Hydraulische Weiche DN 25 / DN 32

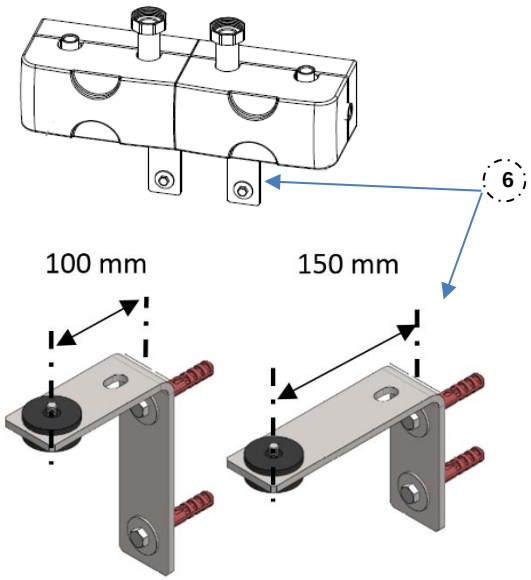

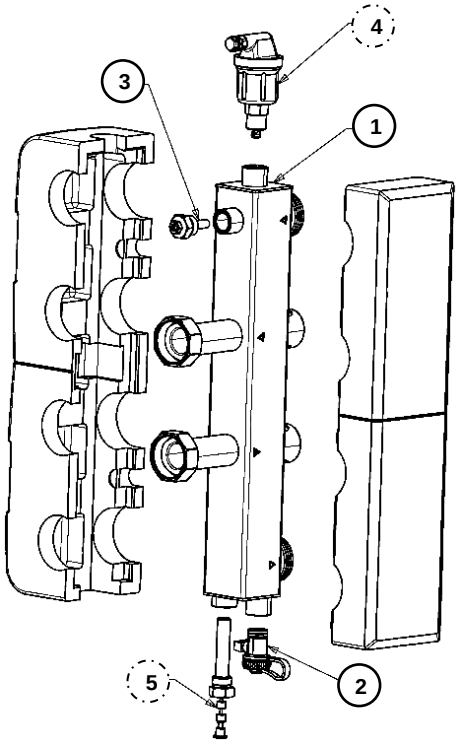

optional

Pos:	Nr.:	Product	B*H*T	U	X	Y	W	kW	m³/h	C	D
1	610.29.00.05	HW DN25	500*118*159	165	375	125	125	115	5	G 1½“	G 1½“
1	610.32.20.05	HW DN32	570*170*163	217	410	160	160	195	8,5	G 2“	G 2“
2		KFE-Hahn / fill & drain	G ½”								
3		Fühler-Tauchhülse immersion sleeve	G ½”								
4	559.13.00.00	tubra®-aero-fix, G ½“ AG	G ½”	-	-	-	-	-	-	-	-
5	610.10.10.00	tubra®-Tauchhülse mit Magnetkette	G ½“	-	-	-	-	-	-	-	-
6	659.25.32.05	Wandhalter 100/150	175*125*50	-	-	-	-	-	-	-	-

P_{max}: 6 bar
T_{max}: 110°C

