FR

meier tobler



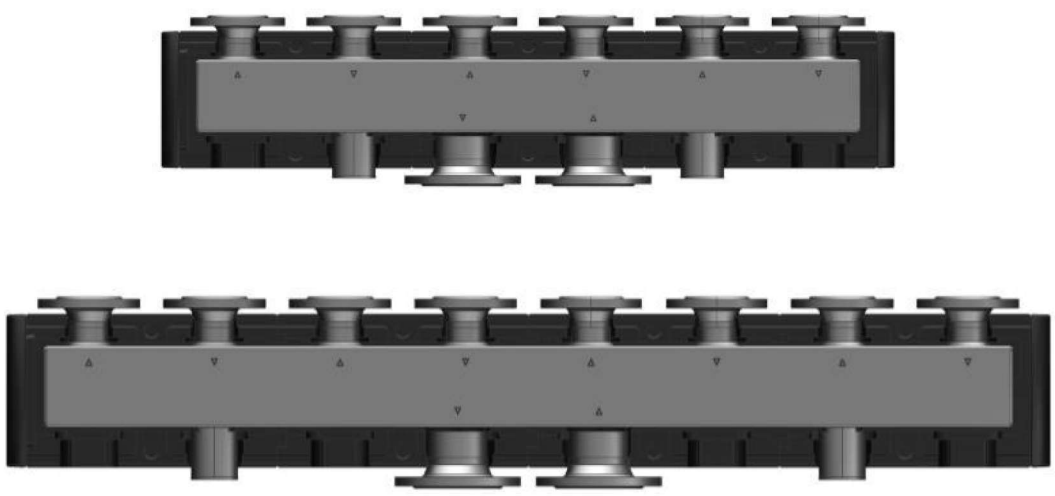

VM DN 40
Module distributeur pour plusieurs groupes de circulateurs

Instructions de montage et d'utilisation

Introduction
Cette notice décrit le montage des modules distributeurs **VM.**

Lire attentivement les présentes instructions avant le début des travaux de montage.
En cas de non-respect, tous les droits de garantie perdent leur validité.

Le manuel s'adresse aux artisans formés qui possèdent des connaissances correspondantes en matière de manipulation des systèmes de chauffage, des installations de conduites d'eau et des installations électriques.
L'installation et la mise en service doivent être réalisées uniquement par un personnel spécialisé formé.

Le module distributeur ne doit être monté et mis en service que dans des locaux secs, protégés contre le gel.
Les illustrations sont symboliques et peuvent diverger du produit correspondant.
Sous réserve de modifications techniques et d'erreurs.

Il est interdit de reproduire les présentes instructions de montage et de service ou de les rendre accessibles à des tiers (§ 2 de la loi sur les droits d'auteur, § 823 du code civil).

Utilisation prévue
Les modules distributeurs de la série **VM** servent exclusivement à la répartition d'un circuit de chauffage sur plusieurs circuits de chauffage.
Les modules distributeurs de la série **VM** doivent être exploités uniquement avec les fluides décrits dans les caractéristiques techniques.

L'utilisation non conforme ainsi que les modifications lors du montage, de la structure ou des composants peuvent mettre en péril le fonctionnement sûr de l'installation et entraînent la perte de l'ensemble des droits de garantie.

Consignes de sécurité
Outre les directives spécifiques aux pays et les prescriptions locales, il convient de respecter les règles techniques suivantes :

- DIN EN 12828 Installations de chauffage dans des bâtiments
- DIN 18 380 Installations de chauffage et installations de production d'eau chaude centralisées
- VDI 2035 Formation de dépôts calcaires dans les installations de production d'eau chaude potable et les installations de chauffage à eau chaude
- BGV Réglementation des assurances professionnelles (directives de prévention des accidents)



Comme les températures dans l'installation peuvent atteindre des valeurs supérieures à 60 °C, les composants peuvent générer des risques d'ébouillantement et de brûlure.

Documents connexes
Respectez également les notices de montage et d'emploi des composants utilisés, par ex. le module de support mural WHM.

Livraison et transport
Contrôler, juste après réception de la livraison, l'exhaustivité et l'intégrité de la marchandise.
Les dommages éventuels et les réclamations doivent être signalés immédiatement.

Structure – Fournitures – Montage

VM-2 DN 40
MT Art.-Nr. 16825.090

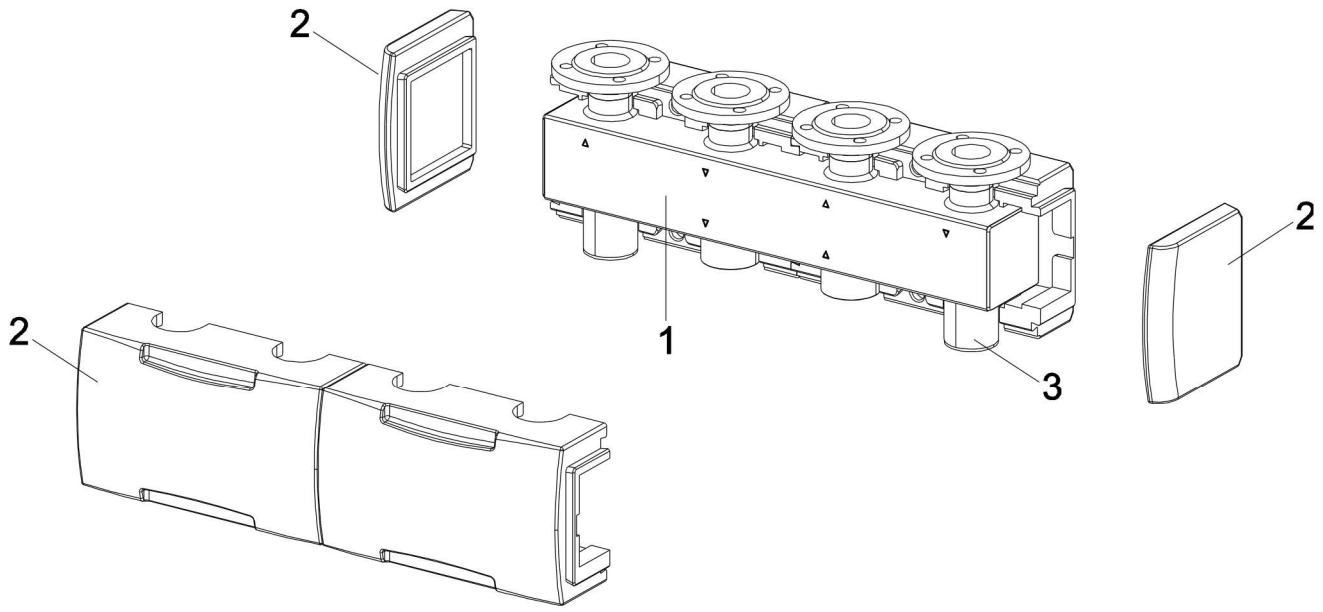

VM-3 DN 40
MT Art.-Nr. 16825.091

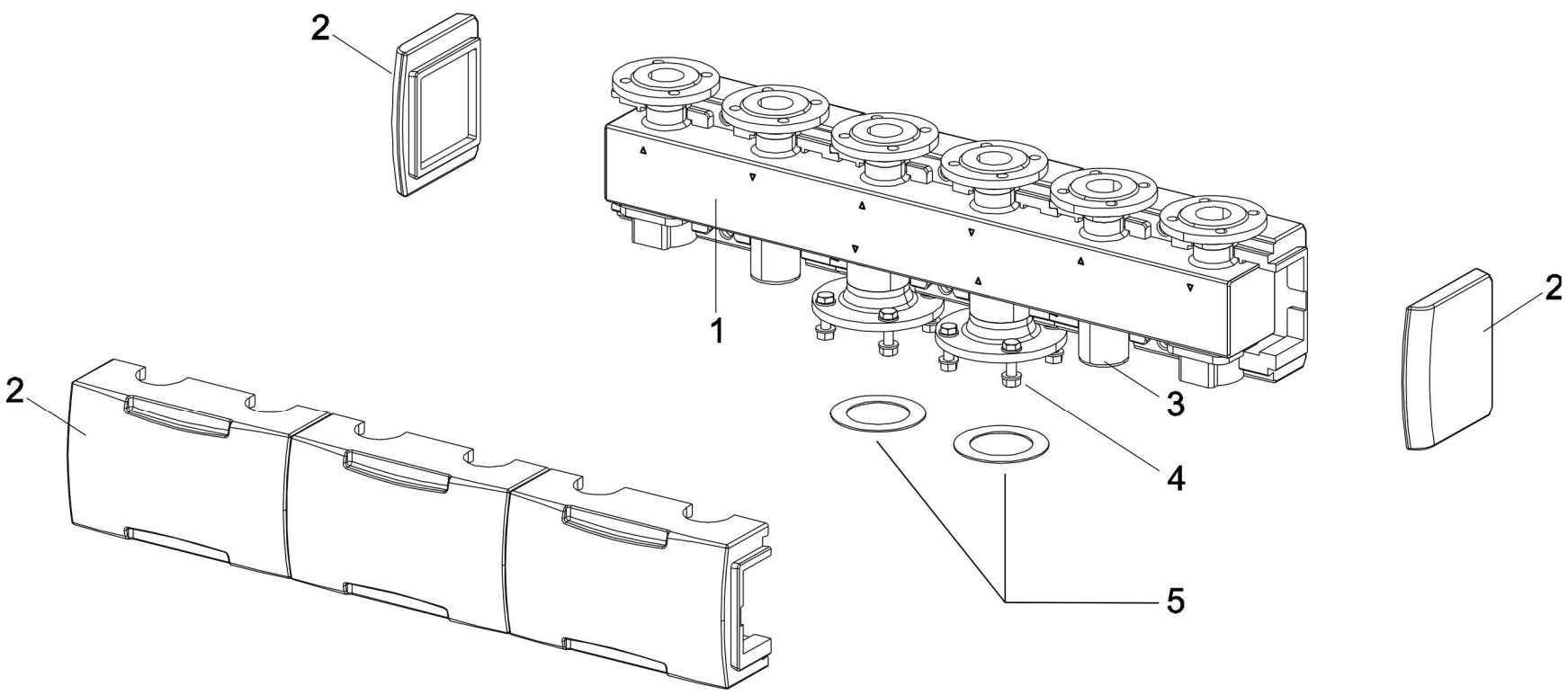

Pos.	Désignation	Pos.	Désignation
1	Carter de distributeur	4	Vis M12x45, rondelle, écrou
2	Isolation	5	Joint DN 65
3	Points de fixation pour le support		

Structure – Fournitures – Montage

VM-4 DN 40
MT Art.-Nr. 16825.092

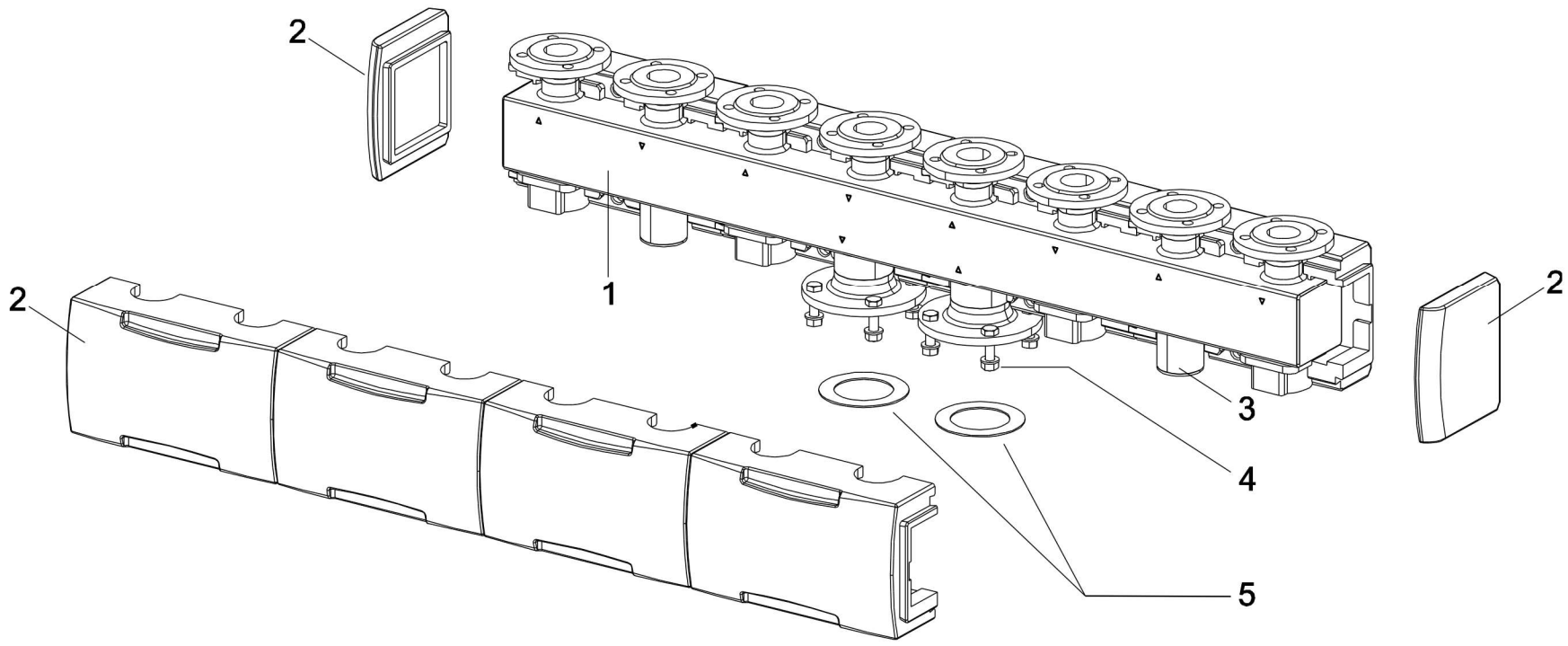

Pos.	Désignation	Pos.	Désignation
1	Carter de distributeur	4	Vis M12x45, rondelle, écrou
2	Isolation	5	Joint DN 65
3	Points de fixation pour le support		

Dimensions

VM-2 DN 40

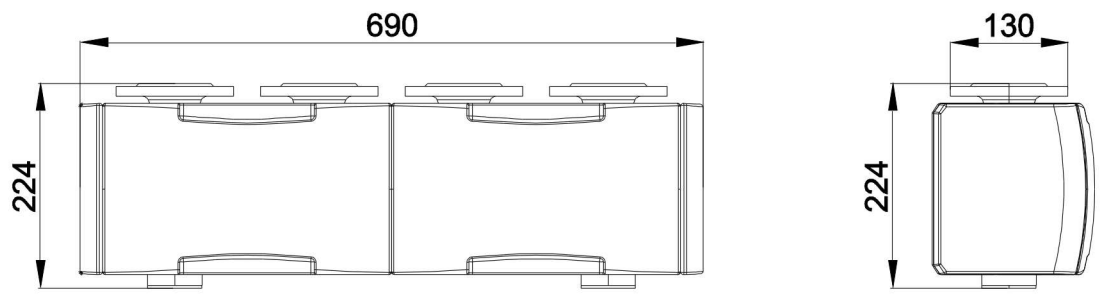

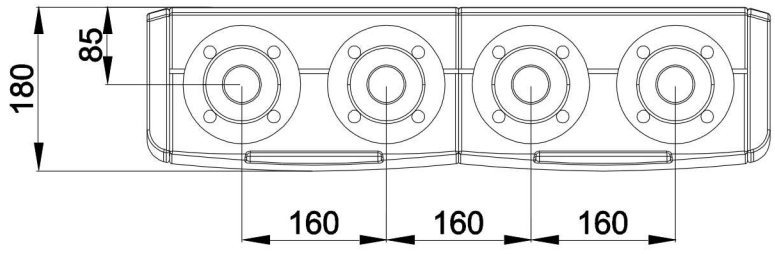

Dimensions

VM-3 DN 40

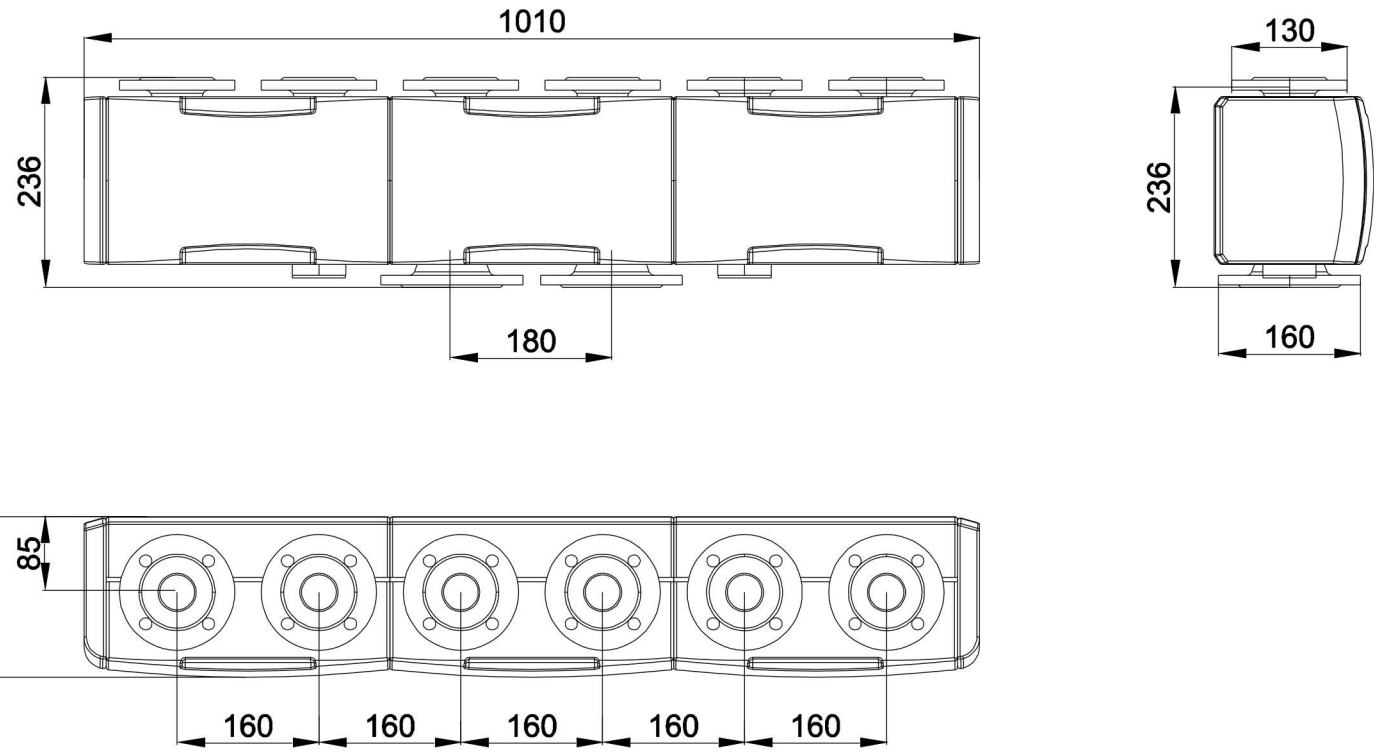

VM-4 DN 40

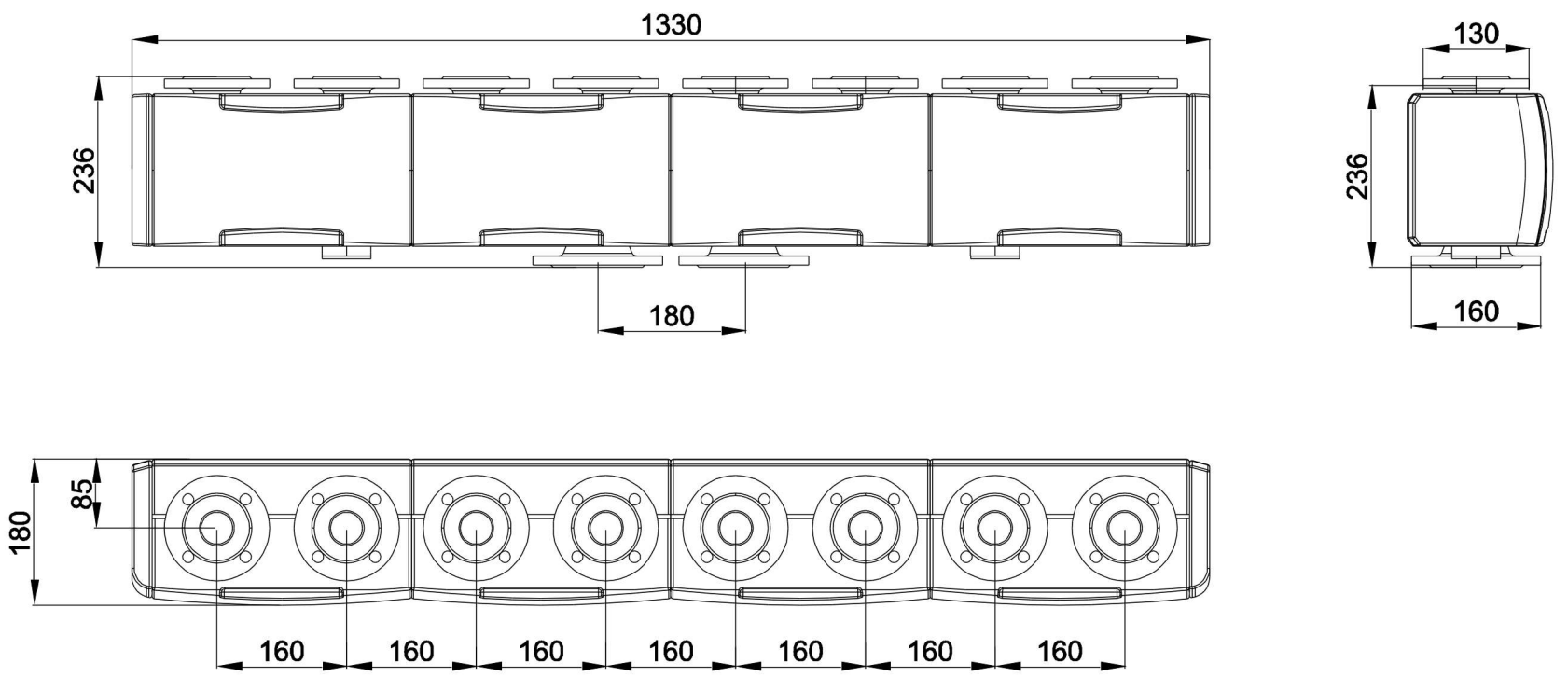

Caractéristiques techniques				
Désignation / type		**VM-2**	**VM-3**	**VM-4**
Nombre de circuits de chauffage		2	3	4
Taille nominale		DN 40	DN 40	DN 40
Performances de distribution nominales à v_{max} 1 m/s, ΔT 20K		180 kW	194 kW	200 kW
Pression de service max.		3 bar	3 bar	3 bar
Température de service max.		115 °C	115 °C	115 °C
Raccords	côté circuit de chauffage	Flange DN 40/ PN6	Flange DN 40/ PN6	Flange DN 40/ PN6
	côté de la chaudière	R 2“	DN 65/ PN6	DN 65/ PN6
Entraxe	côté circuit de chauffage	160 mm	160 mm	160 mm
	côté de la chaudière	160 mm	180 mm	180 mm
Dimensions h x p x l		224 x 180 x 690 mm	236 x 180 x 1010 mm	236 x 180 x 1330 mm
Produits admissibles		Eau de chauffage suivant VDI 2035		

Siège principal

Meier Tobler AG
Feldstrasse 11
6244 Nebikon

Online

info@meiertobler.ch
meiertobler.ch
eshop.meiertobler.ch

Centres régionaux

Meier Tobler AG
Bahnstrasse 24
8603 Schwerzenbach
T 044 806 41 41

Meier Tobler AG
Steinackerstrasse 10
8902 Urdorf
T 044 735 50 00

Meier Tobler AG
Rossbodenstrasse 47
7000 Chur
T 081 720 41 41

Meier Tobler AG
Ostermundigenstrasse 99
3006 Bern
T 031 868 56 00

Meier Tobler SA
Chemin de la Veyre-d'En-Haut B6
1806 St-Légier-La Chiésaz
T 021 943 02 22

Meier Tobler SA
Chemin du Pont-du-Centenaire 109
1228 Plan-les-Ouates
T 022 706 10 10

Meier Tobler SA
Via Serta 8
6814 Lamone
T 091 935 42 42

Vente

Commandes
0800 800 805

Conseils spécialisés
0848 800 008

Service

ServiceLine Chauffage
0800 846 846

ServiceLine Climatisation
0800 846 844

Service-InfoLine
0800 867 867

mise en service en ligne
meiertobler.ch/mes

Conseils spécialisés
0848 800 008

Marchés

Aarburg, Bachenbülach, Basel, Bern, Biberist, Birmenstorf, Brügg, Bulle, Carouge, Castione, Chur, Corminboeuf, Crissier, Dübendorf, Hinwil, Kriens, Lamone, Lausanne, Liebefeld, Luzern-Littau, Martigny, Mendrisio-Rancate, Neuchâtel, Niederurnen, Oberbüren, Oberentfelden, Oensingen, Pratteln, Rüschlikon, Samedan, Schaffhausen, Sion, St-Légier-La Chiésaz, St. Gallen, St. Margrethen, Steinhausen, Sursee, Tenero, Thun, Trübbach, Urdorf, Villeneuve, Visp, Wil, Winterthur, Zürich-Binz, Zürich-Hard

meier tobler