Heatcondens®

Kondensatpumpe für Wärmepumpen im Innenbereich

Das Produkt Heatcondens® eignet sich perfekt für die korrekte Behandlung des Kondensates, welches aus dem Abtauvorgang der Wärmepumpe im Innenbereich entsteht. Das schwallartige Kondensat fliesst zuerst in den Vorbehälter zur Behandlung bzw. Sammlung. Dank der integrierten Filtertechnologie wird die Förderhebeanlage geschützt. Anschliessend wird das Kondensat an die gewünschte Stelle befördert.



Leistung	Mehrwert	Einsatzbereich
Bis 10 l pro Schwall	Kondensatbehandlung mit Filtertechnologie	Luft-Wasser-Wärmepumpen im Innenbereich
Bis 80 l pro Stunde	Kondensatförderung Schwall	

TECHNISCHE DATEN

Heatcondens®			Technische Angaben
Kondensatbehandlung	Anzahl Filterkorb	[Stk.]	1
	Füllmenge Filterkorb	[gr]	200
Förderhebeanlage	Anschlussspannung	[V]	~ 230
	Frequenz	[Hz]	50-60
	Anschlussleistung /	[W]	60
	Nennstrom	[A]	1.2
	Sicherheitsschalter		Öffnerkontakt 4.0 A, potentialfrei
	Isolierstoffklasse		B
	Schutzart		IP 20
	Anschlusskabel		Netzkabel: 2 m , Stecker T12 Alarmkabel: 2 m, Aderendhülsen COM / NC
Betrieb	Kondensattemperatur	[°C]	5 – 50
	Umgebungstemperatur	[°C]	5 – 40
	Maximale Förderhöhe	[m]	4.5
	Maximale Schwallmenge	[l]	10
	Maximale Fördermenge	[l/h]	80
	Lautstärke auf 1m Distanz	[dBA]	50

Powercondens AG · Weststrasse 9 · CH-7205 Zizers · +41 81 330 17 85 · info@powercondens.ch WWW.POWERCONDENS.CH

Heatcondens®			Technische Angaben
	Wartungsintervall		12 Monate
Dimensionen	Höhe Eintritt	[mm]	110
	Durchmesser Eintritt	[mm]	25
	Höhe Austritt	[mm]	110
	Durchmesser Eintritt	[mm]	10
Gewicht	Versandgewicht	[kg]	6
	Betriebsgewicht min.	[kg]	10
	Betriebsgewicht max.	[kg]	20
Lieferumfang	Kondensatbehandlung Heatcondens®, Stromkabel steckerfertig (Stecker T12 montiert), Alarmkabel steckerfertig (Aderendhülsen), Ablaufschlauch 5m		

DIMENSIONEN

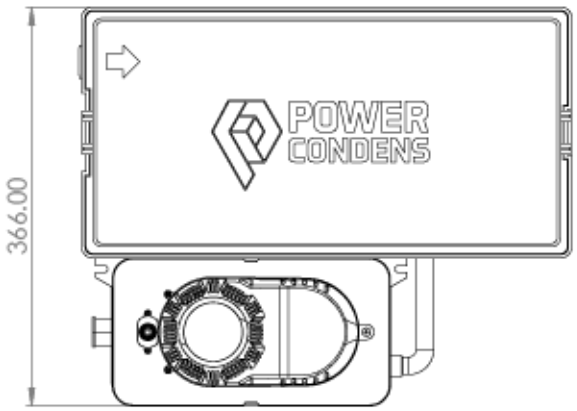

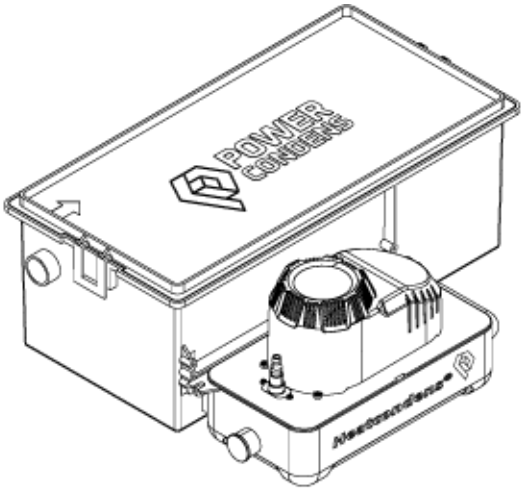

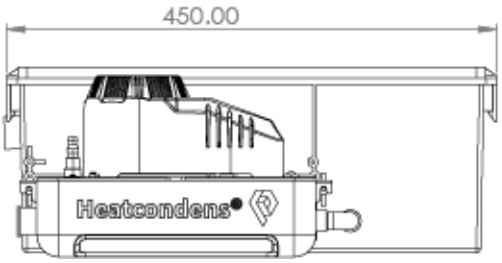

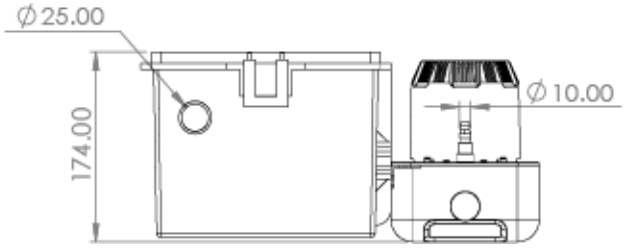

AUFBAU

1) Kondensatzulauf
2) Filterkorb (Kondensatbehandlung)
3) Sichtfenster Kondensatfluss
4) Förderhebeanlage
5) Transportsicherung
6) Kondensatablauf
7) Ablauf Wartung

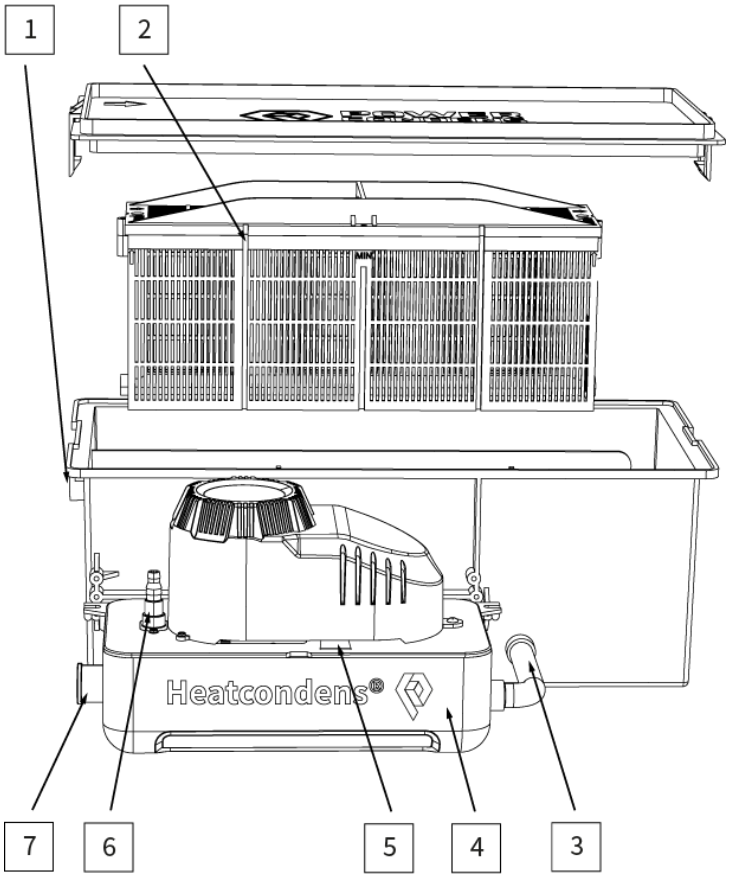

ZUBEHÖR

- Zulaufschlauch Spiral grau PVC (1 m): Art. Nr. 1001970.A
- Ablaufschlauch transparent PVC (10 m): Art. Nr. 1001383
- Ablaufschlauch transparent PVC (25 m): Art. Nr. 1001384
- Ablaufschlauch transparent PVC (50 m): Art. Nr. 1001385

ERSATZTEIL

- Filterkorb (1 Stk.): Art. Nr. 1001978
- Rückschlagventil Förderhebeanlage (1 Stk.): Art. Nr. 1001972

Powercondens AG · Weststrasse 9 · CH-7205 Zizers · +41 81 330 17 85 · info@powercondens.ch WWW.POWERCONDENS.CH