meier tobler

Pompa di calore aria-acqua Bosch Compress CS 6800i AW 5 ORE-S Compress CS 6800i AW 5 ORMB-S

Pompa di calore aria-acqua per installazione esterna, con tecnologia Inverter, temperatura di mandata fino a 75°C, liquido refrigerante R290, potenza termica 5,42 kW (A-7/W35).

Grazia alla tecnologia Inverter, a due elettrovalvole e a un ventilatore modulante, la pompa di calore aria-acqua CS 6800i AW di Bosch raggiunge un coeficente di prestazioni molto elevati, assicurando un funzionamento silenzioso. Dotata di un modulo idraulico murale e di un sistema di regolazione integrata UI800, questa pompa di calore a installazione esterna richiede poco spazio e convince per il suo peso ridotto, grazie al suo alloggiamento compatto in EPP (polipropilene espanso) Il mantello rimovibile, l'accesso rapido alla scatola di collegamento elettrico e al circuito frigorifero, facilitano la manutenzione. Unità interna con design in plexiglass di alta qualità.

I principali vantaggi

- Progettata per nuovi edifici e anche come le ristrutturazioni di edifici grazie all'elevata temperatura di mandata fino a 75 °C
- Funzionamento particolarmente silenzioso
- Peso dell'apparecchio estremamente ridotto
- Versione reversibile per il raffreddamento, riscaldamento e preparazione dell'acqua calda sanitaria

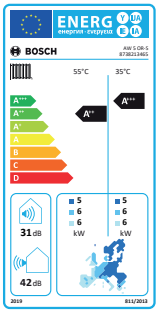

Sistema pompe di calore modulari

pompe di calore
CERTIFICATO DI QUALITÀ
INTERNAZIONALE



ORE

Unità interna

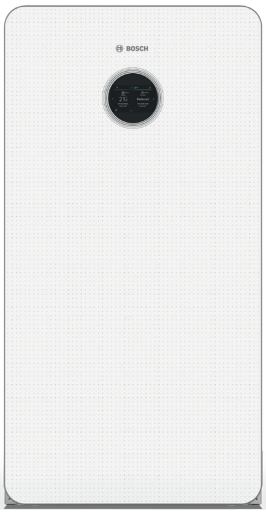

ORMB

Unità esterna



BOSCH

Dati tecnici

Compress CS 6800i AW 5 ORE-S / ORMB-S

Specifiche		
N. articolo		14860.709/ 14860.713
Modello		Compress CS 6800i AW 5 ORE-S / ORMB-S
Classe energetica		A++
Classe energetica		A++
Sorgente termica		Aria
Installazione		Esterno
Stadi di potenza		Inverter
Fascia di modulazione con A2/W35 (kW)		1,3 - 6,4
Potenza termica / COP A-7/W35	kW/–	5,42 / 2,51
Potenza termica / COP A2/W35, nominale	kW/–	2,41 / 3,92
Puissance calorifique/COP A35/W7	kW/–	3,67 / 2,49
Colore corpo		bianco
Temperatura di mandata max.	°C	75 (con TE +10 bis +25 °C)
Limite di impiego sorgente termica	°C	da -20 - +45
Portata aria / Portata nominale	m^3/h	1'320 / 1'038
Livello di potenza sonora secondo EN120102 / ErP	dB(A)	42
Livello sonoro massimo Livello di potenza sonora diurna	dB(A)	53
Livello sonoro massimo Livello di potenza sonora notturna	dB(A)	41,6-50,0 (a seconda dell'impostazione)
Livello di pressione sonora LpA (Q2, 1 m)	dB(A)	34
Dimensioni (AxLxP)	mm	802x1100x540
Peso	kg	143
Refrigerante/Contenuto	kg	R290 / 0,95
Altitudine dell'installazione sul livello del mare		fino a 2000 m
Dati elettrici		
Alimentazione/Protezione	V,Hz/A	1x230V / 50Hz / C16A
Tensione di comando/Protezione	V, Hz/A	1x230V / 50Hz / C16A
Avviatore progressivo del compressore		Inverter
Corrente allo spunto / corrente massima di esercizio	A	12 / 12
Potenza max. assorbita	kW	2,21
Grado di protezione	IP	X4D

Potenza riscaldamento da tavolo

	Capacità (kW)	COP (-)
Max. Potenza in uscita a A -10/W35; COP	5,45	2,59
Potenza massima in uscita Potenza in uscita a A -7/W35; COP	5.42	2,51
Potenza massima in uscita Potenza in uscita a A +7/W35; COP	6.80	3,16
Potenza nominale in uscita a A +7/W35; COP	2,84	4,85
Potenza massima in uscita Potenza in uscita a A +7/W55; COP	6.18	2,28
Max. Potenza in uscita a A +20/W55	8,10	
Potenza nominale in uscita a A +10 / W55	6,60	
Max. Potenza in uscita a A +10 / W35	7,40	

Tabella di capacità di raffreddamento

	Capacità (kW)	EER (-)
Capacità massima di raffreddamento a A 35/W7; EER	3,67	2,49
Capacità massima di raffreddamento a A 35/W18; EER	5,25	3,20
Capacità di raffreddamento a A 35/W18, nominale	3,47	3,74

meier tobler

Dati tecnici

ORE

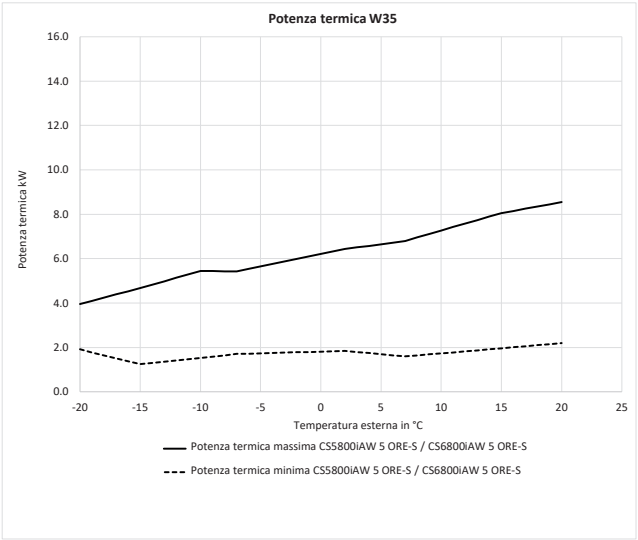

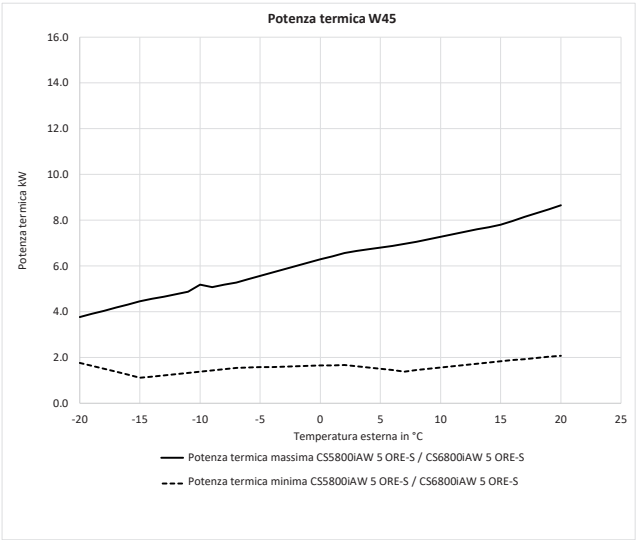

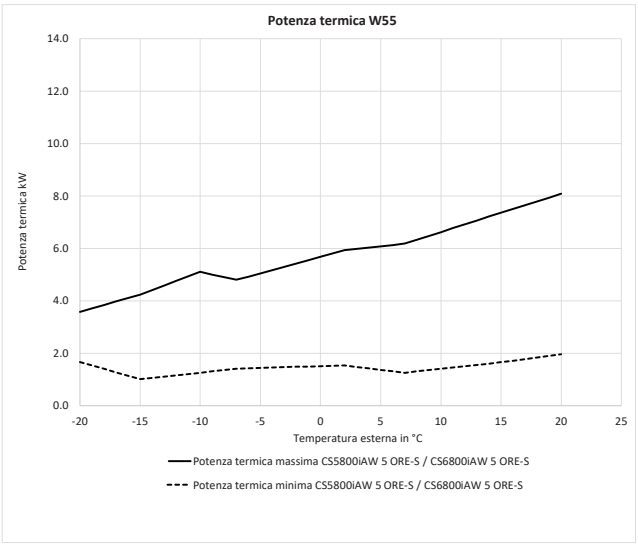

ORMB

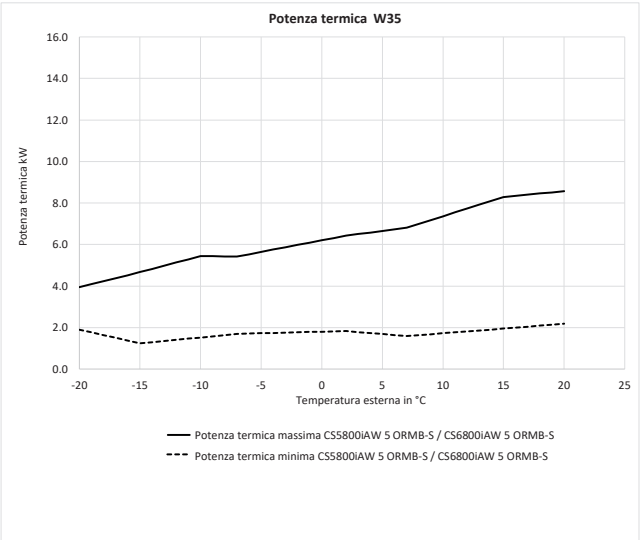

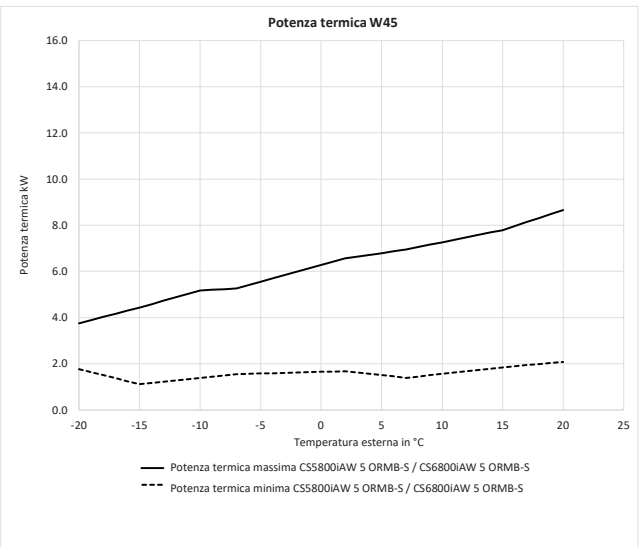

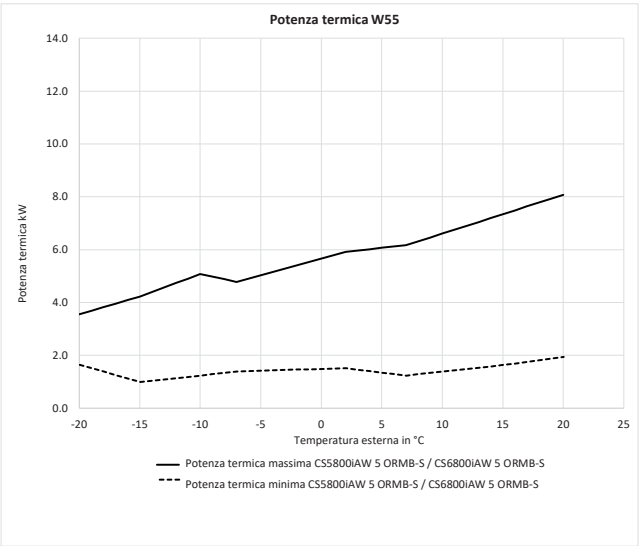

meier tobler

Dati tecnici

Limiti all'uso del riscaldamento

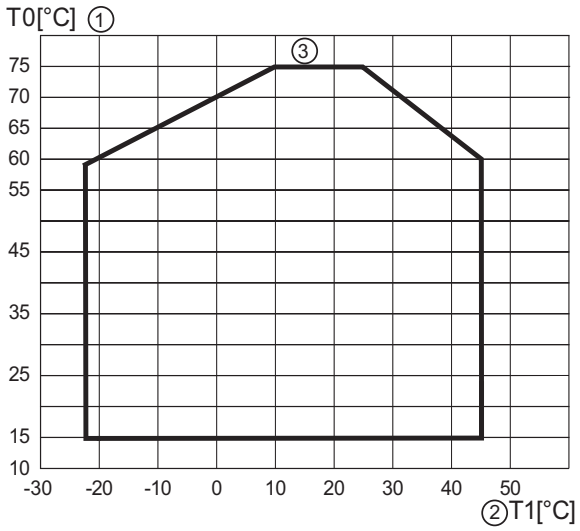

1 Temperatura di flusso (T0)
2 Temperatura esterna (T1)
3 Temperatura di mandata

Limiti all'uso del raffreddamento

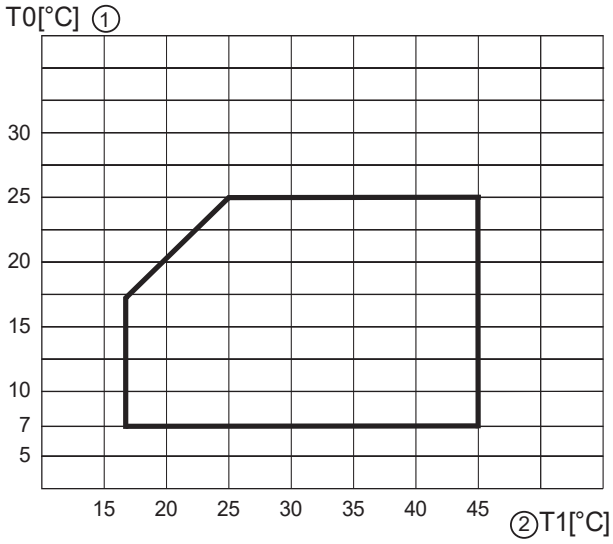

1 Temperatura di flusso (T0)
2 Temperatura esterna (T1)

Unità esterna

Vista dietro

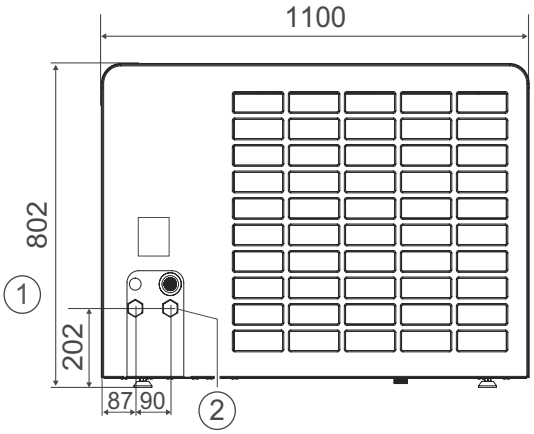

1 Condotte mandata pompa di calore 1" AG
2 Ritorno pompa di calore 1" AG

Vista frontale con zoccolo

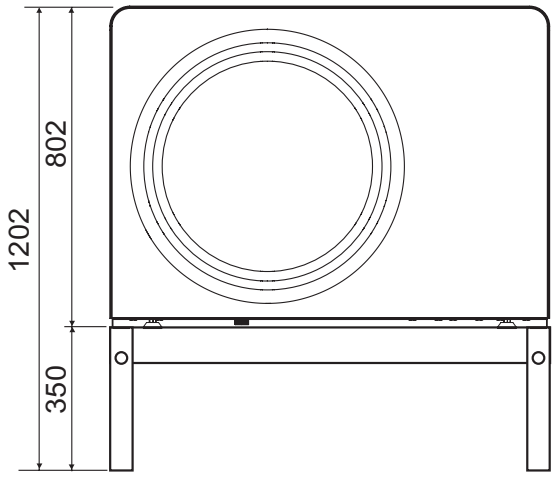

Staffa a parete

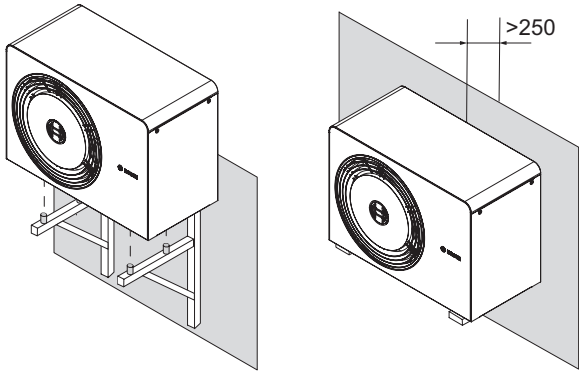

Piano dal basso

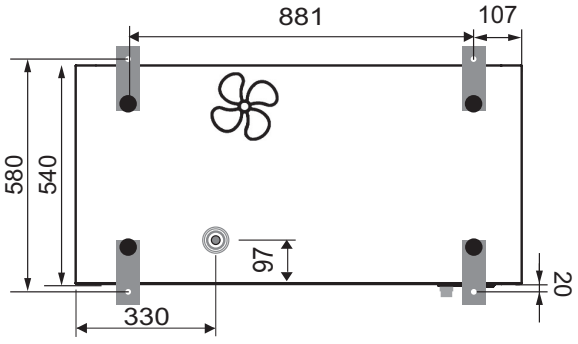

meier tobler

Dati tecnici

Distanze di manutenzione e sicurezza

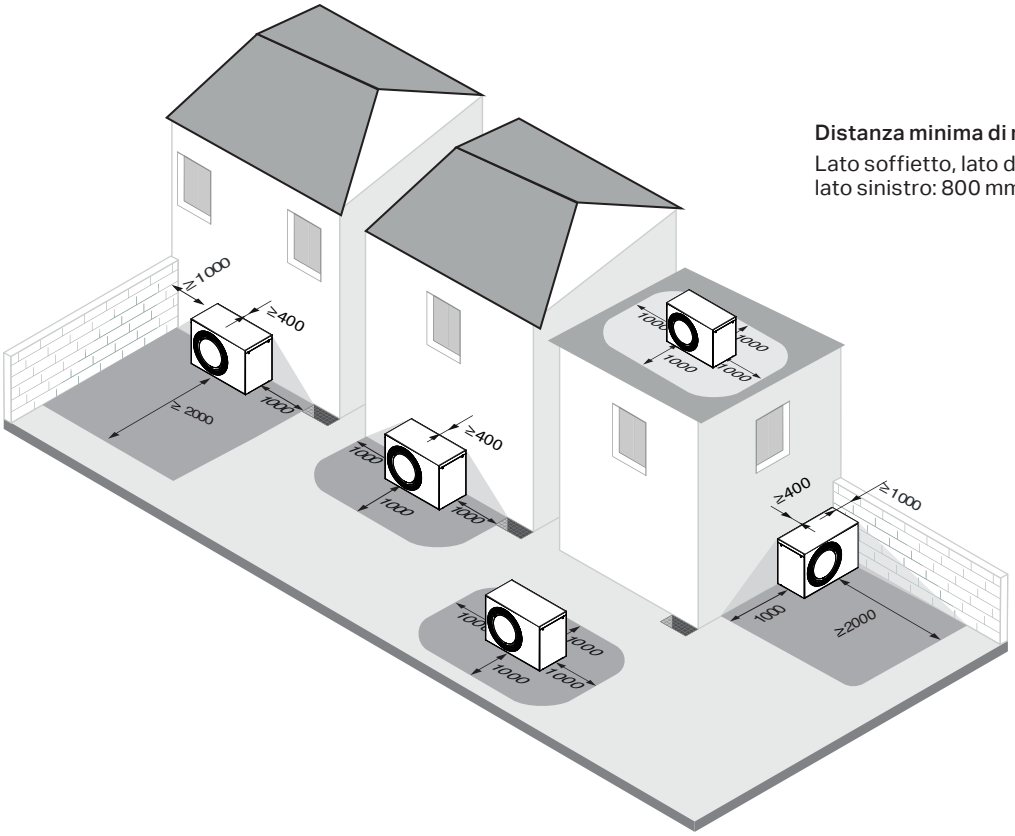

Distanza minima di manutenzione
Lato soffietto, lato destro,
lato sinistro: 800 mm

Diagramma della pompa

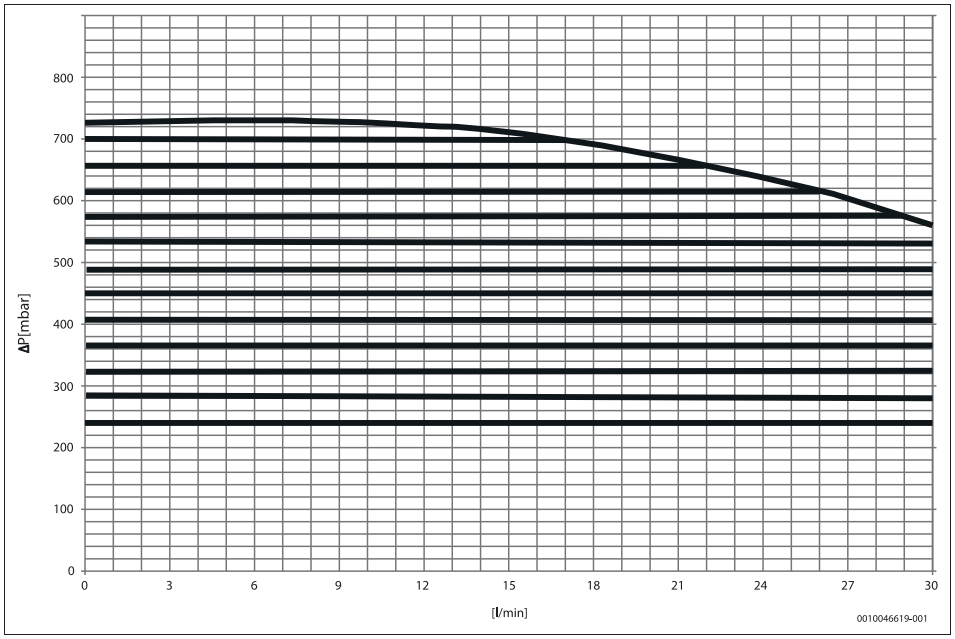

Diagramma delle prestazioni della pompa Grundfos UPM4L a pressione costante (inclusa nelle unità interne ORE e ORMB)

Dati tecnici

Unità interna ORE

Vista frontale

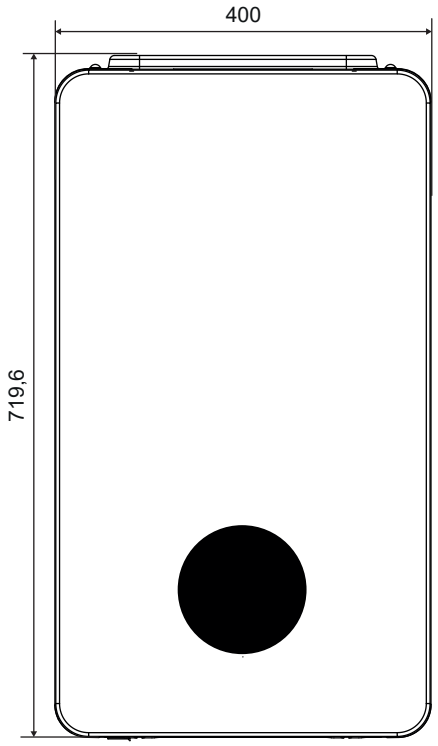

Distanze laterali

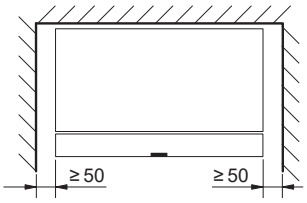

Distanza sopra e davanti

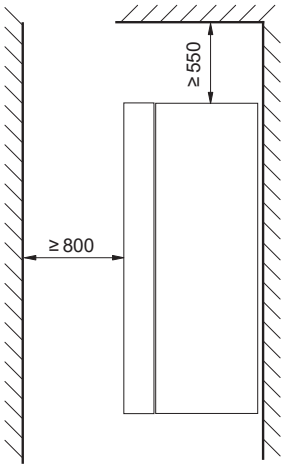

Piano sopra

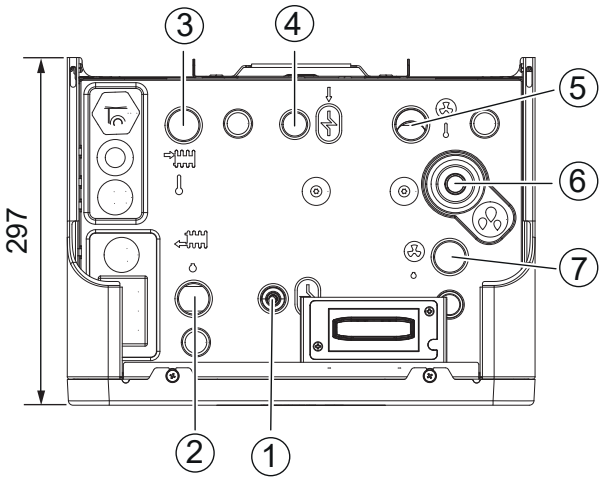

1 Condotta ritorno scalda-acqua
2 Condotta ritorno riscaldamento
3 Condotta mandata riscaldamento
4 Condotta mandata scalda-acqua
5 Entrata fluido portatore di calore pompa di calore
6 Valvola di sicurezza della sovrappressione
7 Uscita fluido portatore di calore pompa di calore

Unità interna ORE	Unita	
Dati elettric		
Alimentazione elettrica	V	230[2)]
Dimensione dei fusibili consigliata, classe gL/C	A	3 x 16
Riscaldamento supplementare	kW	3/6/9
Riscaldamento		
Raccordi riscaldamento (mandata e ritorno)	mm	Ø 28
Raccordi pompa di calore (mandata e ritorno)	mm	Ø 28
Pressione di servizio max.	kPa	300
Pressione di servizio min.	kPa	70
Vaso d'espansione	l	-
Temperatura max. dell'acqua (mandata, solo supplementare	°C	75
Temperatura min. Dell'acqua	°C	7
Accumulatore acqua calda (acs)		
Tipo di raccordo per mandata e ritorno	mm	Ø 22
Fluido di trasferimento del calore		
Perdita di carico disponibile per le tubazioni e i componenti tra l'unità interna e l'unità esterna	kPa	[3)]
Portata minima (sbrinamento)	l/min	10
Tipo di pompa di circolazione PC0	Grundfos UPM4L K	
Generali		
Allacciamento rete fognaria	mm	Ø 24
Indice di protezione	IP	X4D
Dimensioni (larghezza x profondità x altezza)	mm	400 x 300 x 710
Pesi	kg	26

[2)] *1N AC, 50 Hz*
[3)] *La portata e l'altezza del fabbisogno residuo dipendono dalla pompa di calore collegata.*

meier tobler

Dati tecnici

Unità interna ORMB

Vista frontale

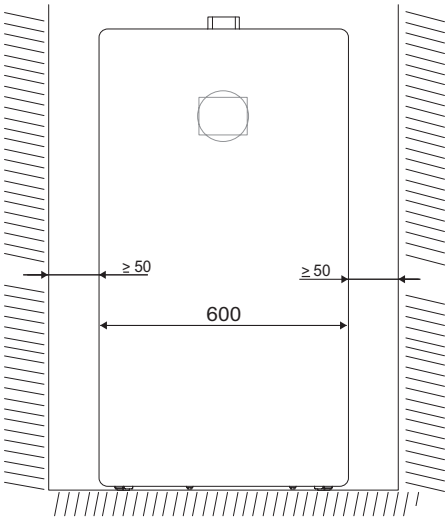

Vista frontale: distanza laterale minima dalla parete.
Per altre unità, la distanza è definita come 0 mm.

Vista dall'alto: posizioni dei collegamenti

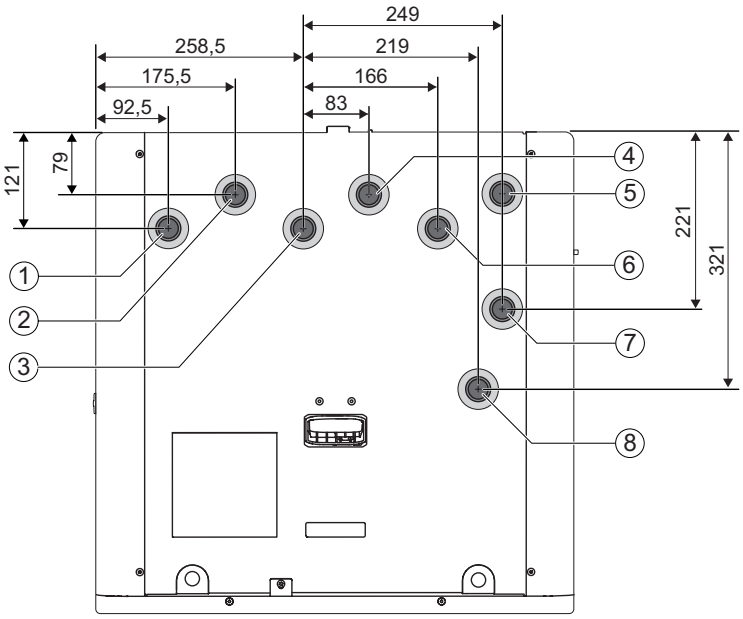

1 Circuito di riscaldamento di mandata 1
2 Ritorno circuito di riscaldamento 1
3 Mandata circuito di riscaldamento 2 (se si utilizza l'accessorio set di espansione)
4 Ritorno del circuito di riscaldamento 2 (quando si utilizza l'accessorio set di espansione)
5 Mezzo di trasferimento del calore dall' unità esterna
6 Mezzo di trasferimento del calore verso l'unità esterna
7 Flusso verso il serbatoio dell'acqua calda
8 Ritorno dal serbatoio dell'acqua calda

Vista laterale

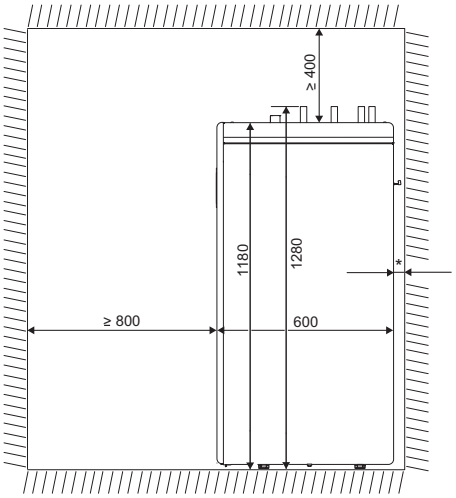

Vista laterale: distanza minima dalla parete opposta e dalla parete posteriore.

* Per il tubo di scarico e i cavi è necessaria una distanza minima tra il retro dell'apparecchio e la parete.

Dati tecnici dell'unità interna ORMB	Unità	
Collegamento elettrico		
Alimentazione (trifase/singola) [1]	V	400 (3N ~) 50 Hz / 230 (1N ~) 50 Hz
Inserto di riscaldamento elettrico / stadi	kW	3 / 6 / 9
Sistema di riscaldamento		
Connessioni	-	28 mm
Pressione di esercizio massima consentita	kPa/bar	300 / 3
Pressione minima di esercizio	kPa/bar	70 / 0,7
Serbatoio di espansione	l	17
Volume di archiviazione del buffer	l	70,5
Portata nominale (riscaldamento a pavimento)	l/s	0,29
Pressione massima disponibile all'esterno (riscaldamento a pavimento) [2]	kPa	
Portata nominale (radiatore)	l/s	0,17
Pressione massima disponibile all'esterno (radiatore) [2]	kPa	
Portata minima di alimentazione (sbrinamento)	l/min.	15
Temperatura di mandata min./max. (funzionamento in raffreddamento/riscaldamento)	°C	18 / 75
Pompa primaria		Grundfos UPM4L (K) LIN
Pompa del circuito di riscaldamento		Grundfos UPM4L (K) LIN
Generale		
Collegamenti di scarico	mm	22
Tubi di collegamento al serbatoio esterno dell'acqua calda	mm	28
Classe di protezione	IP	X1D
Dimensioni (L x A x P) mm 600 x 1180 x 600		
Peso con / senza imballaggio	kg	103 / 90

[1] Per l'unità esterna è necessaria un'alimentazione separata.
[2] La pressione disponibile dipende dalla pompa di calore collegata o dal disaccoppiamento idraulico.

meier tobler

Meier Tobler SA
Via Serta 8, 6814 Lamone
T 091 935 42 42, meiertobler.ch

Consulenza tecnica 0848 800 008
eshop.meiertobler.ch