meier tobler

Luft-Wasser Wärmepumpe Bosch Compress CS 6800i AW 7 ORE-S Compress CS 6800i AW 7 ORMB-S

Luft-Wasser-Wärmepumpe für Aussenaufstellung mit Inverter-Technologie Vorlauftemperatur bis 75°C, Kältemittel R290, Heizleistung 6,71 kW (A-7/W35)

Die Luft-Wasser-Wärmepumpe von Bosch CS6800i AW erreicht dank Inverter-Technologie, zwei elektronischen Expansionsventilen und modulierendem Gebläse sehr hohe Leistungszahlen und leisen Betrieb.
Diese Heizungs-Wärmepumpe für die Aussenaufstellung mit wandmontiertem Hydraulikmodul und integriertem Regelsystem UI800 benötigt dank einem kompakten Gehäuse aus EPP (expandiertes Polypropylen) nur wenig Platz und überzeugt durch ihr geringes Gewicht.
Leicht demontierbare der Verkleidungsteile und ein schneller Zugang zur elektrischen Anschlussbox und zum Kältekreis erleichtern die Wartung. Inneneinheit mit hochwertigen Plexiglas-Design.

Die wichtigsten Systemvorteile

- Einsetzbar im Neubau und in der Gebäudesanierung dank hoher Vorlauftemperatur von bis zu 75°C
- Besonders leise im Betrieb
- Äusserst geringes Gerätegewicht
- Reversible Ausführung zum Kühlen, Heizen und Brauchwarmwasser

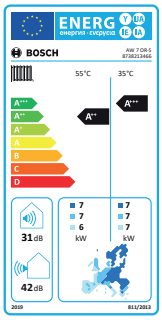

WP-System-Modul

Wärmepumpe
GEPRÜFTE QUALITÄT
INTERNATIONAL

Inneneinheiten



ORE

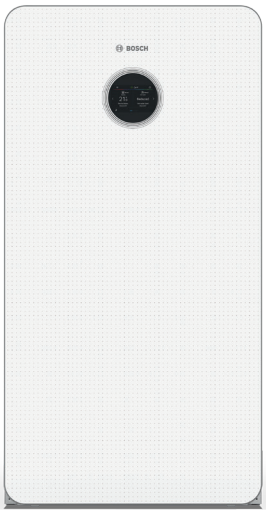

ORMB

Ausseneinheit



BOSCH

Technische Daten

Compress CS 6800i AW 7 ORE-S / ORMB-S

Leistungsdaten		
Artikel-Nr. CS 6800i AW 7 ORE-S / ORMB-S		14860.710 / 14860.714
Typ		Compress CS 6800i AW 7 ORE-S / ORMB-S
Energieeffizienzklasse		A++
Energieeffizienzklasse Niedertemperaturanwendung		A+++
Wärmequelle		Luft
Aufstellungsort		Aussen
Leistungsstufen		Inverter
Modulationsbereich bei A2/W35 kW		1,8 - 7,1
Heizleistung/Leistungszahl A-7/W35	kW / –	6,71 / 2,36
Heizleistung/Leistungszahl A2/W35, Nominal	kW / –	2,87 / 4,06
Kühlleistung/Leistungszahl A35/W7	kW / –	3,88 / 2,44
Gehäusefarbe		Weiss
Max. Vorlauftemperatur	°C	75 (bei AT +10 bis +25 °C)
Einsatzgrenze Wärmequelle	°C	-20 bis +45
Luftdurchsatz / Nenndurchfluss	m^3/h	1'670 / 1'212
Schallleistungspegel nach EN120102 / ErP	dB(A)	42
Max. Schallleistung Tag	dB(A)	57,7
Max. Schallleistung Nacht	dB(A)	43,8-50,0 (je nach Einstellungswert)
Schalldruckpegel LpA (Q2, 1 Meter)	dB(A)	34
Abmessungen (HxBxT)	mm	802x1100x540
Gewicht	Kg	143
Kältemittel / Inhalt	Kg	R290 / 0,95
Auftstell-Höhe über Meeresspiegel		bis 2000 m ü. M.
Elektrische Leistungsdaten		
Anschluss-Spannung / Absicherung	V,Hz/A	1x230V / 50Hz / C16A
Steuerspannung / Absicherung	V, Hz/A	1x230V / 50Hz / C16A
Verdichter-Sanftanlasser		Inverter
Anlaufstrom / max. Betriebsstrom	A	13,1 / 13,1
max. Leistungsaufnahme	kW	2,51
Schutzart	IP	IPX4D

Leistungstabelle Heizen

	Leistung (kW)	COP (-)
Max. Leistungsabgabe bei A -10/W35; COP	5,86	2,23
Max. Leistungsabgabe bei A -7/W35; COP	6,71	2,36
Max. Leistungsabgabe bei A +7/W35; COP	7,97	3,07
Nominale Leistungsabgabe bei A +7/W35; COP	2,84	4,85
Max. Leistungsabgabe bei A +7/W55; COP	7,45	2,64
Max. Leistungsabgabe bei A +20/W55	8,90	
Nominale Leistungsabgabe bei A +10 / W55	7,90	
Max. Leistungsabgabe bei A +10 / W35	8,70	

Leistungstabelle Kühlen

	Leistung (kW)	EER (-)
Max.Kühlleistung bei A 35/W7; EER	3,88	2,44
Max. Kühlleistung bei A 35/W18; EER	5,50	3,11
Kühlleistung bei A 35/W18, Nominal	3,82	3,70

meier tobler

Technische Daten

ORE

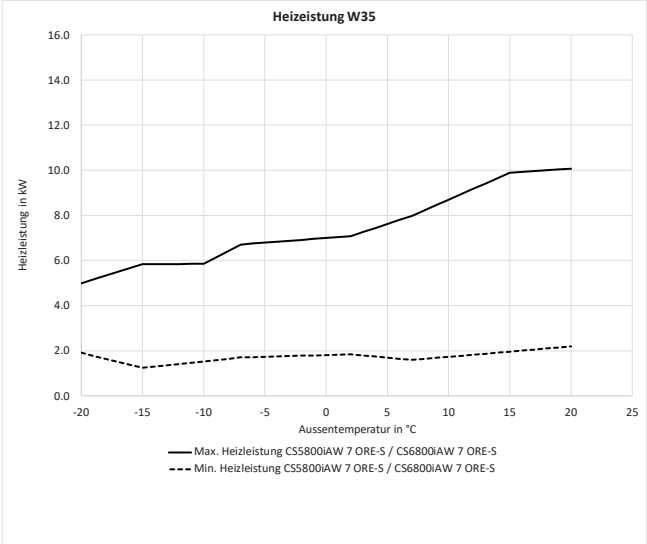

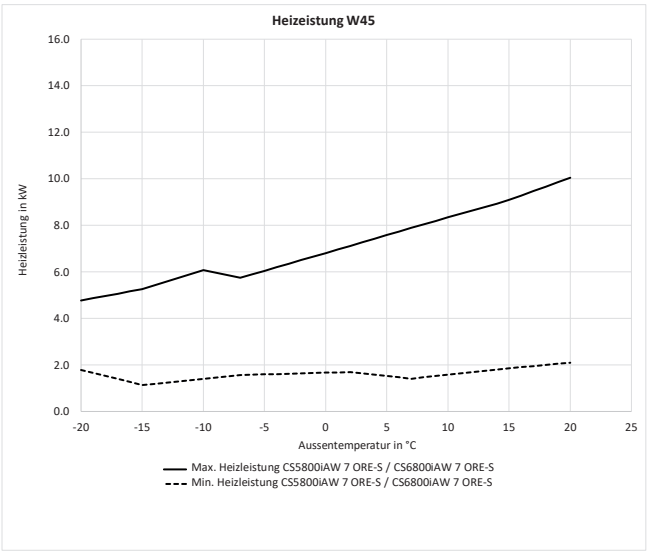

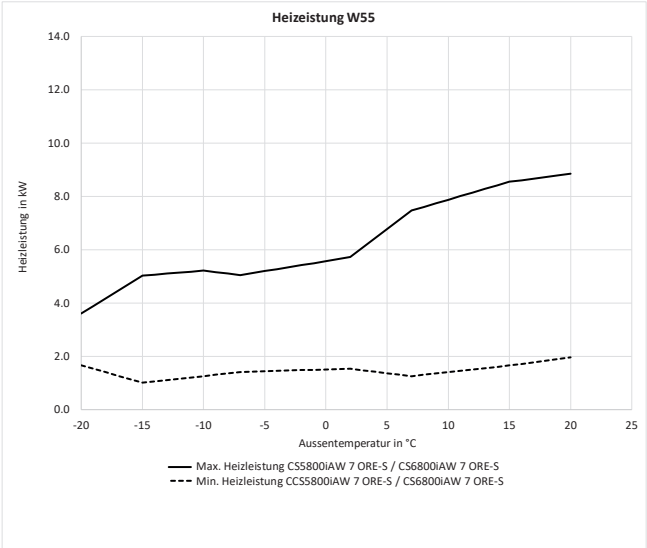

ORMB

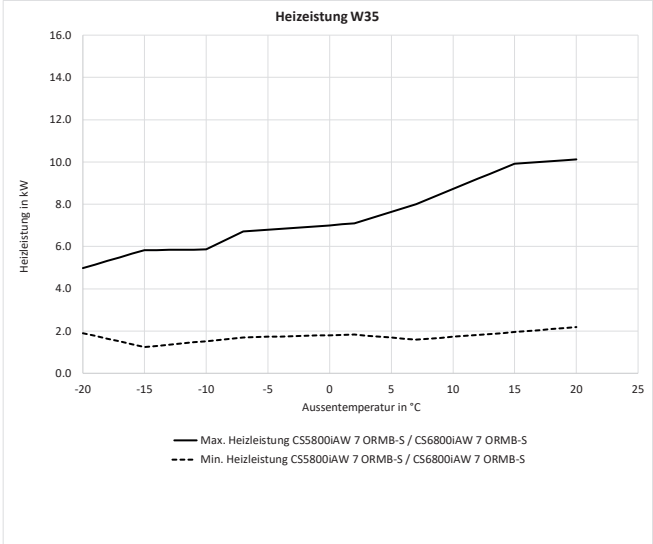

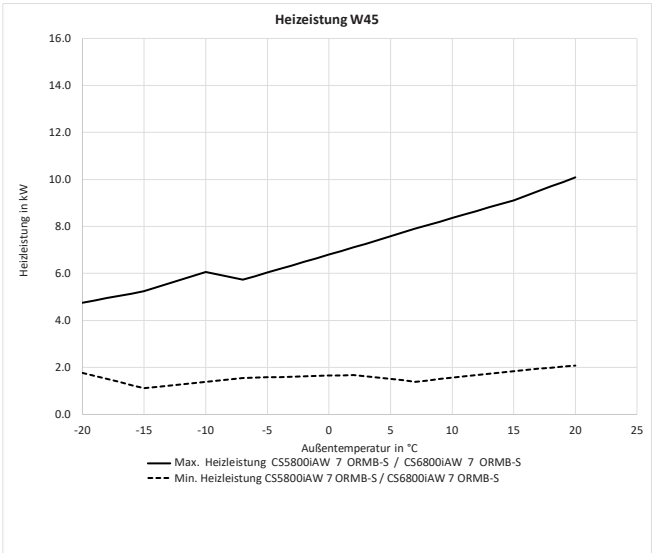

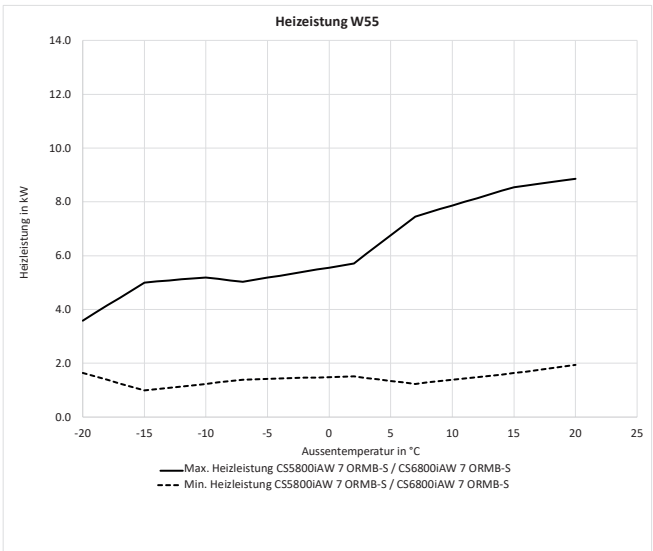

meier tobler

Technische Daten

Einsatzgrenzen Heizen

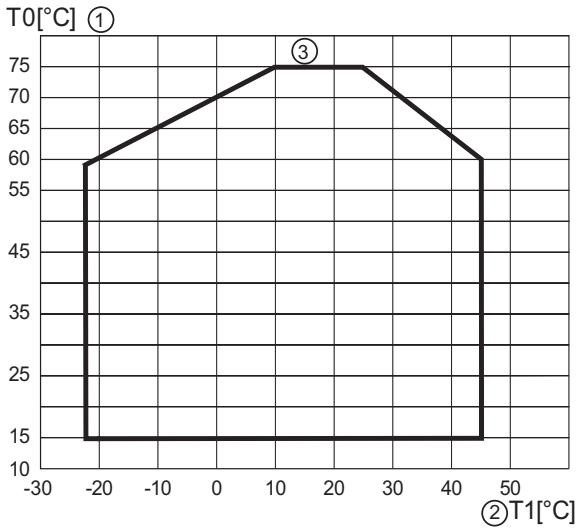

1 Vorlauftemperatur (TO)
2 Aussentemperatur (T1)
3 Vorlauftemperatur

Einsatzgrenzen Kühlen

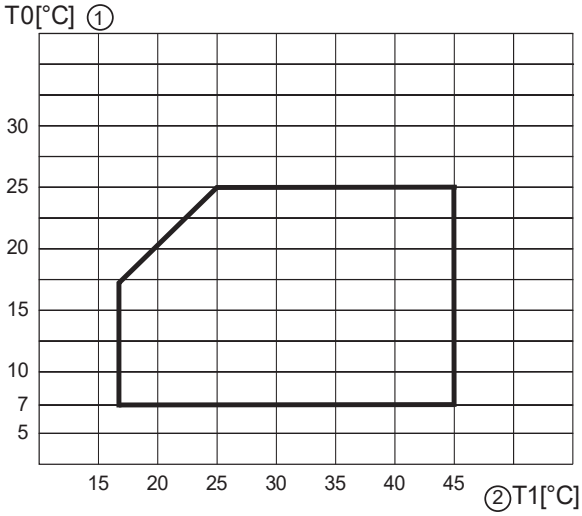

1 Vorlauftemperatur (TO)
2 Aussentemperatur (T1)

Ausseneinheit

Rückansicht

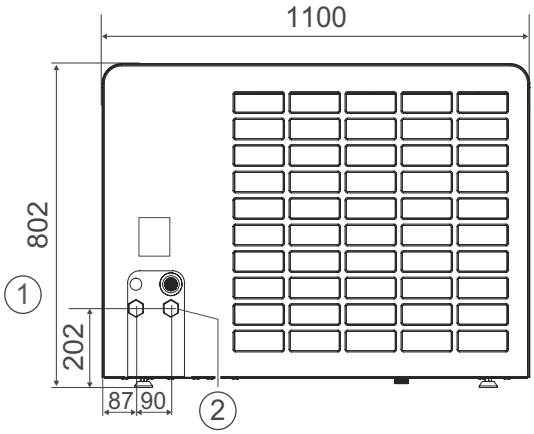

1 Vorlaufleitung von der Wärmepumpe 1" AG
2 Rücklauf zur Wärmepumpe 1" AG

Frontansicht mit Podest

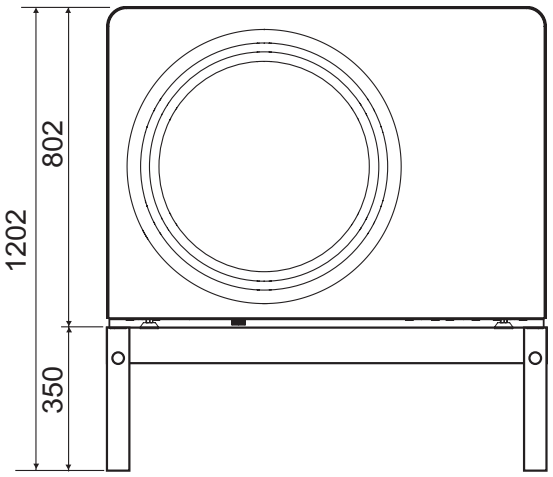

Wandkonsole

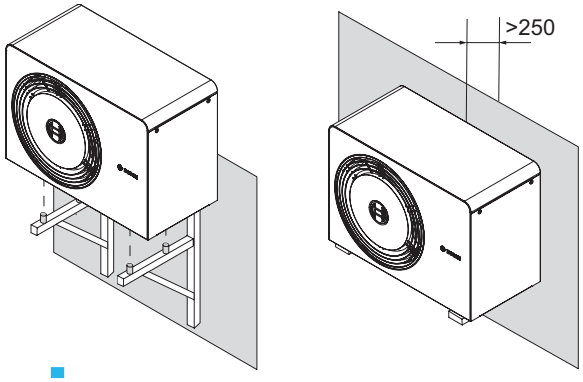

Grundriss von unten

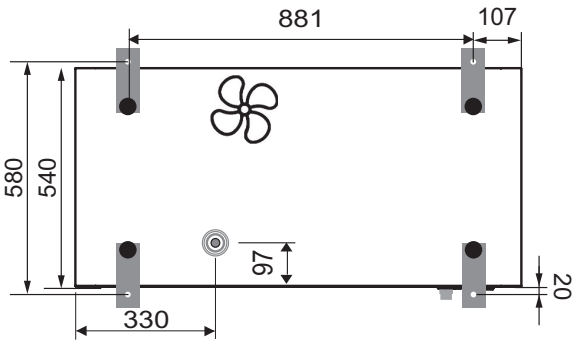

meier tobler

Technische Daten

Wartungs-und Sicherheitsabstände

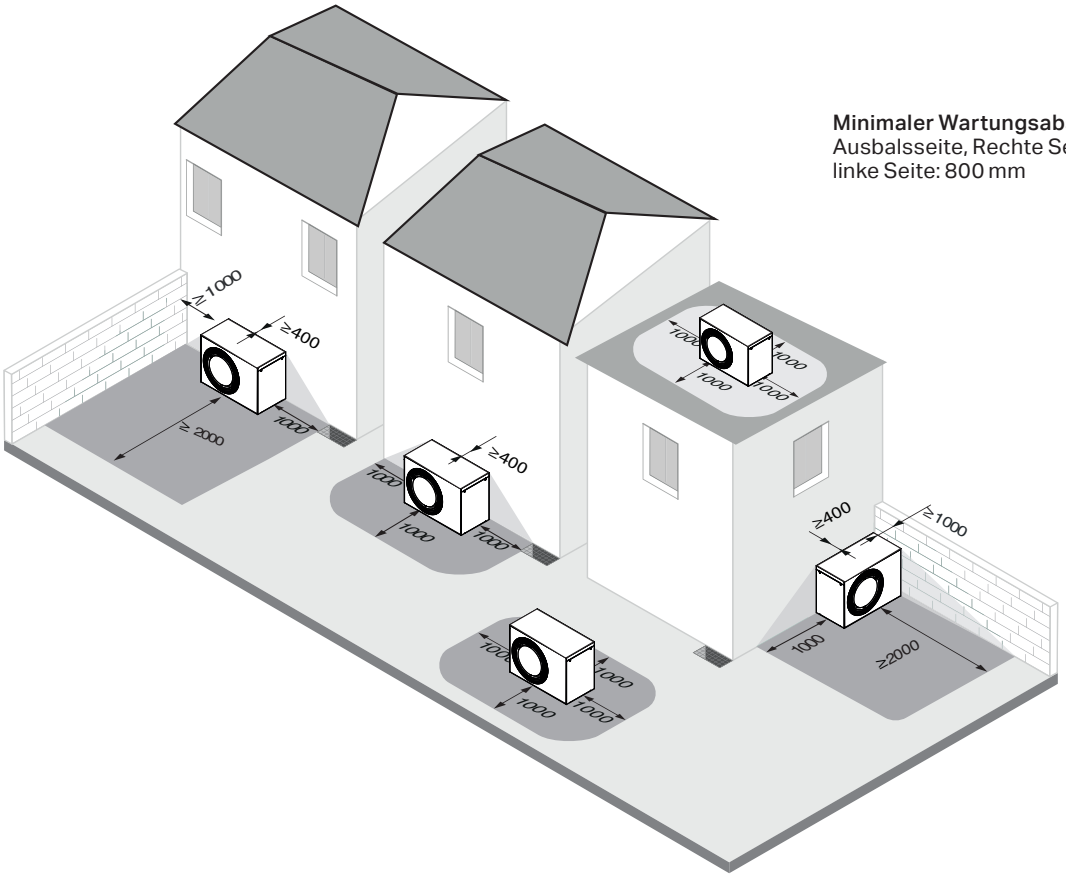

Minimaler Wartungsabstand
Ausbalsseite, Rechte Seite,
linke Seite: 800 mm

Pumpendiagramm

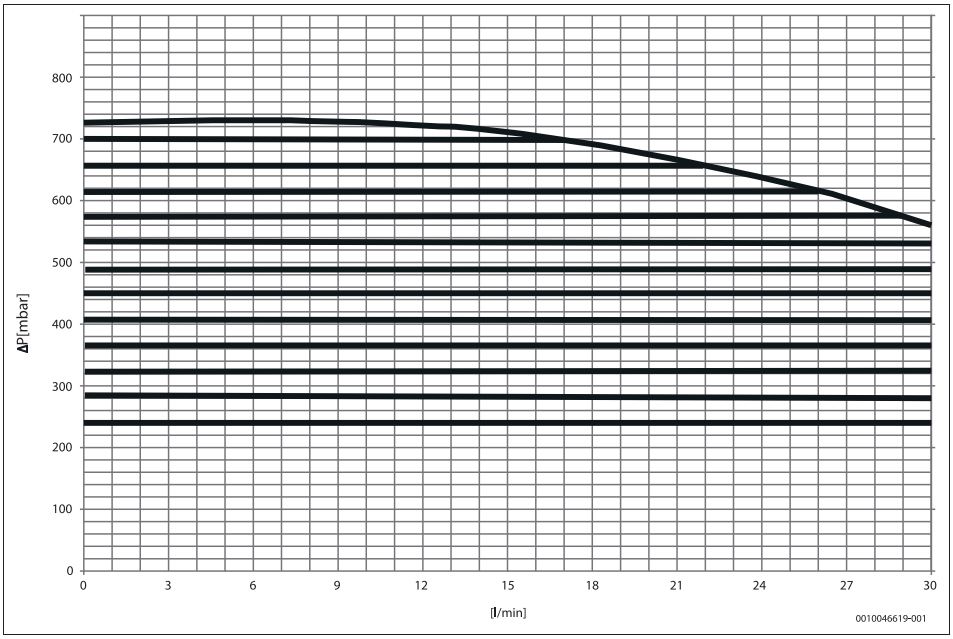

Leistungsdiagramm für Pumpe Grundfos UPM4L mit konstantem Druck (in Inneneinheit ORE und ORMB enthalten)

meier tobler

Technische Daten

Inneneinheit -ORE

Frontansicht

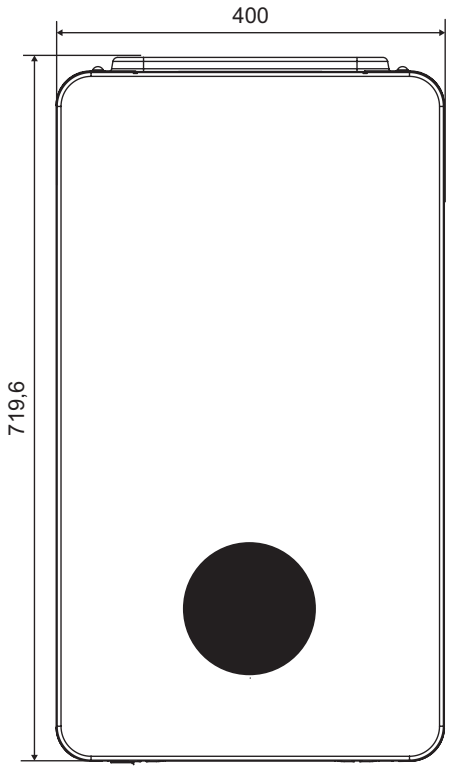

Abstände Seitlich

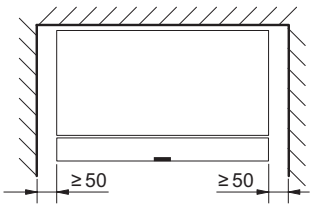

Abstände oben und vorne

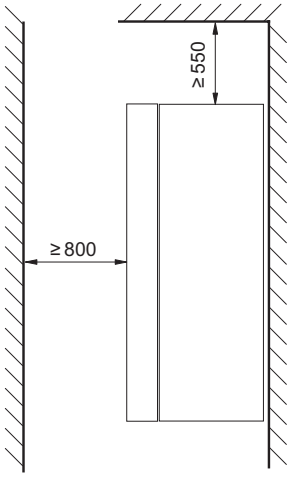

Grundriss Unterseite

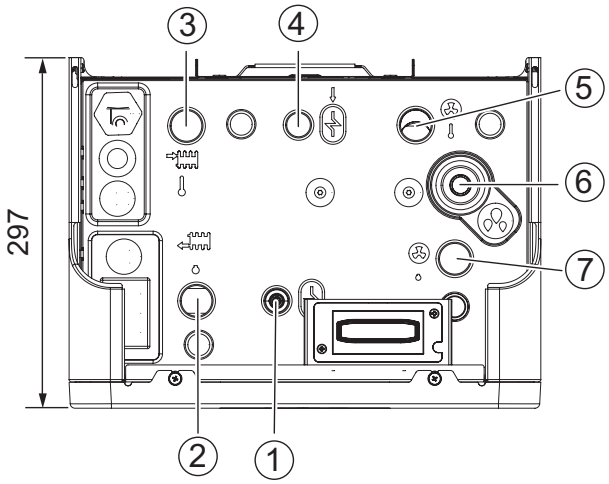

1 Rücklaufleitung vom Wassererwärmer
2 Rücklaufleitung von der Heizungsanlage
3 Vorlaufleitung zur Heizungsanlage
4 Vorlaufleitung zum Wassererwärmer
5 Wärmeträgereingang von der Wärmepumpe
6 Überdruckablauf des Sicherheitsventils
7 Wärmeträgerausgang zur Wärmepumpe

Innenheiten ORE	**Einheit**	
Elektrische Informationen		
Stromversorgung	V	230 [2]
Empfohlene Sicherungsgröße, Klasse gL/C	A	3 x16
Zuheizer	kW	3/6/9
Heizungsanlage		
Heizungsanschluss (Vorlauf und Rücklauf)	mm	Ø 28
Wärmepumpenanschluss (Vorlauf und Rücklauf)	mm	Ø 28
Maximaler Betriebsdruck	kPa	300
Mindestbetriebsdruck	kPa	70
Ausdehnungsgefäß	l	–
Maximale Wassertemperatur (Vorlauf), nur Zuheizer	°C	75
Mindestwassertemperatur	°C	7
Warmwasserspeicher (WW)		
Anschlussart für Vor- und Rücklauf	mm	Ø 22
Wärmeträger		
Verfügbarer Druckabfall für Rohre und Komponenten zwischen Innen- und Außeneinheit.	kPa	28,6 [3]
Mindestdurchfluss (Abtauung)	l/min	15
Typ der Umwälzpumpe PC0	Grundfos UPM4L K	
Allgemein		
Abwasseranschluss	mm	Ø 24
Schutzart	IP	X4D
Abmessungen (Breite x Tiefe x Höhe)	mm	400 x 300 x 710
Gewicht	kg	26
Einbauhöhe	Bis 2000 m über Normalnull	

[2] *1N AC, 50 Hz*
[3] *Durchfluss und Restforderhohe sind von der angeschlossenen Wärmepumpe abhängig*

meier tobler

Technische Daten

Inneneinheit -ORMB

Frontansicht

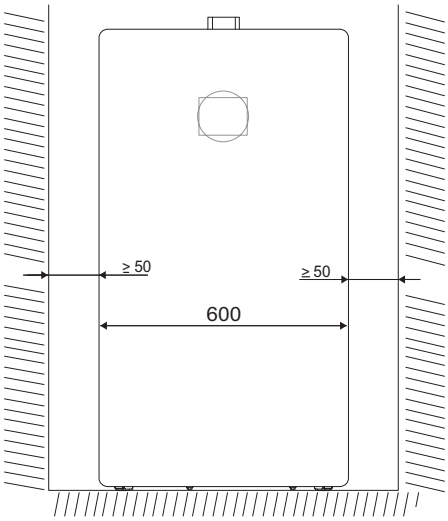

Ansicht von vorn:
seitlicher Mindestabstand zur Wand.
Zu anderen Geräten ist der Abstand
0 mm definiert.

Ansicht von oben:
Positionen der Anschlüsse

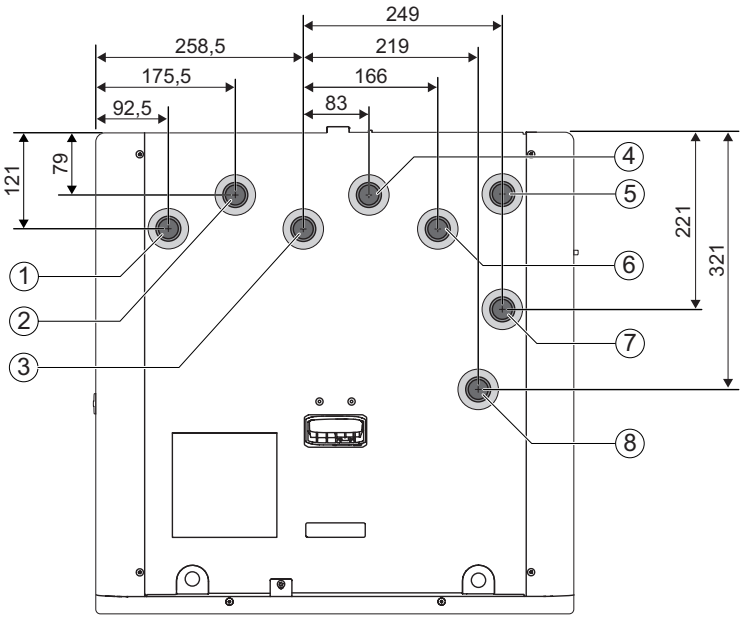

1 Vorlauf Heizkreis 1
2 Rücklauf Heizkreis 1
3 Vorlauf Heizkreis 2 (bei Verwendung des Zubehörs Erweiterungs-Set)
4 Rücklauf Heizkreis 2 (bei Verwendung des Zubehörs Erweiterungs-Set)
5 Wärmeträgermedium von der Außeneinheit
6 Wärmeträgermedium zur Außeneinheit
7 Vorlauf zum Warmwasserspeicher
8 Rücklauf vom Warmwasserspeicher

Seitenansicht

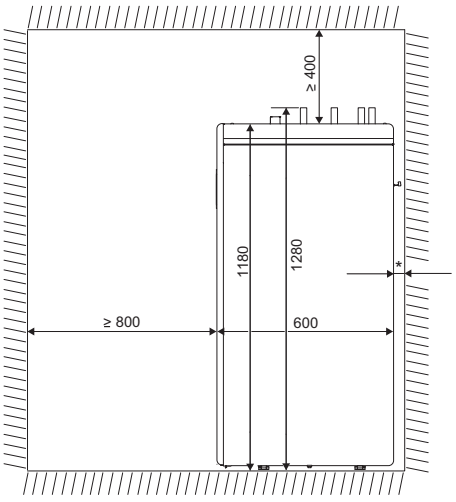

Ansicht von der Seite: Mindestabstand zur gegenüberliegenden und zur rückseitigen Wand.

* Für den Ablaufschlauch und die Kabel ist zwischen der Geräte-rückseite und der Wand ein Mindestabstand erforderlich.

Technische Daten der Inneneinheit ORMB	Einheit	
Elektrischer Anschluss		
Spannungsversorgung (dreiphasig/einphasig) [1]	V	400 (3N ~) 50 Hz / 230 (1N ~) 50 Hz
Elektrischer Zuheizer / Stufen	kW	3 / 6 / 9
Heizungsanlage		
Anschlüsse	-	28 mm
Maximaler zulässiger Betriebsdruck	kPa/bar	300 / 3
Mindestbetriebsdruck	kPa/bar	70 / 0,7
Ausdehnungsgefäss	l	17
Pufferspeichervolumen	l	70,5
Nenn-Volumenstrom Vorlauf (Fussbodenheizung)	l/s	0,34
Max. extern verfügbarer Druck (Fussbodenheizung) [2]	kPa	
Nenn-Volumenstrom Vorlauf (Heizkörper)	l/s	0,20
Max. extern verfügbarer Druck (Heizkörper) [2]	kPa	
Min. Volumenstrom Vorlauf (Abtauen)	l/min.	15
Min./max. Wasserbetriebstemperatur (Kühl-/Heizbetrieb)	°C	18 / 75
Primärpumpe		Grundfos UPM4L (K) LIN
Heizkreispumpe		Grundfos UPM4L (K) LIN
Allgemein		
Entleer-Anschlüsse	mm	22
Verbindungsleitungen zu externem Warmwasserspeicher	mm	28
Schutzart	IP	X1D
Abmessungen (B x H x T) mm 600 x 1180 x 600		

[1] Für die Ausseneinheit ist eine separate Spannungsversorgung erforderlich.
[2] Der verfügbare Druck hängt von der angeschlossenen Wärmepumpe bzw. der hydraulischen Entkopplung ab.

meier tobler

Meier Tobler AG
Bahnstrasse 24, 8603 Schwerzenbach
T 044 806 41 41, meiertobler.ch

Fachberatung 0848 800 008
eshop.meiertobler.ch