Ansicht Wärmepumpenkonsolen
M 1:10

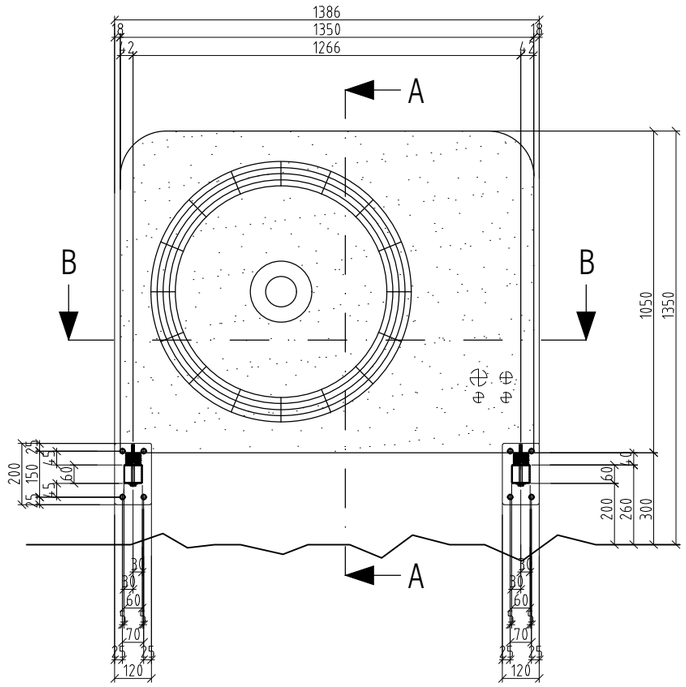

Schnitt Vertikal A-A
M 1:10

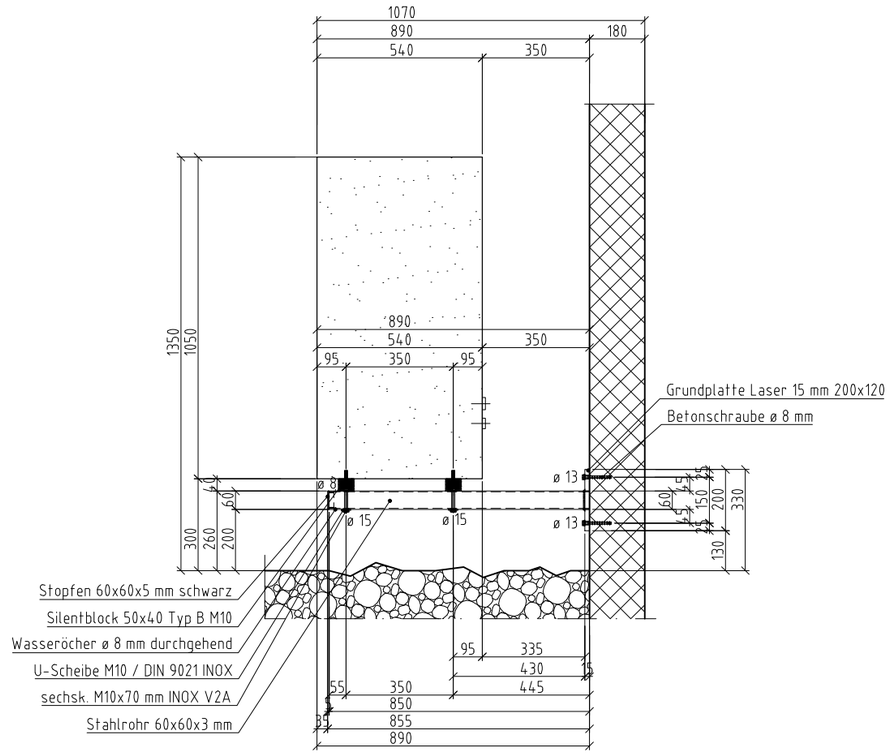

Schnitt Horizontal B-B
M 1:10

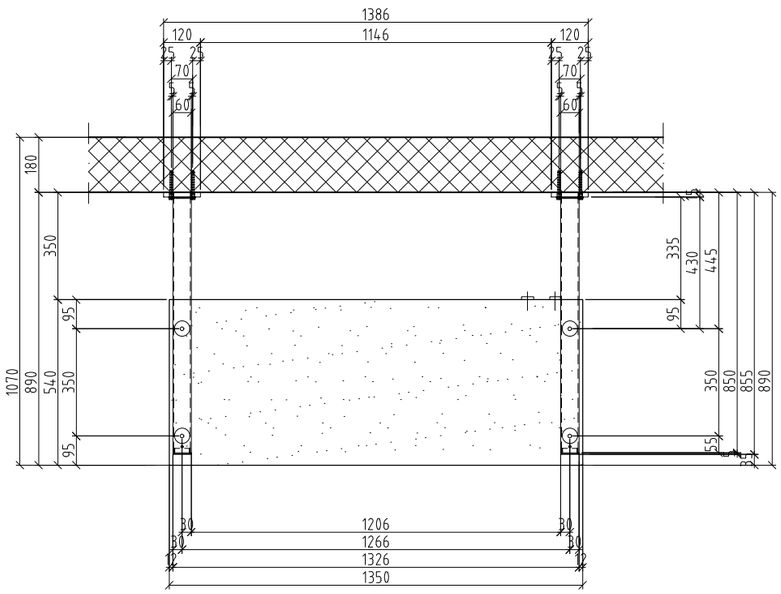

Material Konsolen :

Grundplatte	Laser 15 mm 120 x 200 S355JR Rohr durchlaufend hinten Tig. schmelzen Bohrungen ø 13 mm
Rohr	Stahlrohr 60 x 60 x 3 mm E235+ vorne Mag. Kehlnaht a= 6 mm hinten Tig. schmelzen Bohrungen ø 15 / 8 mm
Befestigung Wärmepumpe	Silentblock ø 50 x 40 mm, Typ B, M 10, 57° Sh. mit sechsk. Schraube M 10 x 70 mm und U-Scheibe M 10 DIN 9021 INOX V2A
Deckel Rohr	Flachkopfdeckel PE 60 x 60 x 5 mm
Befestigung in Betonwand	Betonschraubanker ø 8 mm INOX V4A Verankerungstiefe 70 mm Betonwand 180mm C 25 / 30 gerissen

Behandlung:

Konsolen	Feuerverzinkt
Schrauben	roh V2A
Dübel	roh V4A

EN 1090-2			
Ausführungsklasse	keine "EXC" erforderlich	EXC1	EXC2
	X	☐	☐
Werkstoff im Plan nicht bezeichnet	Stahl: S 235 JR / S 355 JR / Chromstahl:1.4301		
Schweissnaht im Plan nicht bezeichnet	MAG 135	TIG 141	E-Hand 111
	X	X	☐
	Nach der Zeichnung / im Beschrieb		

Technische Information
Alle Schweissnähte Bewertungsgruppe C
Alle HV-Garnituren voll Vorgespannt

Objekt: Meier Tobler AG Bahnstrasse 24, 8603 Schwerzenbach

Bauherr: Meier Tobler AG Bahnstrasse 24, 8603 Schwerzenbach

Architekt:

Konsolen für Wärmepumpe AW OR10
Ansicht
Schnitt Vertikal, Horizontal

Massstab			
1:10	Gez.:	Urban Silvestri	14.08.2024
	Index A	Lochbohrungen	20.01.2025
	Index B		
	Index C		
	Index D		

meier tobler

Kom. Nummer: 24100242-0

Format: A1

PL-NR: 01 A