meier tobler

Pompa di calore aria-acqua Bosch Compress CS 6800i AW 12 ORE-T Compress CS 6800i AW 12 ORMB-T

Pompa di calore aria-acqua per installazione esterna, con tecnologia Inverter, temperatura di mandata fino a 75°C, liquido refrigerante R290, potenza termica 11,56 kW (A-7/W35).

Grazia alla tecnologia Inverter, a due elettrovalvole e a un ventilatore modulante, la pompa di calore aria-acqua CS 6800i AW di Bosch raggiunge un coeficente di prestazioni molto elevati, assicurando un funzionamento silenzioso. Dotata di un modulo idraulico murale e di un sistema di regolazione integrata UI800, questa pompa di calore a installazione esterna richiede poco spazio e convince per il suo peso ridotto, grazie al suo alloggiamento compatto in EPP (polipropilene espanso) Il mantello rimovibile, l'accesso rapido alla scatola di collegamento elettrico e al circuito frigorifero, facilitano la manutenzione. Unità interna con design in plexiglas di alta qualità.

I principali vantaggi

- Progettata per nuovi edifici e anche come le ristrutturazioni di edifici grazie all'elevata temperatura di mandata fino a 75 °C
- Funzionamento particolarmente silenzioso
- Peso dell'apparecchio estremamente ridotto
- Versione reversibile per il raffreddamento, riscaldamento e preparazione dell'acqua calda sanitaria

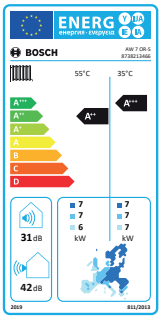

Sistema pompe di calore modulari

pompe di calore
CERTIFICATO DI QUALITÀ

Unità interna



ORE

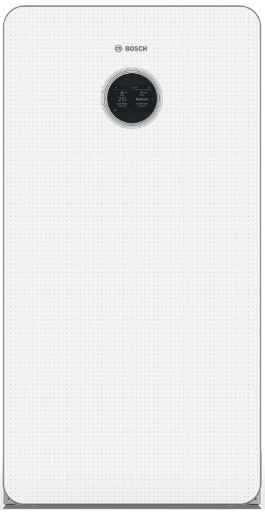

ORMB

Unità esterna



BOSCH

Dati tecnici

Compress CS 6800i AW 12 ORE-T / ORMB-T

Specifiche		
N. articolo CS 6800i AW 12 ORE-T / ORMB-T		14860.711 / 14860.716
Modello		Compress CS 6800i AW 12 ORE-T / ORMB-T
Classe energetica		A++
Classe energetica Applicazione a bassa temperatura		A+++
Sorgente termica		Aria
Installazione		Esterno
Stadi di potenza		Inverter
Fascia di modulazione con A2/W35 (kW)		2,1 - 12,6
Capacità di riscaldamento/fattore di potenzaCOP A-7/W35	kW/–	11,56 / 2,43
Capacità di riscaldamento/fattore di potenzaCOP A2/W35, nominale	kW/–	4,59 / 4,48
Capacità di riscaldamento/fattore di potenzaCOP A35/W7	kW/–	6,70 / 2,39
Colore corpo		bianco
Temperatura di mandata max.	°C	75 (con temperatura esterna da +10 a +25 °C)
Limite di impiego sorgente termica	°C	da -20 - +45
Portata aria / Flusso nominale	m^3/h / Ltr. / h	1880 / 1728
Livello di potenza sonora secondo EN120102 / ErP	dB(A)	45
Livello sonoro massimo Livello di potenza sonora diurna	dB(A)	60
Livello sonoro massimo Livello di potenza sonora notturna (Livello 3)	dB(A)	52
Tonalità	dB(A)	0
Dimensioni (AxLxP)	mm	1050x1350x540
Peso	kg	212
Refrigerante/Contenuto	kg	R290 / 1,6
Altitudine dell'installazione sul livello del mare		fino a 2000 m
Dati elettrici		
Alimentazione/Protezione	V,Hz/A	3X400V / 50Hz / C16A
Tensione di comando/Protezione	V, Hz/A	1x230V / 50Hz / C16A
Avviatore progressivo del compressore		Inverter
Corrente allo spunto / corrente massima di esercizio	A	13 / 13
Potenza max. assorbita (A2/ W35)	kW	4,78
Grado di protezione	IP	X4D

Potenza riscaldamento da tavolo

	Capacità (kW)	COP (-)
Max. Potenza in uscita a A -10/W35; COP	11,82	2,46
Potenza massima in uscita Potenza in uscita a A -7/W35; COP	11,56	2,43
Potenza massima in uscita Potenza in uscita a A +7/W35; COP	12,90	2,71
Potenza nominale in uscita a A +7/W35; COP	5,58	4,84
Potenza massima in uscita Potenza in uscita a A +7/W55; COP	12,84	2,21
Potenza massima in uscita Potenza in uscita a A +20/W55	13.2	
Potenza massima in uscita Potenza in uscita a A +10/W55	12.6	
Potenza massima in uscita Potenza in uscita a A +10/W35	13.1	

Tabella di capacità di raffreddamento

	Capacità (kW)	EER (-)
Capacità massima di raffreddamento a A 35/W7; EER	7,59	2,30
Capacità massima di raffreddamento a A 35/W18; EER	9,56	2,63
Capacità di raffreddamento a A 35/W18, nominale	6,16	3,79

meier tobler

Dati tecnici

ORE

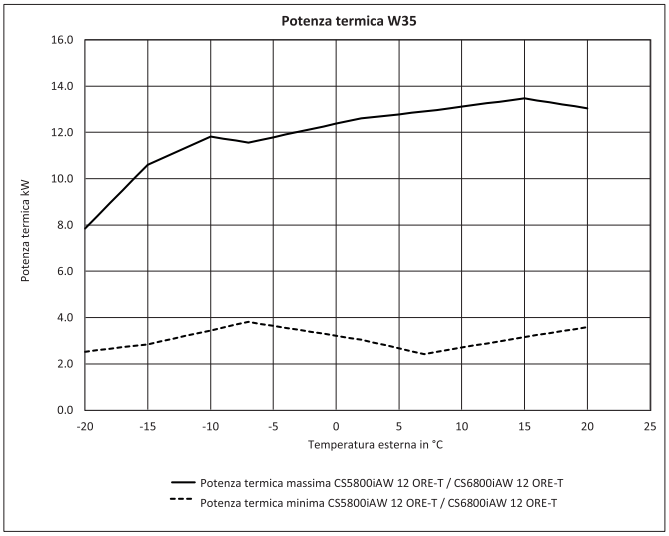

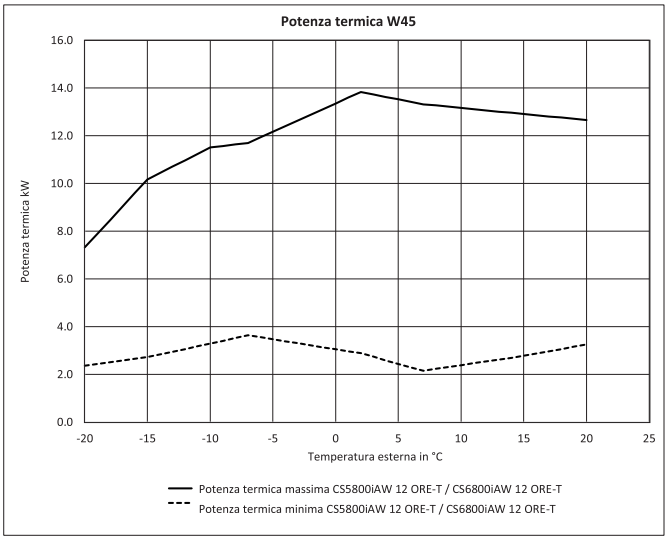

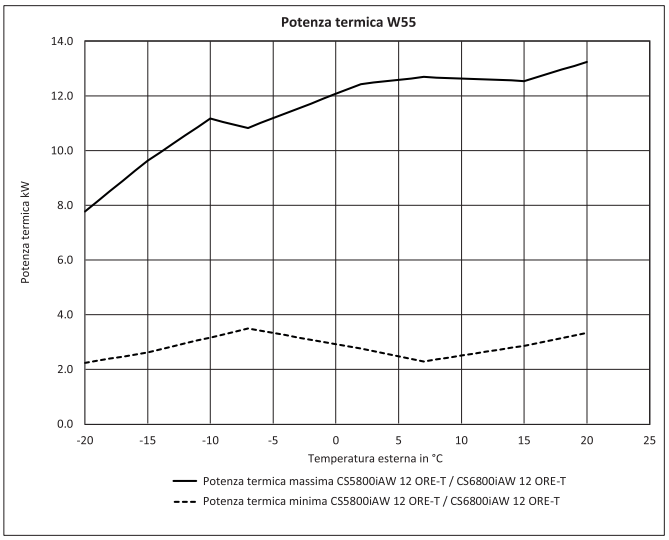

ORMB

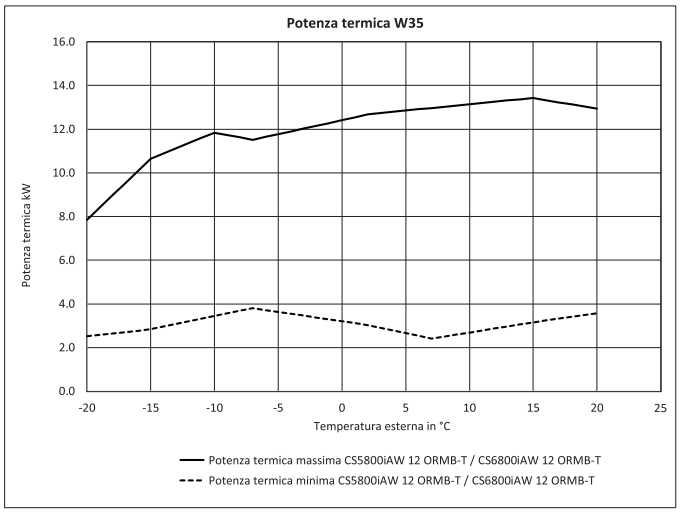

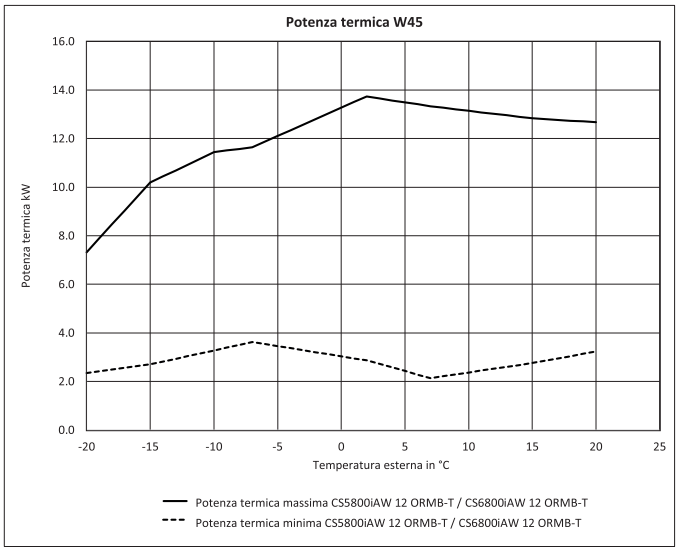

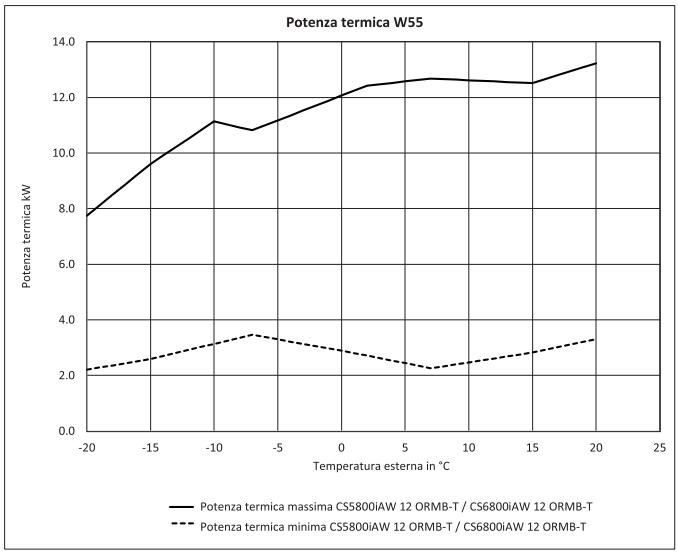

meier tobler

Dati tecnici

Limiti all'uso del riscaldamento

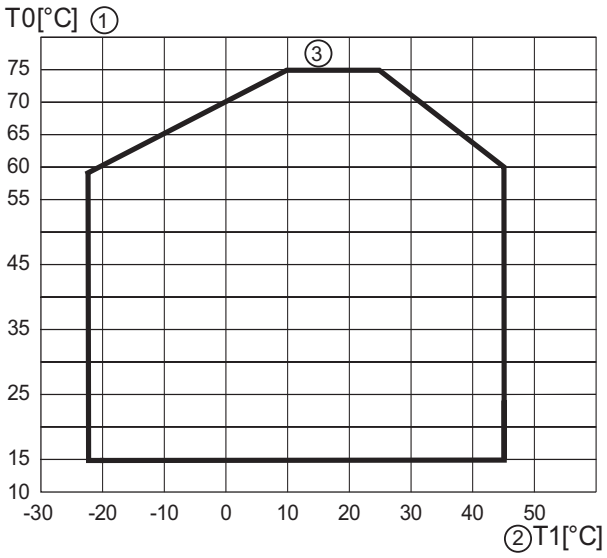

1 Temperatura di flusso (T0)
2 Temperatura esterna (T1)
3 Temperatura di mandata

Limiti all'uso del raffreddamento

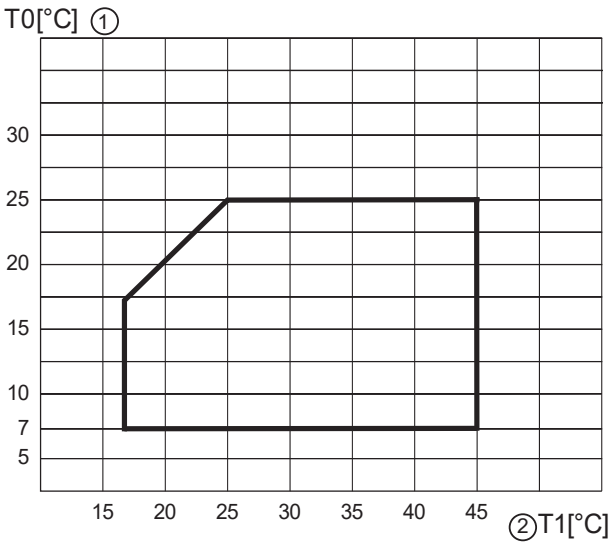

1 Temperatura di flusso (T0)
2 Temperatura esterna (T1)

Unità esterna

Vista dietro

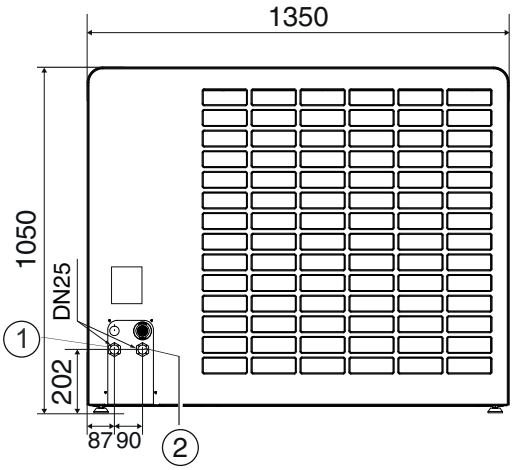

1 Condotte mandata pompa di calore 1" AG
2 Ritorno pompa di calore 1" AG

Vista frontale con zoccolo

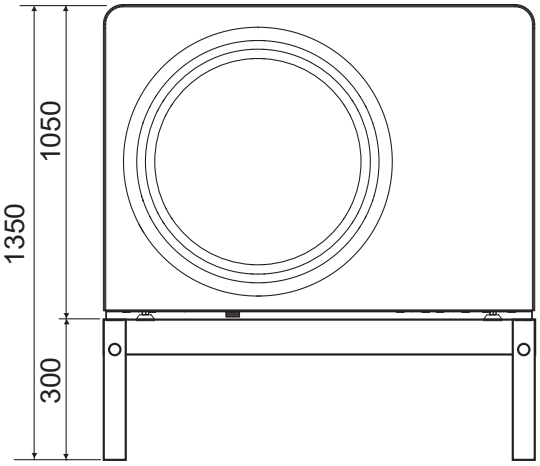

Piano dal basso

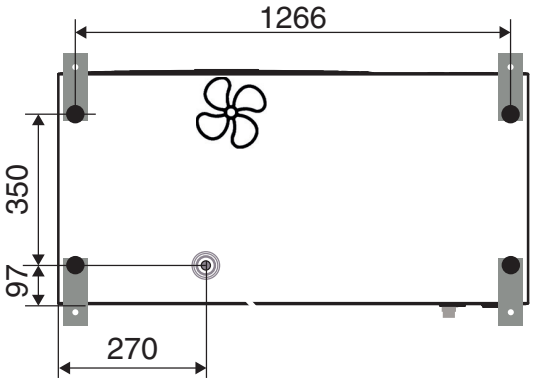

meier tobler

Dati tecnici

Distanze di manutenzione e sicurezza

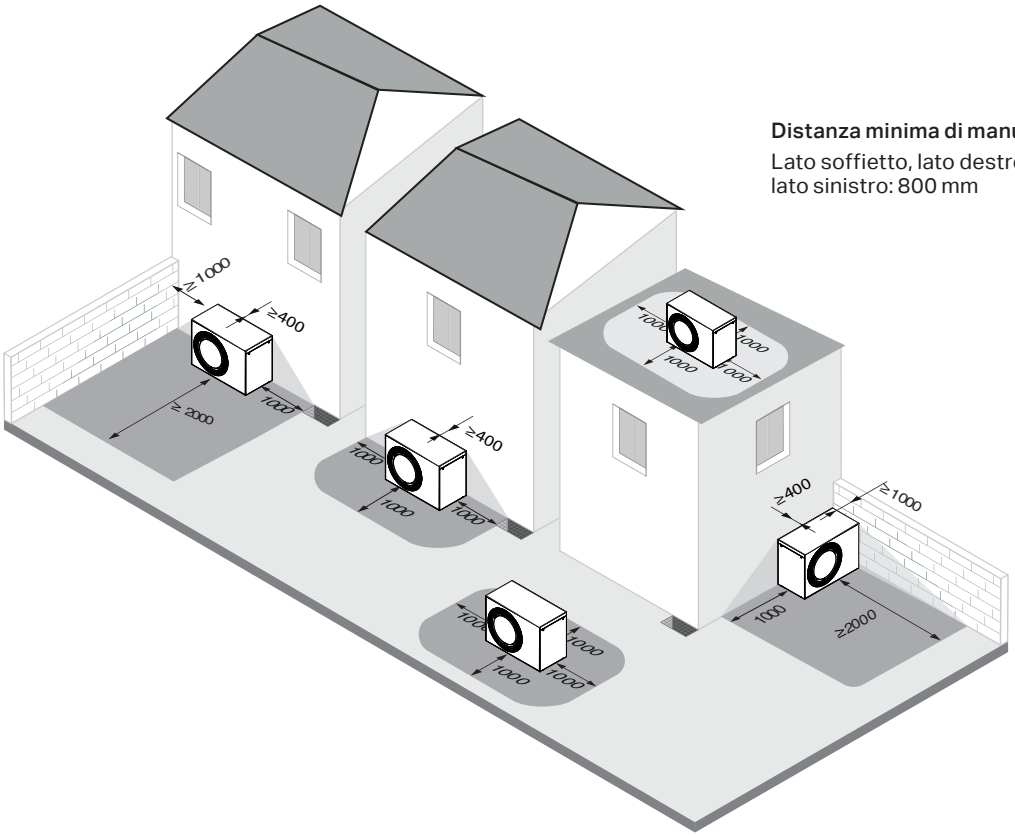

Distanza minima di manutenzione
Lato soffietto, lato destro, lato sinistro: 800 mm

Diagramma della pompa

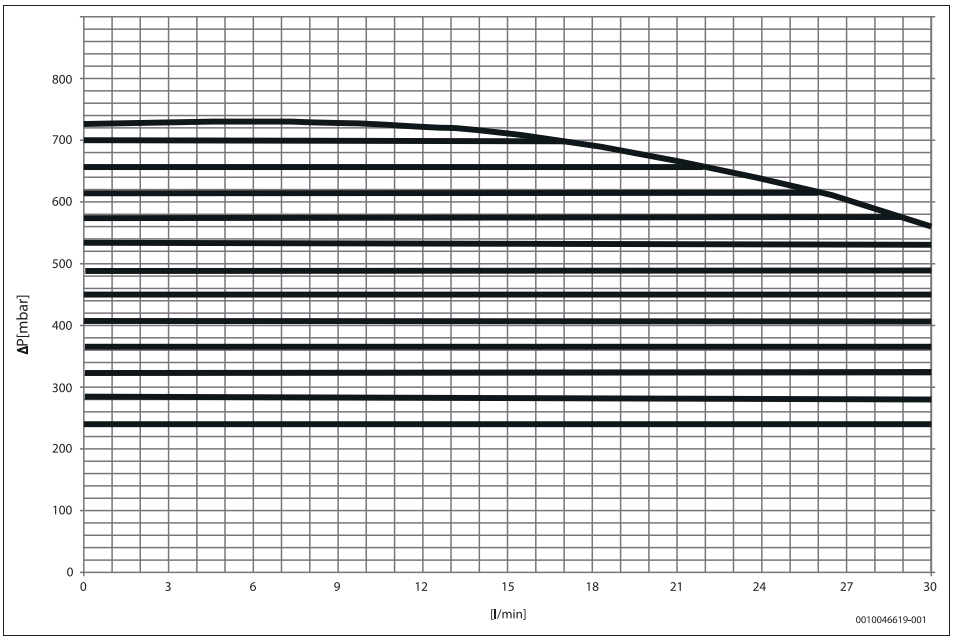

Diagramma delle prestazioni della pompa Grundfos UPM4L a pressione costante (inclusa nelle unità interne ORE e ORMB)

meier tobler

Dati tecnici

Unità interna ORE

Vista frontale

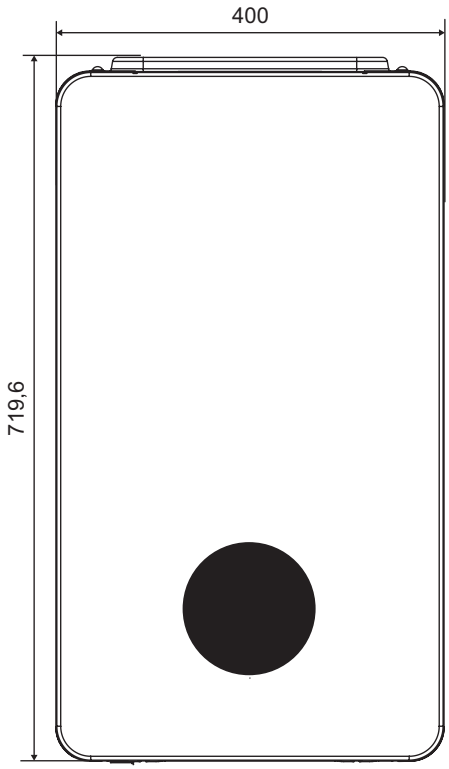

Distanze laterali

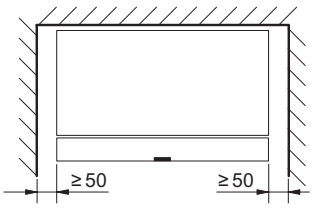

Distanza sopra e davanti

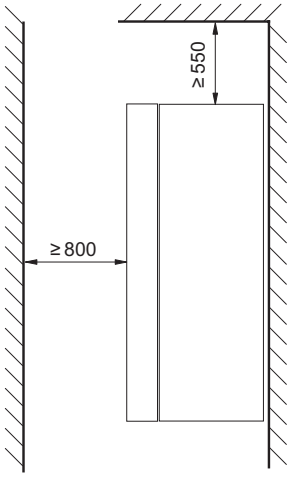

Piano sopra

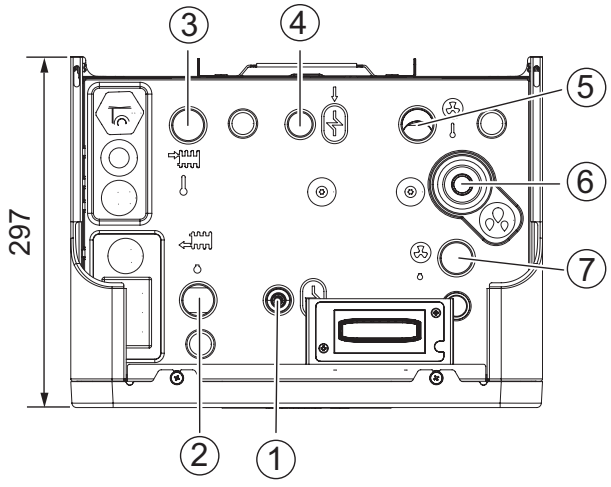

1 Condotta ritorno scalda-acqua
2 Condotta ritorno riscaldamento
3 Condotta mandata riscaldamento
4 Condotta mandata scalda-acqua
5 Entrata fluido portatore di calore pompa di calore
6 Valvola di sicurezza della sovrappressione
7 Uscita fluido portatore di calore pompa di calore

Unità interna ORE	**Unità**	
Dati elettric		
Alimentazione elettrica	V	230 [2]
Dimensione dei fusibili consigliata, classe gL/C	A	3 x 16
Riscaldamento supplementare	kW	3/6/9
Riscaldamento		
Raccordi riscaldamento (mandata e ritorno)	mm	Ø 28
Raccordi pompa di calore (mandata e ritorno)	mm	Ø 28
Pressione di servizio max.	kPa	300
Pressione di servizio min.	kPa	70
Vaso d'espansione	l	-
Temperatura max. dell'acqua (mandata, solo supplementare	°C	75
Temperatura min. Dell'acqua	°C	7
Accumulatore acqua calda (acs)		
Tipo di raccordo per mandata e ritorno	mm	Ø 22
Fluido di trasferimento del calore		
Perdita di carico disponibile per le tubazioni e i componenti tra l'unità interna e l'unità esterna	kPa	28,6 [3]
Portata minima (sbrinamento)	l/min	15
Tipo di pompa di circolazione PC0	Grundfos UPM4L K	
Generali		
Allacciamento rete fognaria	mm	Ø 24
Indice di protezione	IP	X4D
Dimensioni (larghezza x profondità x altezza)	mm	400 x 300 x 710
Pesi	kg	26

[2] *1N AC, 50 Hz*
[3] *La portata e l'altezza del fabbisogno residuo dipendono dalla pompa di calore collegata.*

meier tobler

Dati tecnici

Unità interna ORMB

Vista frontale

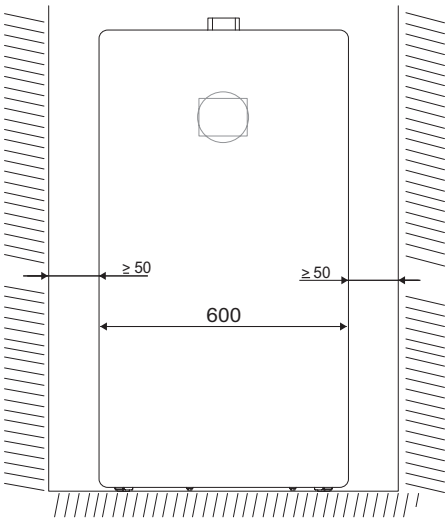

Vista frontale: distanza laterale minima dalla parete.
Per altre unità, la distanza è definita come 0 mm.

Vista dall'alto: posizioni dei collegamenti

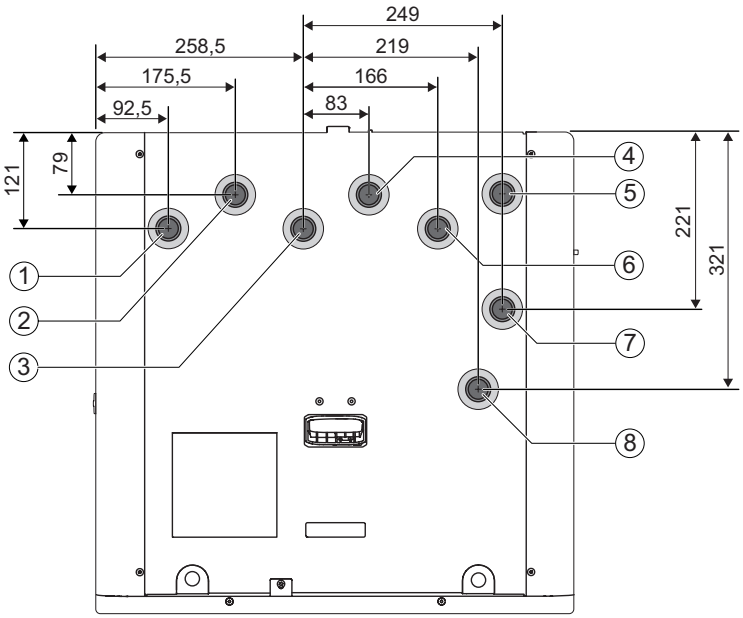

1 Circuito di riscaldamento di mandata 1
2 Ritorno circuito di riscaldamento 1
3 Mandata circuito di riscaldamento 2 (se si utilizza l'accessorio set di espansione)
4 Ritorno del circuito di riscaldamento 2 (quando si utilizza l'accessorio set di espansione)
5 Mezzo di trasferimento del calore dall' unità esterna
6 Mezzo di trasferimento del calore verso l'unità esterna
7 Flusso verso il serbatoio dell'acqua calda
8 Ritorno dal serbatoio dell'acqua calda

Vista laterale

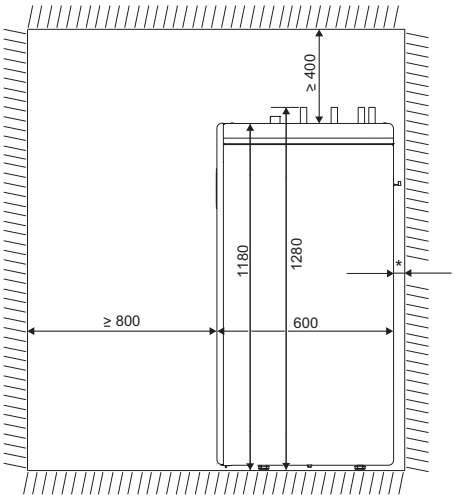

Vista laterale: distanza minima dalla parete opposta e dalla parete posteriore.

* Per il tubo di scarico e i cavi è necessaria una distanza minima tra il retro dell'apparecchio e la parete.

Dati tecnici dell'unità interna ORMB	Unità	
Collegamento elettrico		
Alimentazione (trifase/singola) [1]	V	400 (3N ~) 50 Hz / 230 (1N ~) 50 Hz
Inserto di riscaldamento elettrico / stadi	kW	3 / 6 / 9
Sistema di riscaldamento		
Connessioni	-	28 mm
Pressione di esercizio massima consentita	kPa/bar	300 / 3
Pressione minima di esercizio	kPa/bar	70 / 0,7
Serbatoio di espansione	l	17
Volume di archiviazione del buffer	l	70,5
Portata nominale (riscaldamento a pavimento)	l/s	0,34
Pressione massima disponibile all'esterno (riscaldamento a pavimento) [2]	kPa	
Portata nominale (radiatore)	l/s	0,20
Pressione massima disponibile all'esterno (radiatore) [2]	kPa	
Portata minima di alimentazione (sbrinamento)	l/min.	15
Temperatura di mandata min./max. (funzionamento in raffreddamento/riscaldamento)	°C	18 / 75
Pompa primaria		Grundfos UPM4L (K) LIN
Pompa del circuito di riscaldamento		Grundfos UPM4L (K) LIN
Generale		
Collegamenti di scarico	0 mm	22
Tubi di collegamento al serbatoio esterno dell'acqua calda	0 mm	28
Classe di protezione	IP	X1D
Dimensioni (L x A x P) mm 600 x 1180 x 600		
Peso con / senza imballaggio	kg	103 / 90

[1] Per l'unità esterna è necessaria un'alimentazione separata.
[2] La pressione disponibile dipende dalla pompa di calore collegata o dal disaccoppiamento idraulico.

meier tobler

Meier Tobler SA
Via Serta 8, 6814 Lamone
T 091 935 42 42, meiertobler.ch

Consulenza tecnica 0848 800 008
eshop.meiertobler.ch