meier tobler

Pompe à chaleur air-eau
Compress CS 6800i AW 10 ORE-T
Compress CS 6800i AW 10 ORMB-T

Pompe à chaleur air-eau pour une installation extérieure, avec technologie Inverter, température de départ jusqu'à 75°C, fluide frigorigène R290, puissance thermique 9,57 kW (A-7/W35).

Grâce à la technologie Inverter, à deux détendeurs électroniques ainsi qu'à un ventilateur modulant, la pompe à chaleur air-eau CS 6800i AW de Bosch atteint des coefficients de performance très élevés, tout en assurant un fonctionnement silencieux.
Dotée d'un module hydraulique mural et d'un système de régulation intégré UI800, cette pompe à chaleur à installer en extérieur ne requiert que peu de place et convainc par son faible poids et ce, grâce à son boîtier compact en EPP (polypropylène expansé).
L'habillage démontable, l'accès rapide au boîtier de raccordement électrique ainsi qu'au circuit frigorifique facilitent l'entretien. Unité intérieure avec design en plexiglas de haute qualité.

Les principaux atouts

- Conçue pour les nouvelles constructions ainsi que les assainissements de bâtiments grâce à une température de départ élevée jusqu'à 75 °C
- Fonctionnement particulièrement silencieux
- Poids de l'appareil extrêmement faible
- Version réversible pour le refroidissement, le chauffage et la production d'eau chaude sanitaire

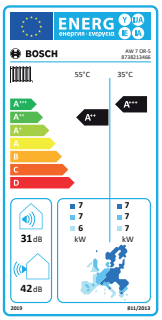

Système de pompe à chaleur modulaire

Unités intérieures



ORE

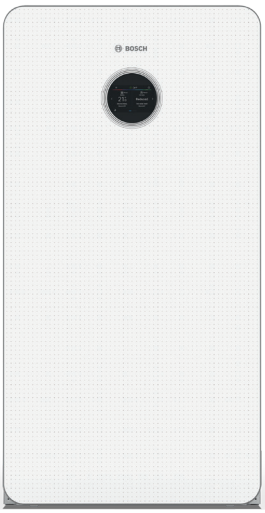

ORMB

Unité extérieure



BOSCH

Données techniques

Compress CS 6800i AW 10 ORE-T / ORMB-T

Données de performances		
N° d'article CS 6800i AW 10 ORE-T / ORMB-T		14860.707 / 14860.711
Type		Compress CS 6800i AW 10 ORE-T / ORMB-T
Classe d'efficacité énergétique		A++
Classe d'efficacité énergétique Application basse température		A+++
Source de chaleur		Air
Emplacement		Extérieur
Niveau de puissance		Inverter
Plage de modulation à A2/W35		2,1 - 11,7
Puissance de chauffage/facteur de puissance COP A-7/W35	kW/–	9,57 / 2,47
Puissance de chauffage/facteur de puissance COP A2/W35, nominale	kW/–	4,59 / 4,48
Puissance de chauffage/facteur de puissance COP A35/W7	kW/–	6,70 / 2,39
Couleur de l'habillage		Blanc
Temp. de départ maximale	°C	75 (à une température extérieure de +10 à +25 °C)
Seuils inférieur et supérieur d'utilisation de la source de chaleur	°C	-20 à +45
Débit d'air / Débit nominal	m^3/h / Ltr. / h	1720 / 1644
Niveau de puissance acoustique selon EN120102 / ErP	dB(A)	42
Niveau sonore max. Puissance sonore de jour	dB(A)	58
Niveau sonore max. Puissance acoustique nocturne (niveau 2)	dB(A)	48
Tonalité	dB(A)	0
Dimensions (h x l x p)	mm	1050x1350x540
Poids	Kg	212
Fluide frigorigène / contenance	Kg	R290 / 1,6
Altitude d'installation au-dessus du niveau de la mer		jusqu'à 2000 m d'altitude
Données électriques		
Tension de raccordement / protection par fusibles	V,Hz/A	3X400V / 50Hz / C16A
Tension de commande / protection par fusibles	V, Hz/A	1x230V / 50Hz / C16A
Démarreur progressif du compresseur		Inverter
Courant de démarrage / courant de service max.	A	13 / 13
Absorption électrique maximale en kW (A2/ W35)	kW	4,11
Indice de protection	IP	X4D

Tableau des performances du chauffage

	Puissance (kW)	COP (-)
Puissance de sortie à A -10/W35; COP	9,99	2,72
Puissance de sortie à A -7/W35; COP	9,57	2,47
Max. Puissance nominale à A +7/W35; COP	12,67	3,0
Puissance nominale fournie à A +7/W35; COP	5,58	4,84
Max. Puissance de sortie à A +7/W55; COP	12,07	2,26
Max. Leistungsabgabe bei A +20/W55	12,4	
Max. Leistungsabgabe bei A +10/W55	12,2	
Max. Leistungsabgabe bei A +10/W35	13,0	

Tableau de puissance refroidissement

	Puissance (kW)	EER (-)
Puissance de refroidissement max. pour A 35/W7; EER	6,7	2,39
Puissance de refroidissement max. pour A 35/W18; EER	8,9	2,88
Puissance nominale de refroidissement pour A 35/W18	5,4	3,88

meier tobler

Données techniques

ORE

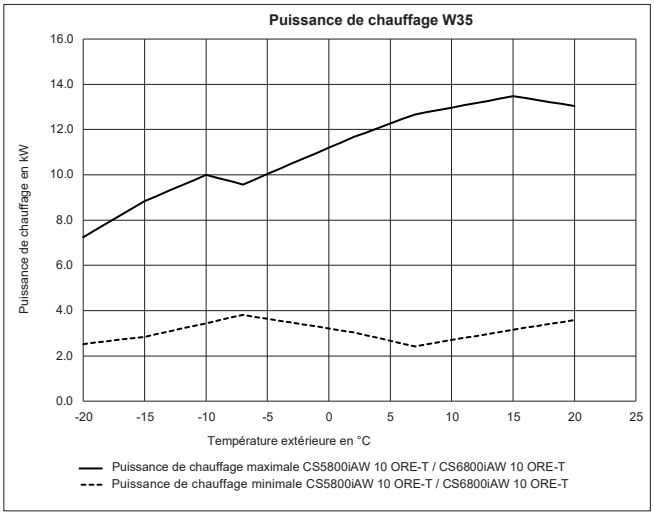

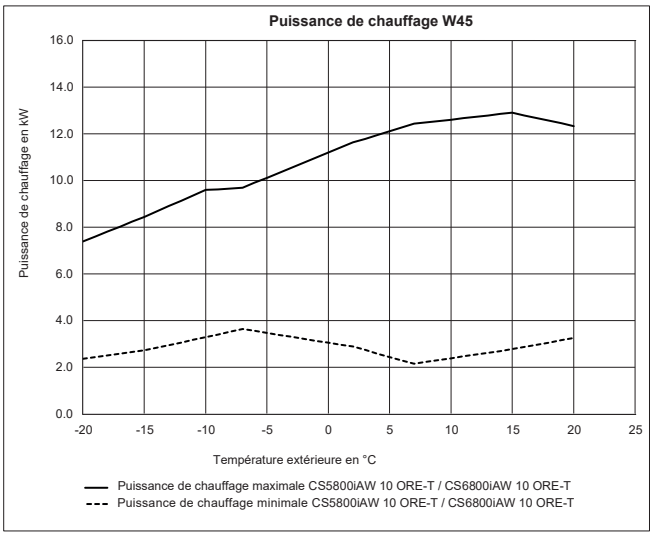

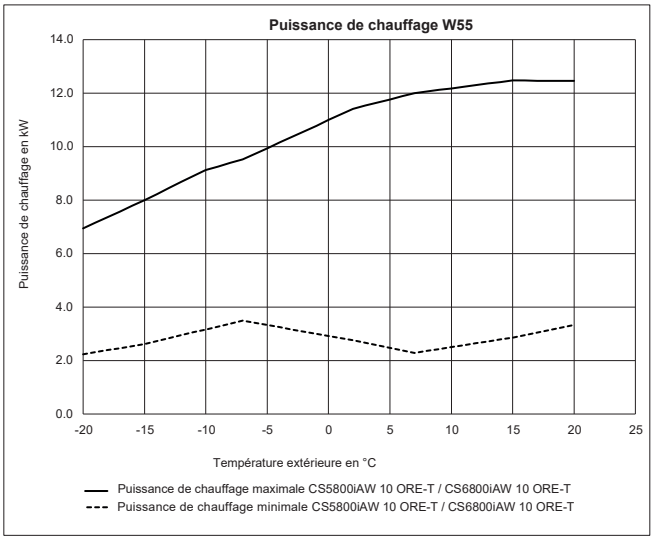

ORMB

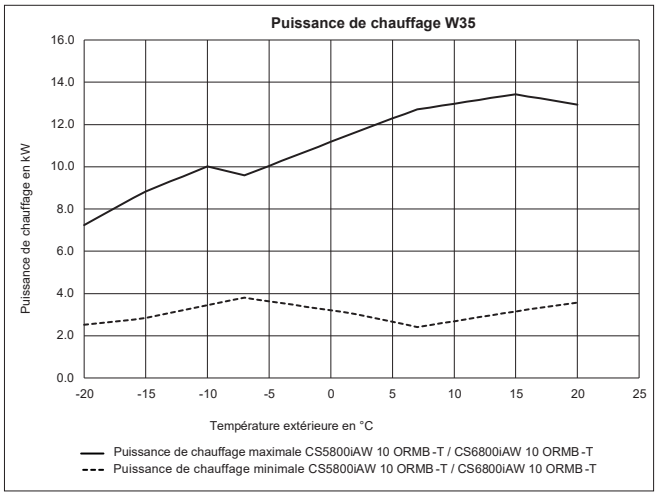

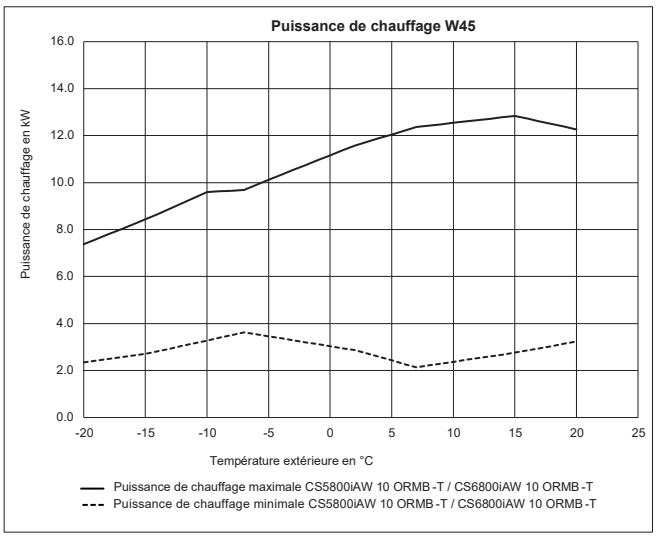

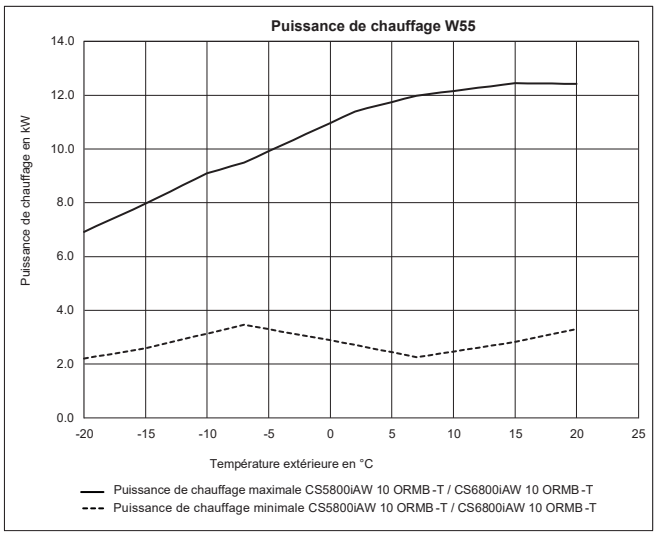

meier tobler

Données techniques

Limites d'utilisation du chauffage

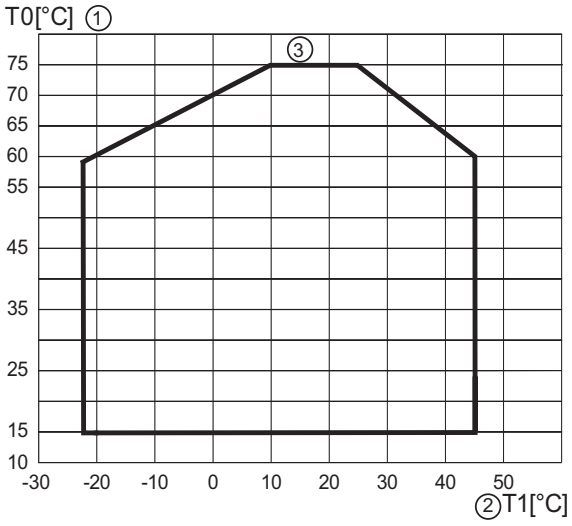

1 Température de départ (T0)
2 Température extérieure (T1)
3 Température de départ

Limites d'utilisation du refroidissement

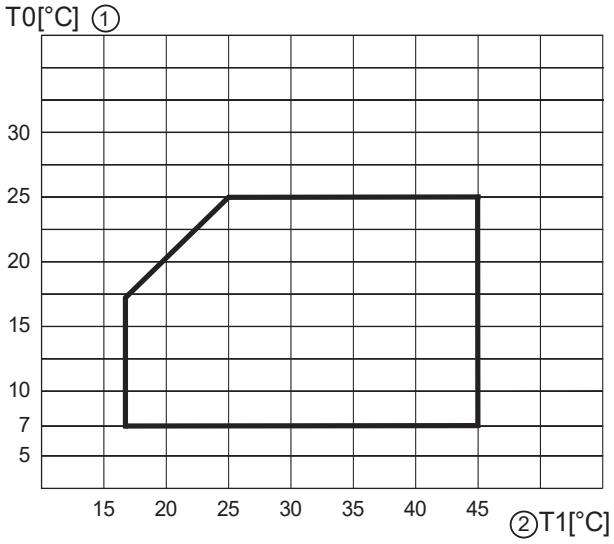

1 Température de départ (T0)
2 Température extérieure (T1)

Vue arrière

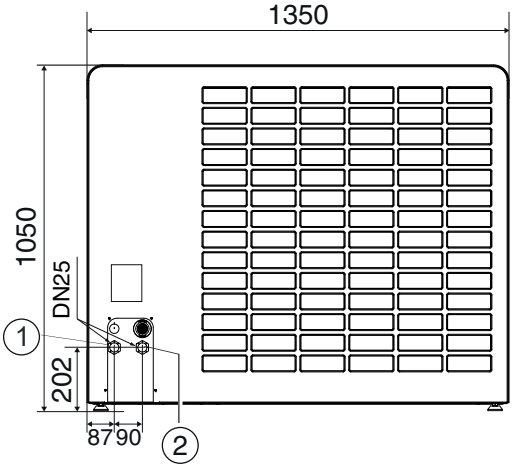

1 Conduit aller pompe à chaleur 1" AG
2 Retour pompe à chaleur 1" AG

Vue frontale avec socle

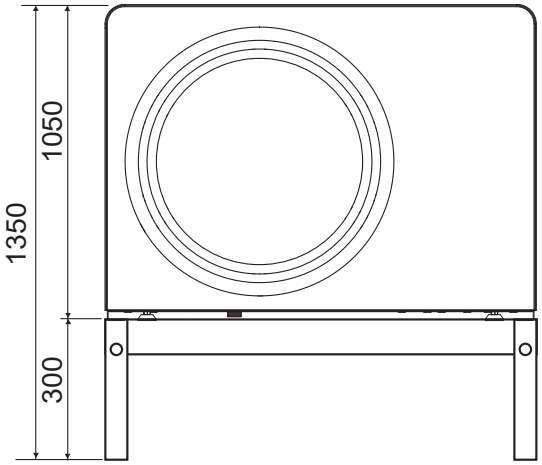

Plan depuis dessous

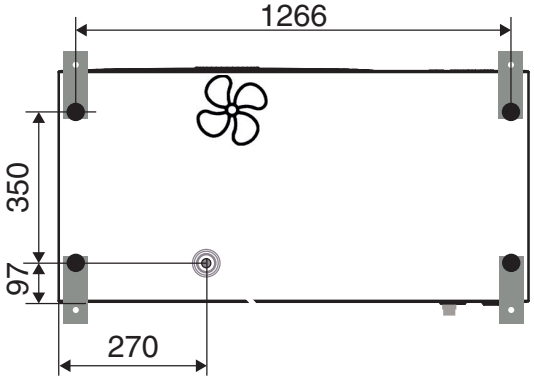

meier tobler

Données techniques

Distances de maintenance et de sécurité

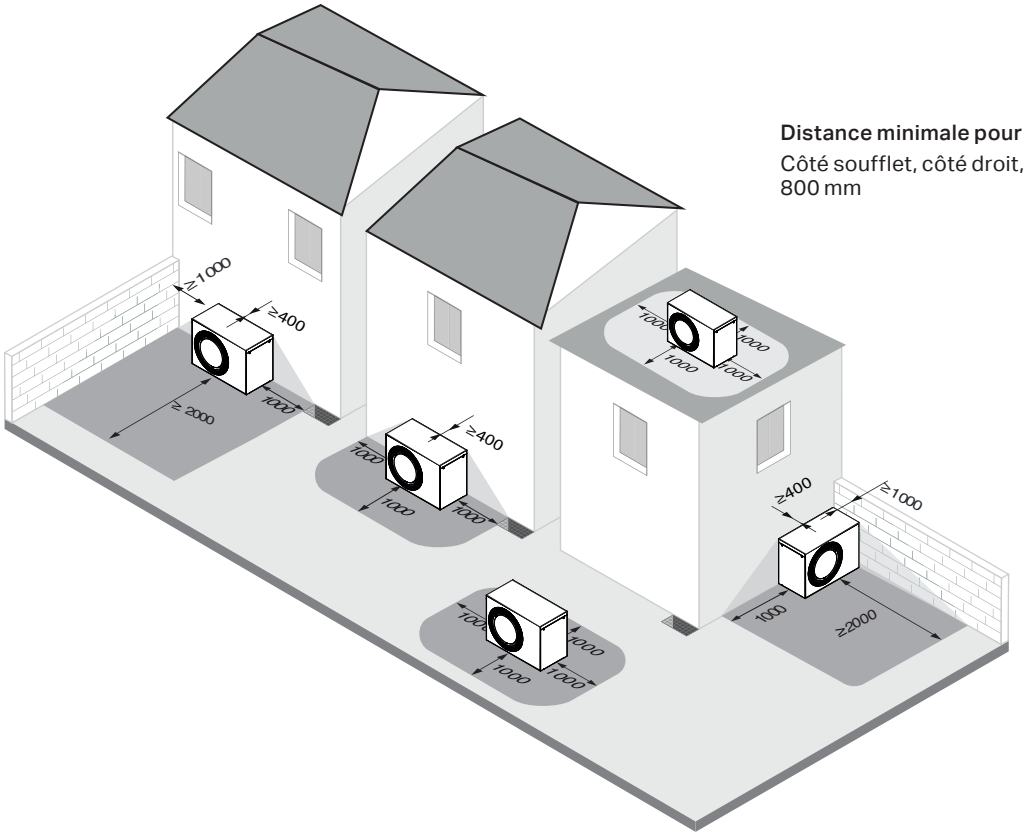

Distance minimale pour l'entretien
Côté soufflet, côté droit, côté gauche:
800 mm

Diagramme de la pompe

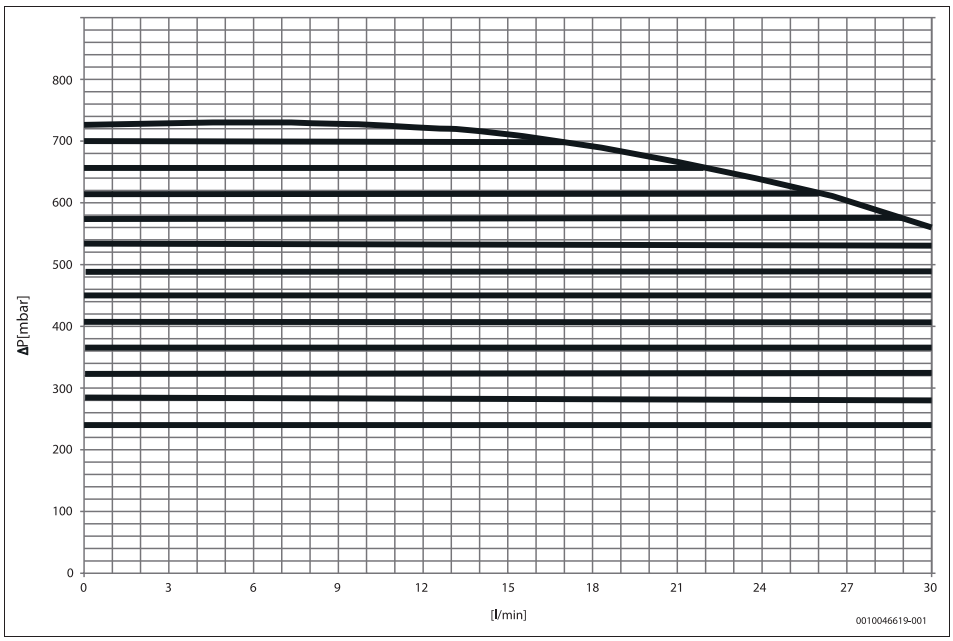

Diagramme de performance pour la pompe Grundfos UPM4L à pression constante (incluse dans les unités intérieures ORE et ORMB)

meier tobler

Données techniques

Unité intérieure ORE

Vue frontale

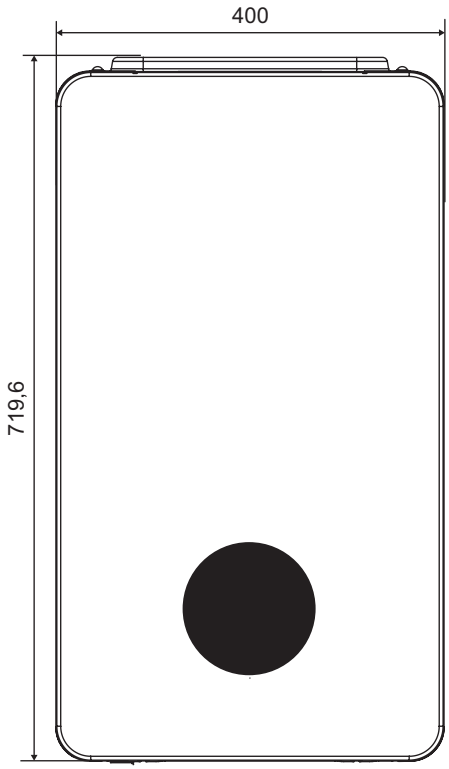

Distances latérales

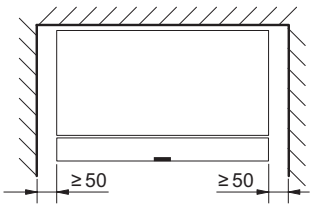

Distances dessus et devant

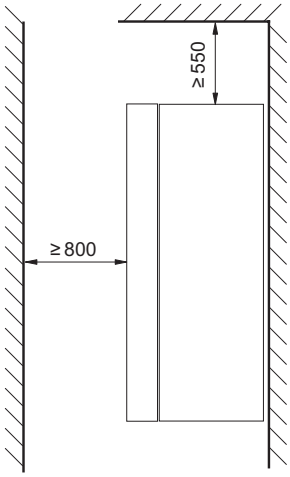

Plan du dessous

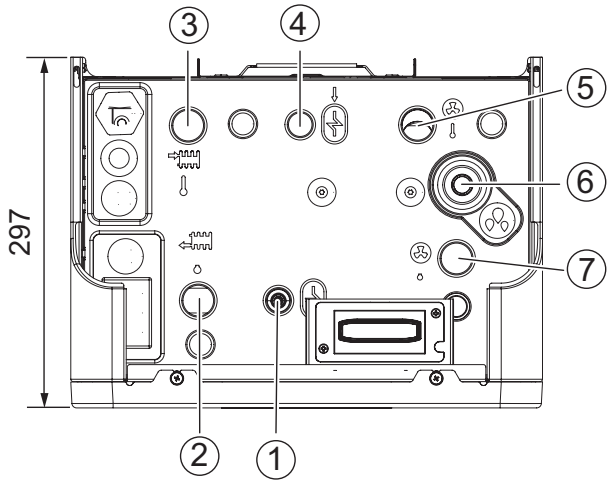

1 Conduite de retour du chauffe-eau
2 Conduit retour chauffage
3 Conduit aller chauffage
4 Conduit aller chauffe-eau
5 Entrée fluide caloporteur pompe à chaleur
6 Evacuation surpression soupape de sécurité
7 Sortie fluide caloporteur pompe à chaleur

Unité intérieure ORE	Unité	
Données électriques		
Alimentation électrique	V	230 [2]
Taille du fusible recommandée, classe gL/C	A	3 x16
Chauffage d'appoint	kW	3/6/9
Chauffage		
Raccords chauffage (départ et retour)	mm	Ø 28
Raccords pompe à chaleur (départ et retour)	mm	Ø 28
Pression de service max.	kPa	300
Pression de service min.	kPa	70
Vase d'expansion	l	-
Température max. de l'eau (départ), uniquement appoint	°C	75
Température min. de l'eau	°C	7
Accumulateur eau chaude (ecs)		
Type de raccordement pour départ et retour	mm	Ø 22
Fluide caloporteur		
Perte de charge disponible pour les tuyaux et les composants entre l'unité intérieure et l'unité extérieure	kPa	28,6 [3]
Débit minimal (dégivrage)	l/min	15
Type du circulateur PC0	Grundfos UPM4L K	
Général		
Raccord des eaux usées	mm	Ø 24
Indice de protection	IP	X4D
Dimensions (largeur x profondeur x hauteur)	mm	400 x 300 x 710
Poids	kg	26

[2] *1N AC, 50 Hz*
[3] *Le débit et la hauteur de la demande résiduelle dépendent de la pompe à chaleur raccordée.*

meier tobler

Données techniques

Unité intérieure ORE

Vue de face

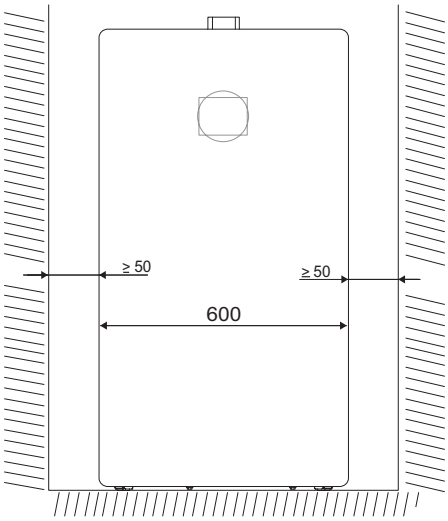

Vue de face: distance latérale minimale par rapport au mur. Par rapport aux autres la distance est définie à 0 mm.

Vue d'en haut: positions des raccords

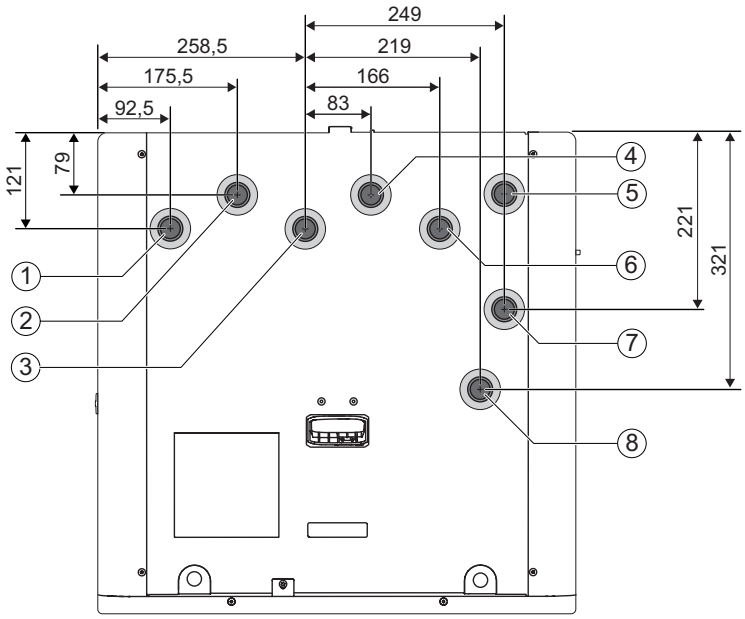

1 Départ circuit de chauffage 1
2 Retour circuit de chauffage 1
3 Départ circuit de chauffage 2 (en cas d'utilisation du kit d'extension)
4 Retour circuit de chauffage 2 (en cas d'utilisation du kit d'extension)
5 Fluide caloporteur de l'unité extérieure
6 Fluide caloporteur vers l'unité extérieure
7 Départ du réservoir d'eau chaude
8 Retour du réservoir d'eau chaude

Vue latérale

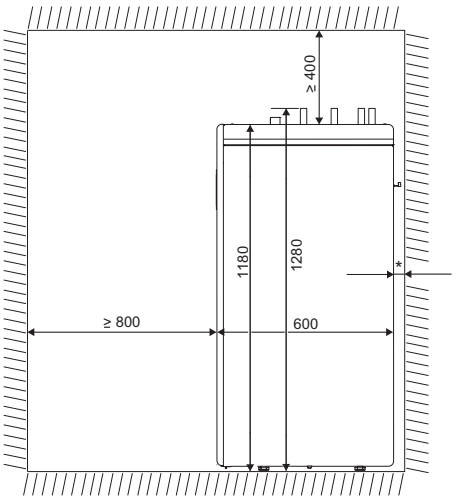

Vue de côté: distance minimale par rapport au mur opposé et au mur arrière.

* Pour le tuyau de vidange et les câbles, il faut un espace minimum entre l'arrière de l'appareil et le mur.

Données techniques de l'unité intérieure ORMB	Unité	
Raccordement électrique		
Alimentation électrique (triphasée/monophasée) [1]	V	400 (3N ~) 50 Hz / 230 (1N ~) 50 Hz
Corps de chauffe électrique / niveaux	kW	3 / 6 / 9
Installation de chauffage		
Raccords	-	28 mm
Pression de service maximale autorisée	kPa/bar	300 / 3
Pression de service minimale	kPa/bar	70 / 0,7
Vase d'expansion	l	17
Volume du réservoir tampon	l	70,5
Débit volumique nominal départ (chauffage au sol)	l/s	0,34
Pression max. disponible en externe (chauffage par le sol)	kPa	
Débit volumique nominal départ (radiateur)	l/s	0,20
Pression max. disponible en externe (radiateur) [2]	kPa	
Débit volumétrique min. départ (dégivrage)	l/min.	15
Température min./max. de départ (mode refroidissement/chauffage)	°C	18 / 75
Pompe primaire		Grundfos UPM4L (K) LIN
Pompe du circuit de chauffage		Grundfos UPM4L (K) LIN
Généralités		
Raccords de vidange	mm	22
Conduites de raccordement au réservoir d'eau chaude externe	mm	28
Indice de protection	IP	X1D
Dimensions (L x H x P) mm 600 x 1180 x 600		
Poids avec / sans emballage	kg	103 / 90

[1] Une alimentation électrique séparée est nécessaire pour l'unité extérieure.
[2] La pression disponible dépend de la pompe à chaleur raccordée ou du découplage hydraulique.

meier tobler

Meier Tobler SA
Chemin de la Veyre-d'En-Haut B6
1806 St-Légier-La Chiésaz
T 021 943 02 22, meiertobler.ch

Conseils spécialisés 0848 800 008
eshop.meiertobler.ch