Plan de socle Bosch
CS 5800i AW 10+12 ORE(ORMB)-T
CS 6800i AW 10+12 ORE(ORMB)-T

Installation du tube de conduite à distance

Avant de pouvoir réaliser le socle, les travaux préliminaires suivants doivent être impérativement effectués:

- Pose du tube de conduite pour chauffage entre la pompe à chaleur et le bâtiment. Pour être protégés contre le gel, les tubes doivent être posés à au moins 20 cm en dessous de la profondeur hors gel (profondeur hors gel dans le Mittelland: env. 80 cm).
- Pose du tube de protection électrique pour le raccordement de la pompe à chaleur au tableau électrique dans le bâtiment.
- Réalisation d'un écoulement des condensats pour la pompe à chaleur avec un tube PE. Le raccordement peut être effectué à la canalisation ou à un puits drainant.
- Combler et tasser la fouille.

Si le tube de conduite devait être posé après la construction du socle, il faut prévoir une réservation dans le socle dans la zone des raccords de la pompe à chaleur.

La longueur maximale de la conduite à distance est de 30 mètres

L'eau de condensation produite durant le fonctionnement doit être évacuée hors gel.
Afin de garantir un écoulement correct, la pompe à chaleur doit être à l'horizontale.
Le tube des condensats doit avoir un diamètre d'au moins 40 mm et l'évacuation doit être réalisée hors gel dans la canalisation des eaux usées ou un puits drainant protégé du gel.

ATTENTION :
Les prescriptions de stockage, d'installation et de concept de sécurité doivent impérativement être respectées pour les pompes à chaleur avec réfrigérant au propane (R290)

meiertobler.ch
eshop.meiertobler.ch
0800 800 805

Données techniques

Volume de protection

Le produit contient le réfrigérant R290
dont la densité est supérieure à celle de l'air. En cas de fuite, le réfrigérant risque de s'accumuler près du sol. Il est donc impératif d'éviter qu'il ne s'accumule dans les renfoncements, les écoulements, les joints, autres éviers, creux ou cuvettes dans le bâtiment.

Aucune ouverture dans le bâtiment (comme des puits de lumière, trappes, robinets, tuyaux de descente ouverts, entrées de caves, fenêtres, portes, ventilations de toitures et systèmes d'égouts de toits, arbres de pompes, arrivées dans des égouts, écoulements d'eaux usées, etc.) n'est autorisée au sein du volume de protection défini autour du produit. Le volume de protection ne doit pas chevaucher les zones générales ou les terrains adjacents.

Aucune source d'allumage, comme des contacteurs, des lampes ou des interrupteurs électriques, n'est autorisée dans le volume de protection. Les volumes de protection définis sont également applicables pour des installations sur des toits en pente, avec une obligation supplémentaire, à savoir qu'aucune ouverture dans le bâtiment et aucune source d'allumage ne sont autorisées en dessous du produit.

Aucune modification structurelle enfreignant les règles susmentionnées n'est autorisée dans le volume de protection.

Volume de protection, pompe à chaleur placée au sol près d'un mur

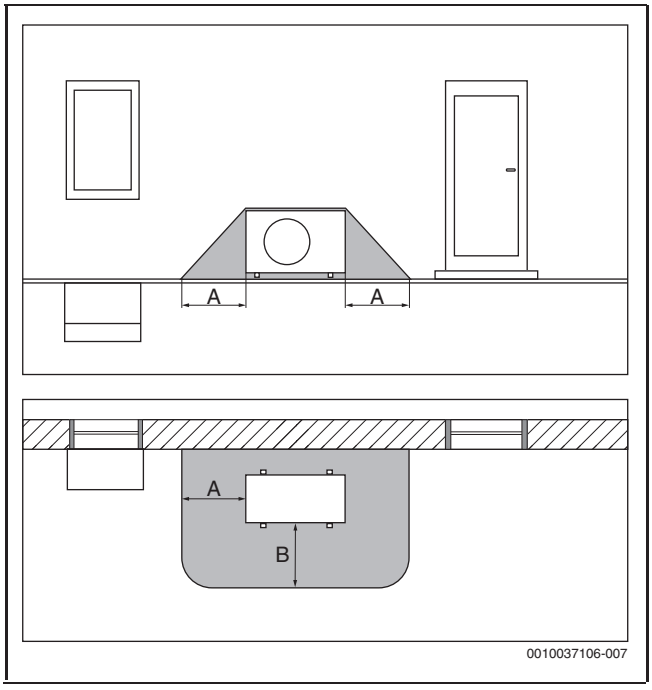

Volume de protection, placement au sol

[A] 1000 mm
[B] 1000 mm

Espace de protection, pompe à chaleur placée au sol, autonome ou sur un toit-terrasse

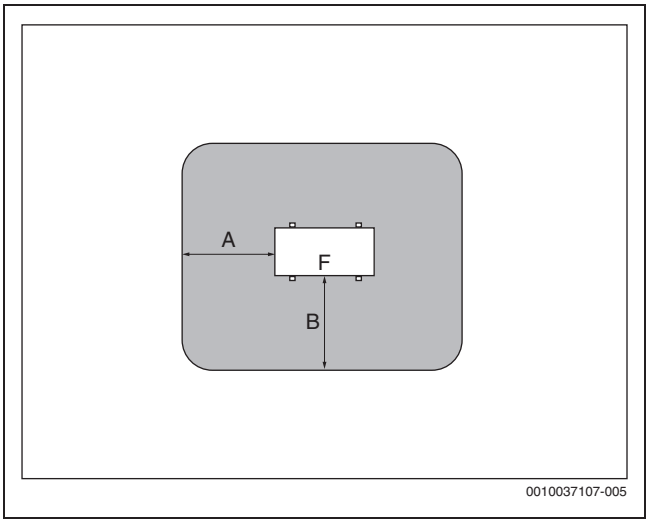

Espace de protection, placemen t au sol sur un terrain ou sous un toit-terrasse

[A] 1000 mm
[B] 1000 mm
[F] Façade

Esapce de protection, pompe à chaleur placée au sol dans un coin

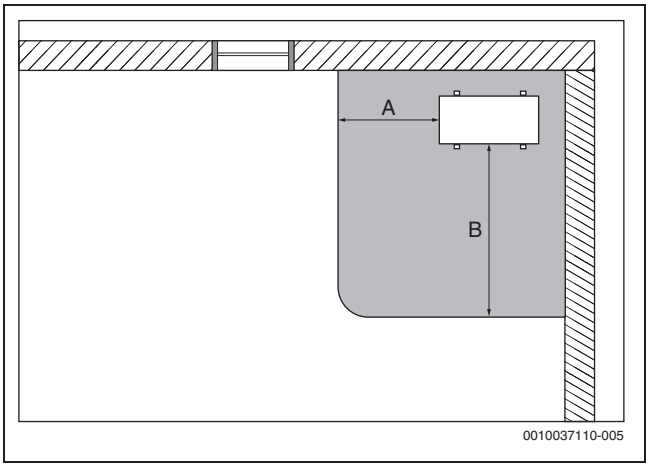

Espace de protection, placement au sol dans un coin

[A] 1000 mm
[B] 2000 mm

Mise en place virtuelle en toute simplicité
Scanner le code QR avec un smartphone ou une tablette et placer la pompe à chaleur choisie dans l'environnement prévu grâce à la réalité augmentée. Outre les dimensions des appareils, les distances de sécurité et d'entretien nécessaires sont également indiquées. Néanmoins, il convient de toujours réaliser des mesures sur place.

meier tobler

Données techniques

Variante fondation en bande

Plan horizontal Dimensions en m / cm

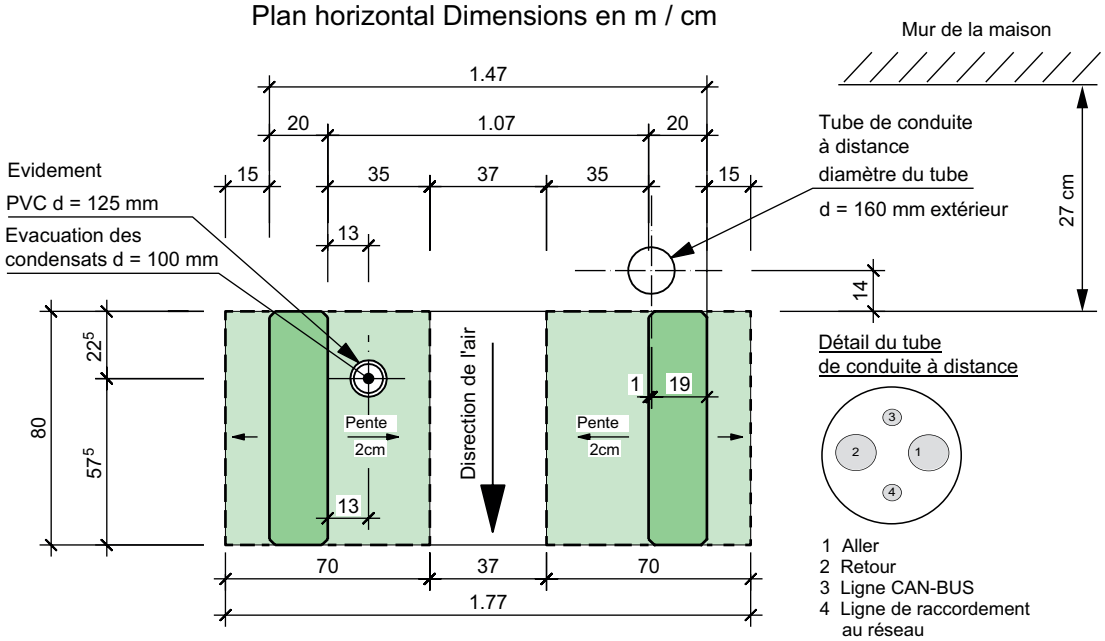

Coupe transversale

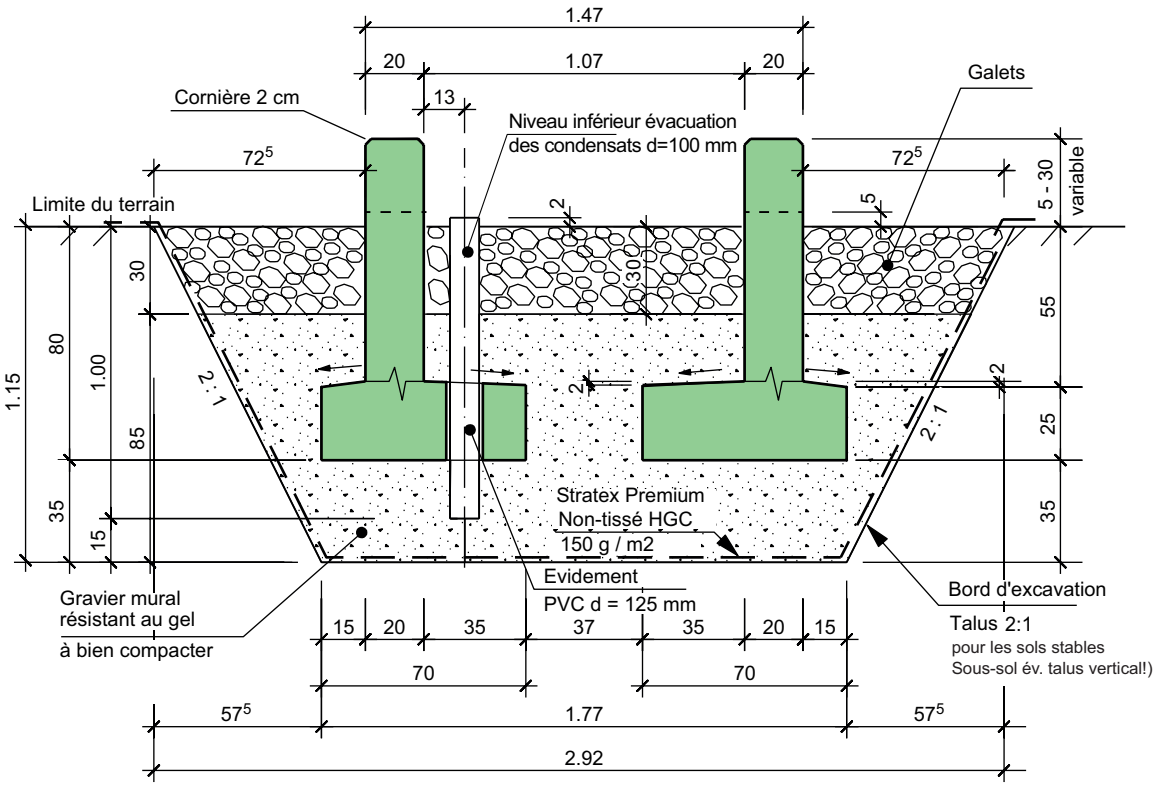

Propriété du béton: NPK	Résistance	Exposition	Grain maximal	Recouvrement d'armature intérieur/ extérieur
C	C 30/37	XC4	$D_{max}32$	30 mm

Données techniques

Variante fondation pleine

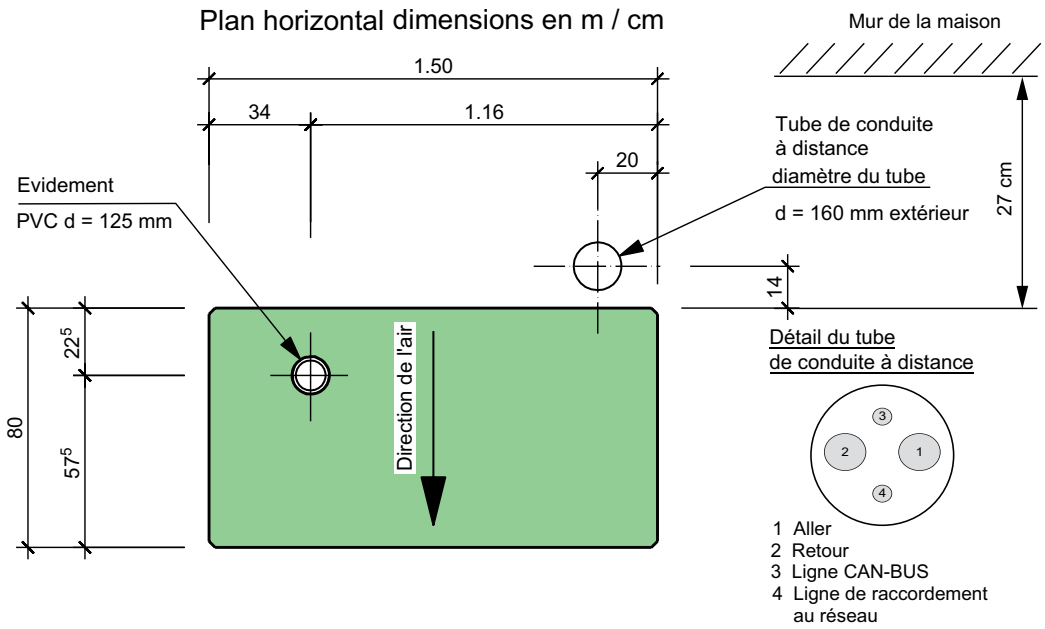

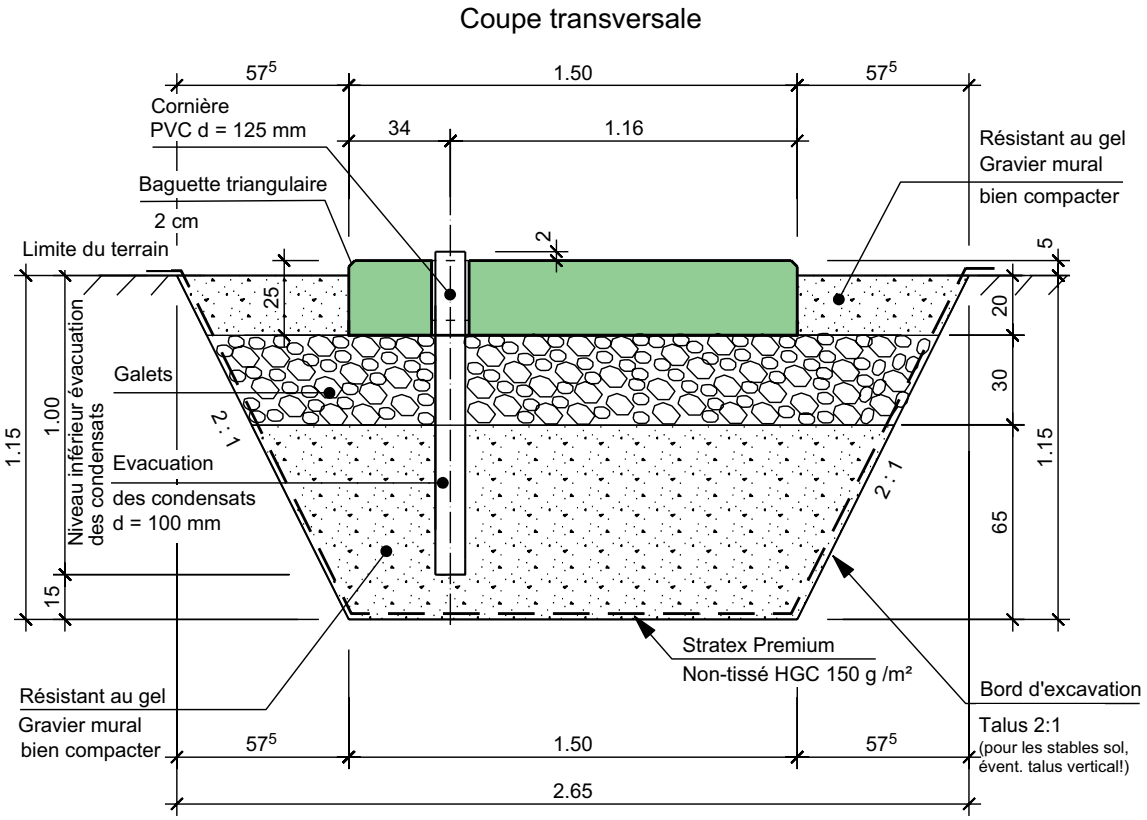

Propriété du béton: NPK Résistance		Exposition	Grain maximal	Recouvrement d'armature intérieur/ extérieur
C	C 30/37	XC4	$D_{max}32$	30 mm

meier tobler

Données techniques

Raccords hydrauliques et électriques en cas d'installation extérieure (dimensions en mm)

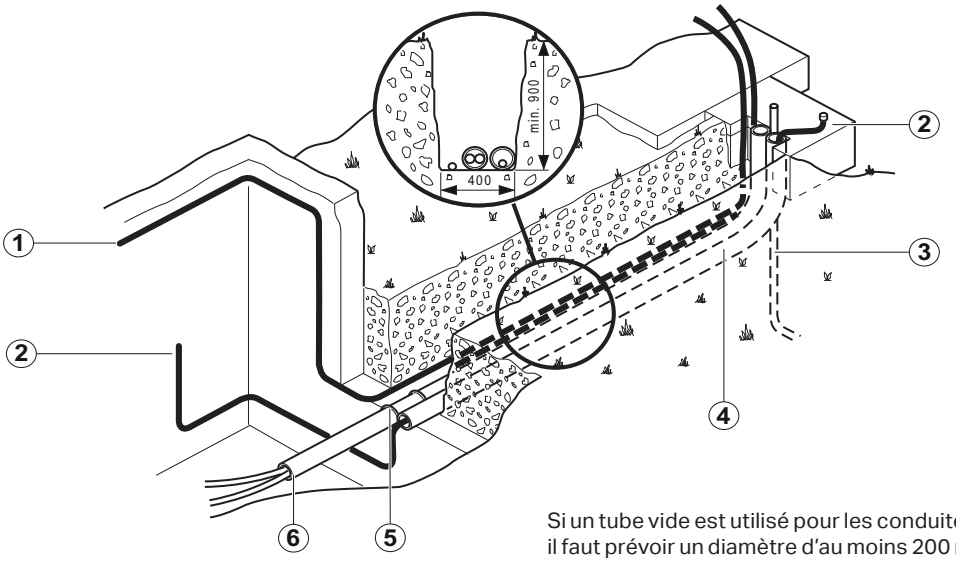

Si un tube vide est utilisé pour les conduites de chauffage, il faut prévoir un diamètre d'au moins 200 mm et 3 coudes de 30°.

1 Raccordement principal
1-phae: CS 5(6)800i AW 5+7
3-phase: CS 5(6)800i AW 10+12

2 Câble bus CAN LIYCY (TP)
2 x 2 x 0,75 mm² ou équivalent

3 Ligne 230 V supplémentaire

4 Gaine de protection pour bus CAN (distance minimale de 100 mm par rapport aux câbles électriques sous tension)

5 Joint pour tube aller et retour

6 Aller et retour

La distance entre l'unité extérieure et l'unité intérieure doit être de 30 m maximum.