Piano di basamento Bosch
CS 5800i AW 10+12 ORE(ORMB)-T
CS 6800i AW 10+12 ORE(ORMB)-T

Posa delle condotte a distanza

Prima di realizzare il basamento vanno assolutamente eseguiti i seguenti lavori:

- posa della condotta a distanza per riscaldamento tra la pompa di calore e l'edificio; i tubi devono essere interrati almeno 20 cm sotto la linea di gelo (profondità di congelamento nell'altopiano svizzero: circa 80 cm).
- posa del tubo protettivo per le linee di allacciamento della pompa di calore al quadro elettrico dell'edificio.
- esecuzione dello scarico della condensa per la pompa di calore con un tubo in PE; lo scarico deve essere convogliato nella canalizzazione o in un pozzetto di drenaggio.
- rinterro e compattazione dello scavo.

Se la condotta a distanza viene posata dopo la realizzazione del basamento, è necessario prevedere un'apertura in corrispondenza dei raccordi della pompa di calore.

La lunghezza massima della condotta a distanza è di 30 metri

La condensa che si forma durante il funzionamento deve essere evacuata senza rischio di gelo. Per garantire un deflusso ottimale, la pompa di calore deve essere perfettamente orizzontale. Il tubo deve avere un diametro di almeno 40 mm e convogliare la condensa nel canale di scarico o in un pozzetto di drenaggio senza rischio di gelo.

ATTENZIONE :
Per le pompe di calore con propano (R290) come refrigerante, è necessario osservare le specifiche allo stoccaggio, all'installazione e al concetto di sicurezza.

meiertobler.ch
eshop.meiertobler.ch
0800 800 805

Dati tecnici

Zona di sicurezza

Il prodotto contiene il refrigerante R290, che presenta una densità maggiore di quella dell'aria. In caso di perdita, il refrigerante potrebbe raccogliersi all'altezza del suolo. È pertanto necessario evitare che il refrigerante vada ad accumularsi all'interno di nicchie, scarichi, fughe, altri vani, cavità o depressioni dell'edificio.

Entro la zona di sicurezza definita intorno al prodotto non sono consentite aperture nell'edificio, quali bocche di lupo, abbaini, valvole, tubi discendenti aperti, accessi a cantine, finestre, porte, sfiati e sistemi di scarico del tetto, pozzetti per pompe, scarichi nella rete fognaria, pozzetti dell'acqua di scarico, ecc. La zona di sicurezza non deve intersecare aree pubbliche o terreni confinanti.

All'interno della zona di sicurezza non sono ammesse fonti ignifere, quali relè, lampade o interruttori elettrici. Le zone di sicurezza definite valgono anche per le installazioni su tetti inclinati, con l'aggiunta che non sono consentite aperture verso l'edificio e fonti ignifere sotto il prodotto.

Nella zona di sicurezza non sono ammesse modifiche strutturali contrarie alle regole sopra descritte.

Zona di sicurezza, pompa di calore a basamento installata a ridosso di una parete

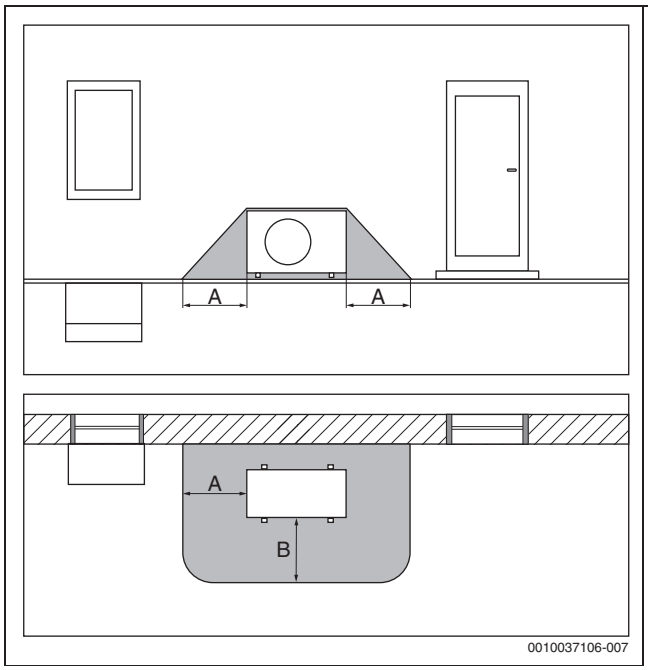

Zona di sicurezza per installazione a basamento

[A] 1000 mm
[B] 1000 mm

Zona di sicurezza, pompa di calore a basamento in posizione isolata o su tetto piano

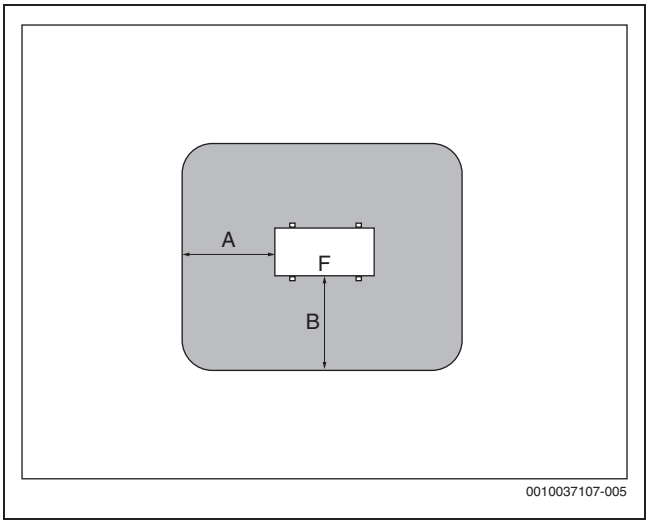

Zona di sicurezza per installazione a basamento sul terreno di pertinenza o sul tetto

[A] 1000 mm
[B] 1000 mm
[F] Parte frontale

Zona di sicurezza, pompa di calore a basamento installata a in un angolo

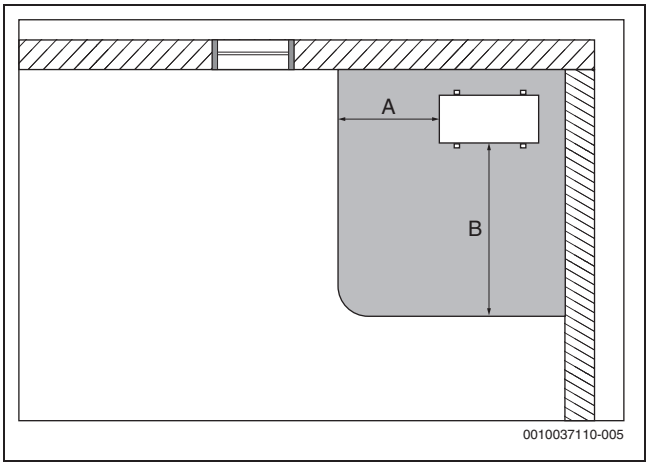

Zona di sicurezza per installazione a basamento in un angolo

[A] 1000 mm
[B] 2000 mm

Semplicemente posizionate virtualmente
Scansionate il codice QR con lo smartphone o il tablet e, grazie alla realtà aumentata, posizionate la pompa di calore selezionata nell'ambiente previsto. Oltre alle dimensioni dell'apparecchio, vengono visualizzate in particolare anche le distanze di sicurezza e per la manutenzione necessarie. Tuttavia, si raccomanda comunque di misurare sempre sul posto.

meier tobler

Dati tecnici

Variante del fondotinta a strisce

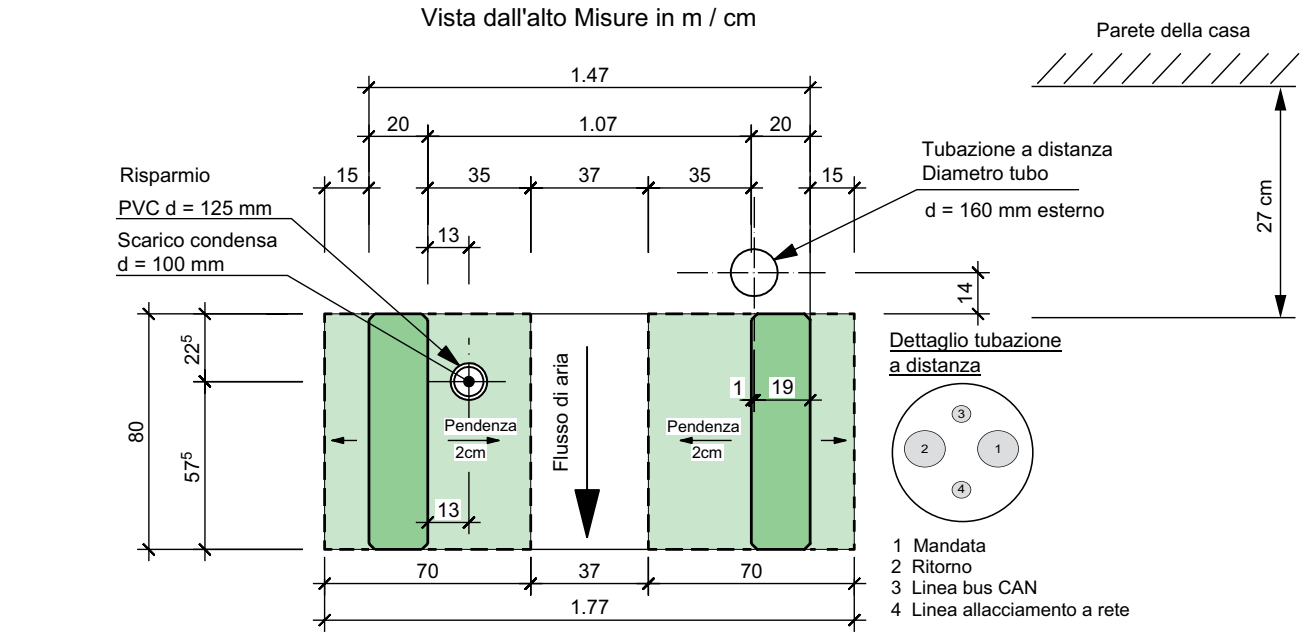

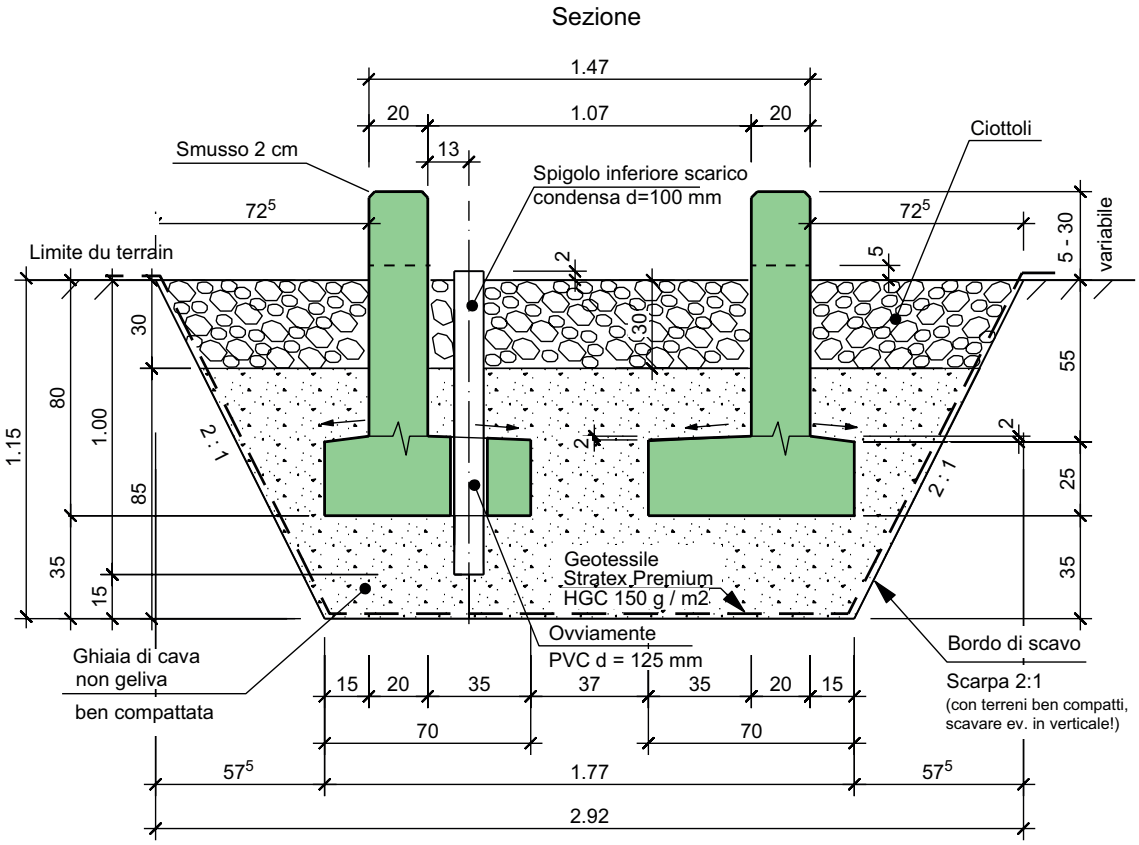

Caratteristiche calcestruzzo				
NPK	Resistenze	Esposizione	Grano massimo	Copriferro interno/ esterno
C	C 30/37	XC4	$D_{max}32$	30 mm

Dati tecnici

Variante di fondotinta a tutta superficie

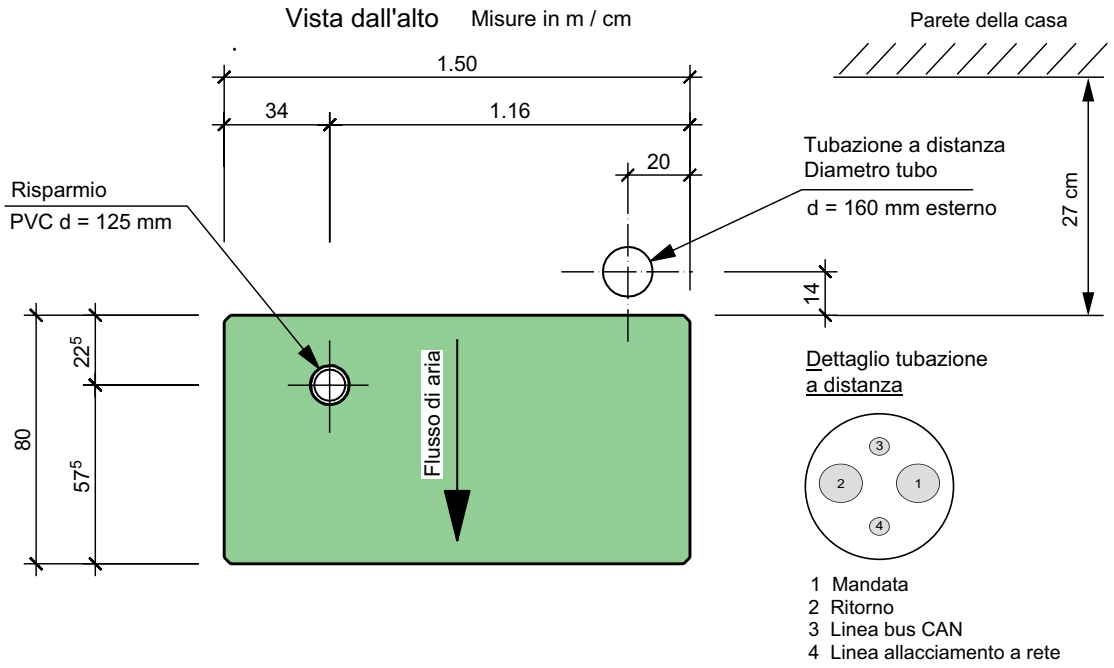

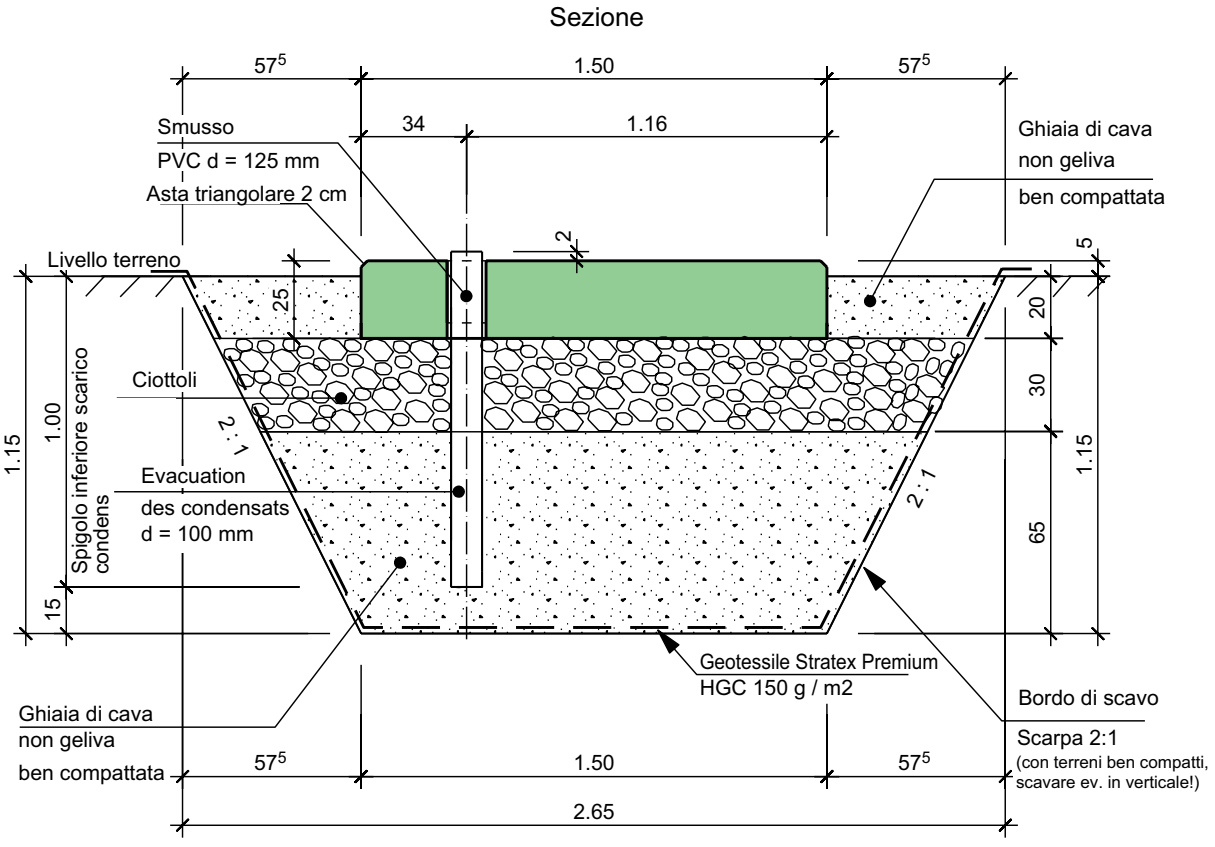

Caratteristiche calcestruzzo				Copriferro interno/ esterno
NPK	Resistenze	Esposizione	Grano massimo	
C	C 30/37	XC4	$D_{max}32$	30 mm

meier tobler

Dati tecnici

Raccordi idraulici ed elettrici in caso di installazione esterna (dimensioni in mm)

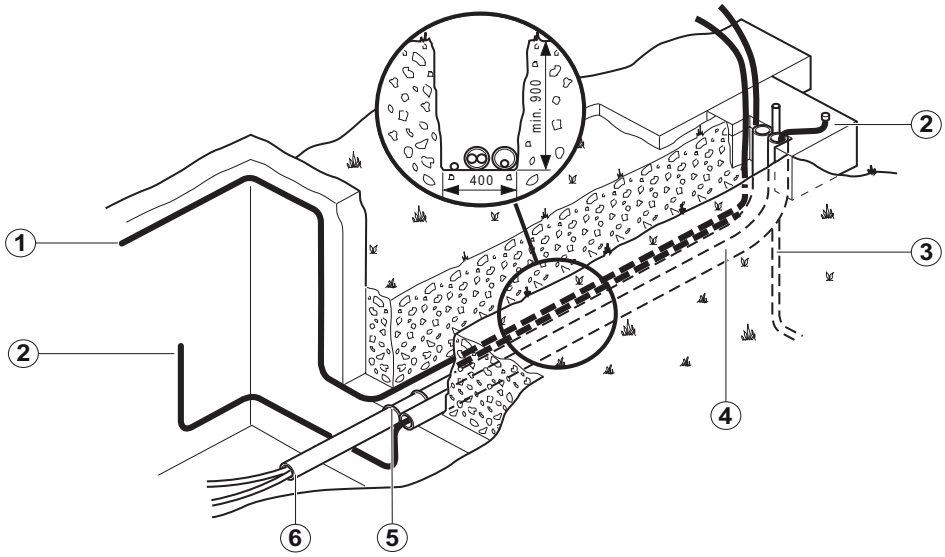

Se per le linee di riscaldamento si utilizza un tubo vuoto, è necessario prevedere un diametro di almeno 200 mm e 3 pezzi di curve a 30°.

1 Collegamento principale
1-fase: CS 5(6)800i AW 5+7
3-fase: CS 5(6)800i AW 10+12

2 Cavo bus CAN LIYCY (TP)
2 x 2 x 0,75 mm² o equivalente

3 Linea 230 V supplementare

4 Guaina di protezione per bus CAN (distanza minima di 100 mm in rapporto ai cavi elettrici sotto tensione)

5 Guarnizione per tubo di mandata e ritorno

6 Mandata e ritorno

La distanza tra l'unità esterna e l'unità interna deve essere di 30 metri al massimo.