BOSCH

Istruzioni di installazione per il tecnico specializzato

Connect-Key
K 30 RF

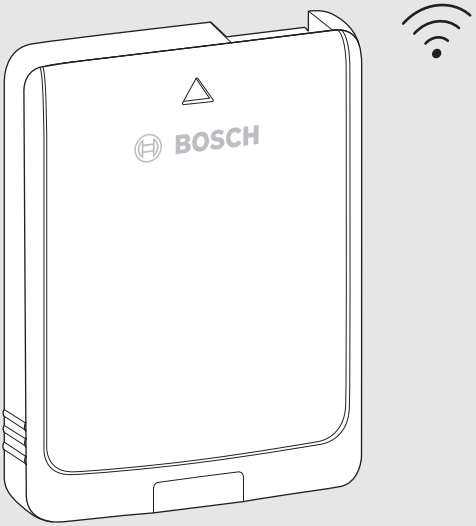

CE

6721833492 (2020/10)

Indice

1 Significato dei simboli e avvertenze di sicurezza 2
1.1 Significato dei simboli 2
1.2 Avvertenze di sicurezza generali 3

2 Descrizione del prodotto 3
2.1 Descrizione del prodotto 3
2.2 Possibilità d'impiego 3
2.3 Volume di fornitura. 4
2.4 Dati tecnici 4
2.5 Dichiarazione di conformità UE semplificata relativa agli impianti radio 4

3 Installazione e messa in funzione 5
3.1 Instaurazione della connessione WLAN 5
3.1.1 Connessione al WPS 5
3.1.2 Connessione tramite l'app HomeCom Easy 6
3.1.3 Problemi con la connessione WLAN? 6
3.1.4 Reset della connessione WLAN 6
3.1.5 Ripristino delle impostazioni di fabbrica del modulo K 30 RF 6

4 LED di visualizzazione sul modulo K 30 RF e azioni conseguenti 7

5 Protezione ambientale e smaltimento 8

6 Informativa sulla protezione dei dati 8

1 Significato dei simboli e avvertenze di sicurezza

1.1 Significato dei simboli

Avvertenze di sicurezza generali

Nelle avvertenze le parole di segnalazione indicano il tipo e la gravità delle conseguenze che possono derivare dalla non osservanza delle misure di sicurezza.

Di seguito sono elencate e definite le parole di segnalazione che possono essere utilizzate nel presente documento:

PERICOLO

PERICOLO significa che succederanno danni gravi o mortali alle persone.

AVVERTENZA

AVVERTENZA significa che possono verificarsi danni alle persone da gravi a mortali.

ATTENZIONE

ATTENZIONE significa che possono verificarsi danni lievi o medi alle persone.

AVVISO

AVVISO significa che possono verificarsi danni a cose.

Informazioni importanti

Informazioni importanti che non comportano pericoli per persone o cose vengono contrassegnate dal simbolo info mostrato.

1.2 Avvertenze di sicurezza generali

⚠ Informazioni per il gruppo di destinatari

Le presenti istruzioni di installazione si rivolgono ai tecnici specializzati e certificati nelle installazioni idrauliche e nei settori della ventilazione, del riscaldamento ed elettrotecnico. Osservare le indicazioni riportate in tutte le istruzioni. La mancata osservanza delle indicazioni può causare lesioni alle persone e/o danni materiali fino ad arrivare al pericolo di morte.

- ▶ Leggere le istruzioni prima dell'installazione.
- ▶ Rispettare le avvertenze e gli avvisi di sicurezza.
- ▶ Attenersi alle disposizioni nazionali e locali, ai regolamenti tecnici e alle direttive in vigore.
- ▶ Documentare i lavori eseguiti.

⚠ Utilizzo conforme alle indicazioni

- ▶ Utilizzare il prodotto esclusivamente per la termoregolazione degli impianti di riscaldamento.

L'apparecchio non è progettato per altri usi. Gli eventuali danni che ne derivassero sono esclusi dalla garanzia.

2 Descrizione del prodotto

2.1 Descrizione del prodotto

Connect-Key K 30 RF è un Gateway Internet e un modulo a onde radio per la gestione e il controllo a distanza del riscaldamento.

Si prega di controllare la compatibilità e il luogo preciso di installazione del Connect-Key nelle istruzioni per l'uso del generatore di calore.

L'app HomeCom Easy permette di gestire da remoto il riscaldamento. L'app è disponibile per i sistemi operativi iOS o Android.



Fig. 1

2.2 Possibilità d'impiego

In abbinamento a generatori di calore con pannello di comando UI 800:

- Il modulo K 30 RF realizza la connessione tra Internet e il generatore di calore.
  In questo sistema è possibile utilizzare termoregolatori collegati via cavo per un massimo di 4 circuiti di riscaldamento.

2.3 Volume di fornitura

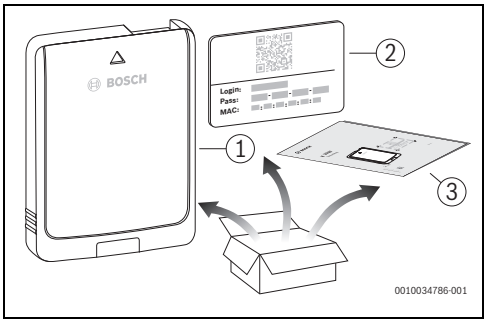

Fig. 2 Volume di fornitura

[1] Connect-Key K 30 RF
[2] Etichetta adesiva con i dati di accesso
[3] Documentazione tecnica

2.4 Dati tecnici

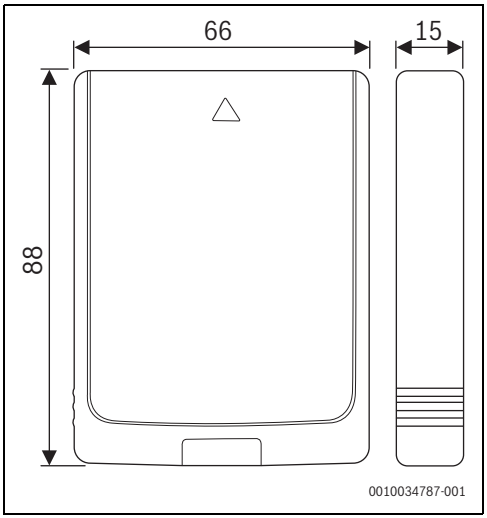

Fig. 3 Dimensioni in mm

	K 30 RF
Potenza elettrica assorbita massima P_{max}	1,5 W
Radiofrequenza (RF)	868,3 – 869,5 MHz [UE] (P = max 10 dBm)
Wi-Fi	f = 2400,0 – 2483,5 MHz IEEE 802.11b (P_{max} = 19,7 dBm) IEEE 802.11g (P_{max} = 16,9 dBm) IEEE 802.11n (P_{max} = 19,1 dBm)
Grado di protezione	IP30
Categoria ricevitore	SRD 2
max SAR_{10g}	0,72 W/kg
Grado di inquinamento (EN 60664)	2
Temperatura del test di pressione a sfera T_{Press} (DIN EN 60695-10-2)	100 °C
Temperatura ambiente ammessa T_{amb}	0 – 50 °C
Peso m	55 g

Tab. 1

2.5 Dichiarazione di conformità UE semplificata relativa agli impianti radio

Con la presente documentazione la scrivente dichiara che il prodotto K 30 RF descritto in questo manuale è conforme alla tecnologia radio della direttiva 2014/53/UE.

Il testo completo della dichiarazione di conformità UE è disponibile su Internet. www.bosch-clima.it.

3 Installazione e messa in funzione

Panoramica delle fasi di messa in funzione

1. Struttura meccanica dell'impianto (seguire le istruzioni di tutti i gruppi di montaggio e dei relativi componenti)
2. Primo riempimento con liquidi e controllo di tenuta
3. Cablaggio elettrico
4. Eventuale codifica dei moduli (seguire le istruzioni dei moduli e dell'eventuale ventilatore)
5. Accensione dell'impianto
6. Sfiato dell'impianto
7. Impostazione della temperatura massima di mandata e dell'acqua calda sanitaria sul generatore di calore (seguire le istruzioni del generatore di calore)
8. Instaurazione della connessione WLAN (→ capitolo 3.1)
9. Esecuzione della prova di funzionamento, eliminazione degli eventuali messaggi di avvertimento e degli avvisi di disfunzione
10. Consegna dell'impianto

3.1 Instaurazione della connessione WLAN

Il luogo di installazione del modulo K 30 RF dipende dal generatore di calore (→ istruzioni di installazione del generatore di calore).

- Inserire il modulo K 30 RF nel generatore di calore ed eventualmente bloccarlo (→ istruzioni di installazione del generatore di calore).
  Il LED sul modulo K 30 RF si accende dapprima a luce verde, poi si spegne per circa un minuto e infine si accende a luce gialla per circa 10 minuti.

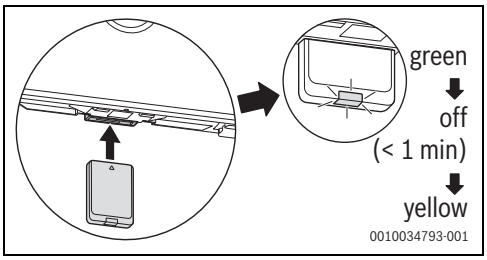

Fig. 4

3.1.1 Connessione al WPS

Quando il LED è acceso a luce gialla:

- Premere il tasto WPS sul router.

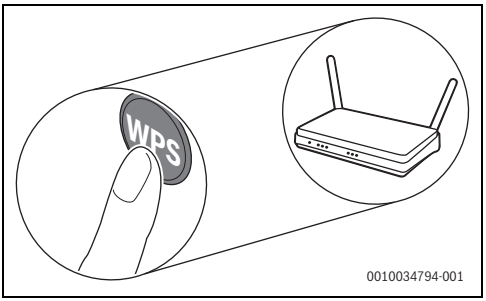

Fig. 5

- Tenere premuto il tasto sul modulo K 30 RF per un secondo.

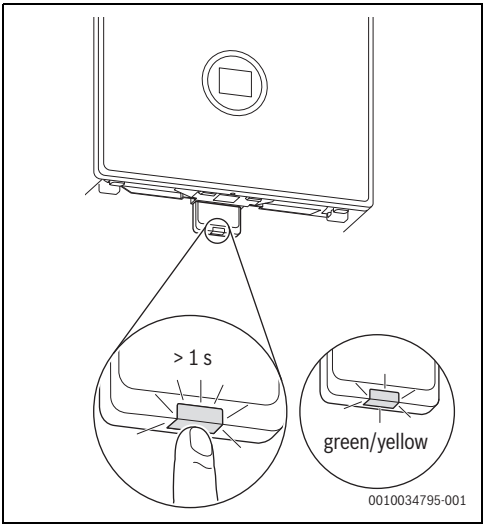

Fig. 6

Il tasto lampeggia alternativamente a luce gialla e verde. Il modulo K 30 RF è in modalità WPS e prova per 2 minuti a instaurare la connessione WLAN con il router.

Una volta instaurata la connessione, nel display del generatore di calore compare il simbolo ⊕ e il tasto sul modulo K 30 RF si accende a luce verde e dopo un minuto si spegne. Il modulo K 30 RF è nel modo assente a risparmio energetico.

3.1.2 Connessione tramite l'app HomeCom Easy

Se il router non supporta WPS, è possibile collegare la rete WLAN manualmente utilizzando un'app per smartphone:

- Scaricare da Internet l'app HomeCom Easy (→ fig. 1 a pagina 3).

Se non si riesce a trovare l'app HomeCom Easy nel corrispondente App Store, significa che sullo smartphone è installata una versione vecchia del software Android o iOS che non è più supportata.

- Installare HomeCom Easy e avviarla.
- Avviare nell'app la modalità Hotspot e seguire le istruzioni.

3.1.3 Problemi con la connessione WLAN?

Se risulta impossibile instaurare la connessione:

- Leggere l'indicazione del LED ed eliminare la disfunzione (→ capitolo 4).
- Instaurare di nuovo la connessione.

3.1.4 Reset della connessione WLAN

In alternativa è possibile resettare la connessione WLAN con UI 800.

Per poter resettare la connessione WLAN, è necessario che il LED sul modulo K 30 RF sia acceso. Se il LED non è acceso:

- Premere brevemente il tasto sul modulo K 30 RF.
  Il LED si accende.

Per resettare la connessione WLAN:

- Premere una volta il tasto sul modulo K 30 RF per circa 3 secondi, finché il LED si accende per qualche istante a luce rossa.
  Il LED lampeggia 5 volte a luce rossa. La connessione WLAN viene resettata.

Non appena il LED sul modulo K 30 RF si accende a luce gialla, è possibile instaurare una nuova connessione WLAN (→ capitolo 3.1.1 o capitolo 3.1.2).

3.1.5 Ripristino delle impostazioni di fabbrica del modulo K 30 RF

Per poter resettare il modulo K 30 RF, è necessario che il LED sul modulo K 30 RF sia acceso. Se il LED non è acceso:

- Premere brevemente il tasto sul modulo K 30 RF.
  Il LED si accende.

Per ripristinare le impostazioni di fabbrica del modulo K 30 RF:

- Premere il tasto sul modulo K 30 RF per circa 15 secondi, finché il LED non si accende brevemente per la seconda volta a luce rossa.
  Il LED si accende dopo 3 secondi a luce rossa, dopo 10 secondi lampeggia 5 volte a luce gialla e dopo 15 secondi si accende di nuovo brevemente a luce rossa.
  Il modulo K 30 RF è tornato alle impostazioni di fabbrica.
  Il LED sul modulo K 30 RF si accende dapprima a luce verde, poi si spegne per circa un minuto e infine si accende a luce gialla per circa 10 minuti.

4 LED di visualizzazione sul modulo K 30 RF e azioni conseguenti

Lo stato del modulo K 30 RF è segnalato dai LED sull'estremità libera. Il colore (rosso/giallo/verde) e la durata della luce hanno i seguenti significati:

LED di visualizzazione	Descrizione
Rosso fisso	Disfunzioni di comunicazione. Impossibile trovare la WLAN memorizzata e/o le utenze radio collegate: ▶ Controllare il pannello di comando dell'apparecchio. Se manca la connessione WLAN: ▶ Controllare il router WLAN. Per connettere una nuova rete: ▶ Premere una volta il tasto sul modulo K 30 RF per circa 3 secondi, finché il LED si accende per qualche istante a luce rossa. Il LED lampeggia 5 volte a luce rossa e si accende poi a luce gialla fissa. ▶ Instaurare la connessione (→ «giallo lampeggiante»). Se manca la connessione con le utenze radio: ▶ Controllare che le utenze radio ricevano l'alimentazione elettrica e che non siano fuori portata.
Rosso lampeggiante	Errore hardware o di installazione: ▶ Controllare l'installazione.
Rosso lampeggiante 5 volte	Connessione WLAN cancellata o non riuscita. K 30 RF torna di nuovo in modalità Hotspot.
Giallo lampeggiante	Modalità Hotspot attiva, pronto a instaurare la connessione WLAN: ▶ Aprire l'app e seguire le istruzioni. **-oppure-** ▶ Premere il tasto sul modulo K 30 RF per un secondo per passare alla modalità WPS.
Giallo/ verde lampeggianti in alternanza	Modalità WPS attiva.
Giallo lampeggiante	La connessione all'Hotspot è stata instaurata: ▶ non è richiesta alcuna interazione.
Verde lampeggiante	La connessione alla WLAN è stata instaurata, ma non è possibile instaurare la connessione con il server Bosch: ▶ controllare la connessione Internet.
Verde fisso	La connessione alla rete è stata instaurata.
LED spento	Modalità risparmio energetico o apparecchio spento. ▶ Premendo brevemente il tasto sul modulo K 30 RF acceso, il LED segnala lo stato attuale dell'apparecchio.

Tab. 2

5 Protezione ambientale e smaltimento

La protezione dell'ambiente è un principio fondamentale per il gruppo Bosch .
La qualità dei prodotti, il risparmio e la tutela dell'ambiente sono per noi obiettivi di pari importanza. Ci atteniamo scrupolosamente alle leggi e alle norme per la protezione dell'ambiente.
Per proteggere l'ambiente impieghiamo la tecnologia e i materiali migliori tenendo conto degli aspetti economici.

Imballo

Per quanto riguarda l'imballo ci atteniamo ai sistemi di riciclaggio specifici dei rispettivi paesi, che garantiscono un ottimale riutilizzo.
Tutti i materiali impiegati per gli imballi rispettano l'ambiente e sono riutilizzabili.

Apparecchi obsoleti

Gli apparecchi dismessi contengono materiali che possono essere riciclati.
I componenti sono facilmente separabili. Le materie plastiche sono contrassegnate. In questo modo è possibile classificare i vari componenti e destinarli al riciclaggio o allo smaltimento.

Apparecchi elettronici ed elettrici di generazione precedente



Questo simbolo significa che il prodotto non può essere smaltito insieme agli altri rifiuti, ma deve essere conferito nelle aree ecologiche adibite alla raccolta, al trattamento, al riciclaggio e allo smaltimento dei rifiuti.

Il simbolo è valido nei Paesi in cui vigono norme sui rifiuti elettronici, ad es. la "Direttiva europea 2012/19/CE sui rifiuti di apparecchiature elettriche ed elettroniche". Tali norme definiscono nei singoli Paesi le condizioni generali per la restituzione e il riciclaggio di rifiuti di apparecchiature elettriche ed elettroniche.

Poiché gli apparecchi elettronici possono contenere sostanze pericolose, devono essere riciclati in modo responsabile per limitare il più possibile eventuali danni ambientali e pericoli per la salute umana. Il riciclaggio dei rifiuti di apparecchiature elettriche ed elettroniche contribuisce inoltre a preservare le risorse naturali.

Per maggiori informazioni sullo smaltimento ecologico dei rifiuti di apparecchiature elettriche ed elettroniche invitiamo a rivolgersi agli enti locali preposti, all'azienda di smaltimento rifiuti di competenza o al rivenditore presso il quale si è acquistato il prodotto.

Per ulteriori informazioni consultare:
www.weee.bosch-thermotechnology.com/

6 Informativa sulla protezione dei dati

Robert Bosch S.p.A., Società Unipersonale, Via M.A. Colonna 35, 20149 Milano, Italia, elabora informazioni su prodotti e installazioni, dati tecnici e di collegamento, dati di comunicazione, dati di cronologia clienti e registrazione prodotti per fornire funzionalità prodotto (art. 6 (1) sottopar. 1 (b) GDPR), per adempiere al proprio dovere di vigilanza unitamente a ragioni di sicurezza e tutela del prodotto (art. 6 (1) sottopar. 1 (f) GDPR), per salvaguardare i propri diritti in merito a garanzia e domande su registrazione di prodotti (art. 6 (1) sottopar. 1 (f) GDPR), nonché per analizzare la distribuzione dei prodotti e fornire informazioni personalizzate e offerte correlate al prodotto (art. 6 (1) sottopar. 1 (f) GDPR). Al fine di fornire servizi come vendita e marketing, gestione contratti e pagamenti, programmazione servizi hotline e data hosting possiamo commissionare e trasferire dati a fornitori di servizi esterni e/o aziende affiliate a Bosch. Talvolta, ma soltanto con adeguata garanzia di tutela, i dati personali potrebbero essere trasferiti a destinatari non ubicati nello Spazio Economico Europeo. Ulteriori informazioni sono disponibili su richiesta. Può rivolgersi al Titolare del trattamento dei dati presso Data Protection Officer, Information Security and Privacy (C/ISP), Robert Bosch GmbH, Postfach 30 02 20, 70442 Stoccarda, GERMANIA.

Ha il diritto di opporsi in qualsiasi momento al trattamento dei dati personali in base all'art. 6 (1) sottopar. 1 (f) GDPR in riferimento alla sua situazione in particolare o in caso di utilizzo a fini di direct marketing. Per esercitare tali diritti ci contatti tramite **DPO@bosch.com**. Segua il Codice QR-per ulteriori informazioni.







Robert Bosch S.p.A.
Settore Termotecnica
20149 Milano
Via M.A. Colonna 35
Tel.: 02 / 36 96 21 21
www.bosch-clima.it