meier tobler

Pompa di calore terra-acqua Bosch CS7800i 16 LWMB

Pompa di calore terra-acqua per installazione interna con tecnologia inverter, temperature di mandata fino a 71 °C e potenza termica di 15,53 kW (B0/W35).

Per riscaldamento, produzione acqua calda e raffrescamento passivo, con modulo di raffrescamento opzionale.
Costruzione compatta e di poco ingombro: non sono richieste distanze minime a sinistra e a destra della pompa di calore. Il circuito frigorifero completamente smontabile semplifica il trasporto nel locale tecnico e agevola l›accesso per gli interventi di manutenzione.
I circolatori a regime variabile per i circuiti acqua glicolata e riscaldamento, come pure la valvola a 3 vie per la produzione di acqua calda incluso accumulatore inerziale sono già integrati.
Moderno design in vetro temprato, gestione intuitiva tramite il pannello UI800 con display touch.



I vantaggi principali

- Installazione semplice
- Gestione semplice
- Manutenzione semplice
- Costruzione compatta
- Circolatori acqua glicolata e riscaldamento integrati
- Accumulatore inerziale integrato
- Temperatura di mandata fino a 71 °C
- Modulo di raffrescamento

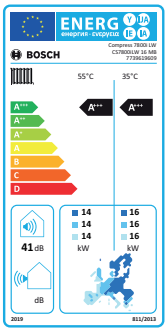

Sistema pompe di calore modulari

pompe di calore
CERTIFICATO DI QUALITÀ
INTERNAZIONALE

BOSCH

Dati tecnici

Dati tecnici secondo EN 14511/14825		CS7800i 16 LWMB
Rendimento T mandata 35 °C	%	205
Rendimento T mandata 55 °C	%	156
Sorgente termica		Acqua glicolata
Installazione		Interna
Stadi di potenza		1 / Inverter
Fascia di modulazione con B0/W35	kW	4-15
Potenza nominale / COP B0/W35	kW / --	6,06 / 4,8
Potenza termica max. B0/W35	kW	15,53
Potenza termica / COP B0/W55	kW / --	7,09 / 2,9
Potenza termica max. B0/W35	kW	14,1
Potenza frigorifera max. B0/W35	kW	11,41
Temperatura di mandata max.	°C	71
Limiti di impiego sorgente termica	°C	da -5 a +30
Livello di potenza sonora secondo EN 12102 / ErP	dB(A)	41
Livello di pressione sonora a 1 m	dB(A)	37
Dimensioni (AxLxP)	mm	1780x600x600
Peso	Kg	254
Refrigerante / Contenuto	Kg	R410A / 2.0
Accumulatore inerziale	litri	50
Lato riscaldamento		
Circolatore integrato		Sì
Portata nominale	m³/h	1,5
Pressione di spinta residua max. circolatore	kPa	50
Attacchi riscaldamento	M/R	28 mm
Lato acqua glicolata		
Circolatore integrato		Sì
Miscela glicole propilenico (min./max.)	Vol.-%	30 / 35
Portata nominale (glicole propilenico -15 °C)	m³/h	2,59
Pressione di spinta residua max. circolatore	kPa	64
Attacchi acqua glicolata (acciaio inossidabile)	M/R	28 mm
Dati elettrici		
Tensione di comando / Protezione	V,Hz / A	1x230V / 50Hz / C13A
Alimentazione / Protezione	V, Hz / A	1x400V / 50Hz / C16A
Resistenza elettrica (integrata) 3/6/9 kW	V, Hz / A	1x400V / 50Hz / C16A
Avviatore progressivo del compressore		Inverter
Corrente allo spunto	A	2,54
Potenza max. assorbita	kW	4,06
Grado di protezione	IP	24

Dati tecnici

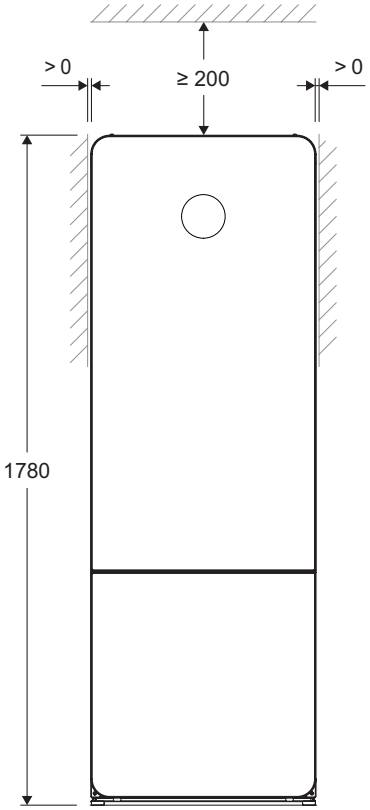

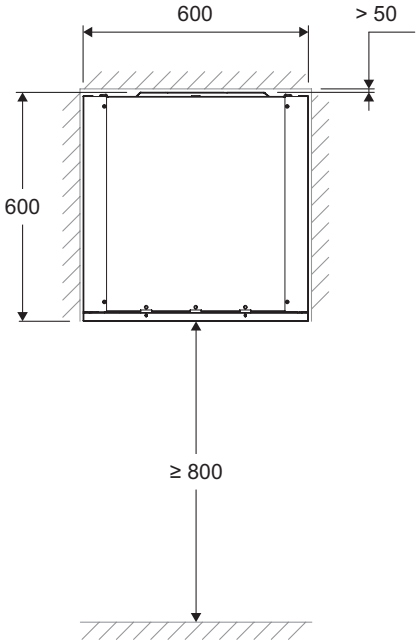

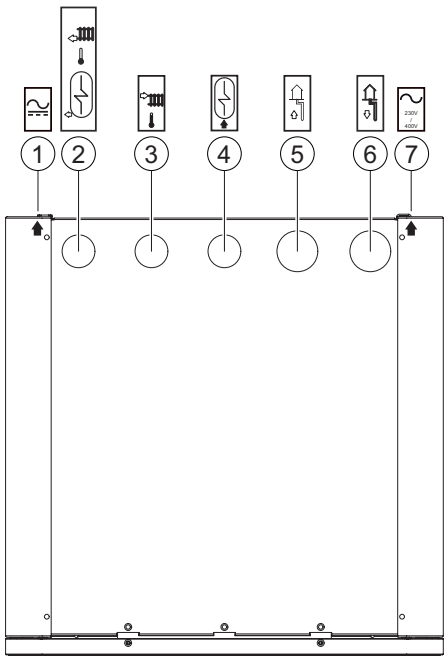

1. Collegamenti elettrici (cavo di comunicazione e cavo sonda)
2. Ritorno da riscaldamento / circuito di carico acqua calda
3. Mandata a riscaldamento
4. Mandata a circuito di carico acqua calda
5. Ingresso circuito acqua glicolata (mandata da sonda geotermica)
6. Uscita circuito acqua glicolata (ritorno a sonda geotermica)
7. Collegamenti elettrici (alimentazione)

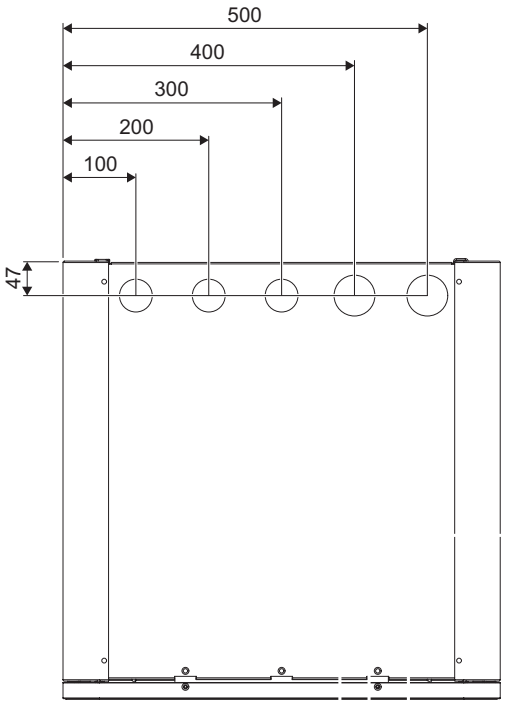

Dati tecnici

Diagramma delle potenze CS7800i 12 LW (E/MB)

Potenza utile CS7800i 16 LW (MB)

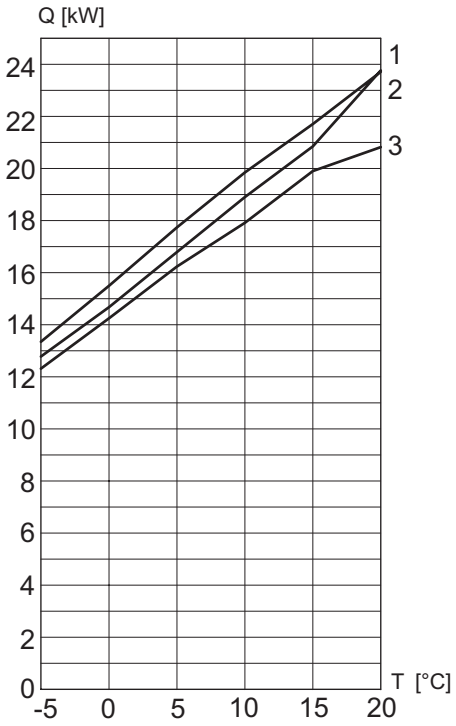

Rendimento CS7800i 16 LW (MB)

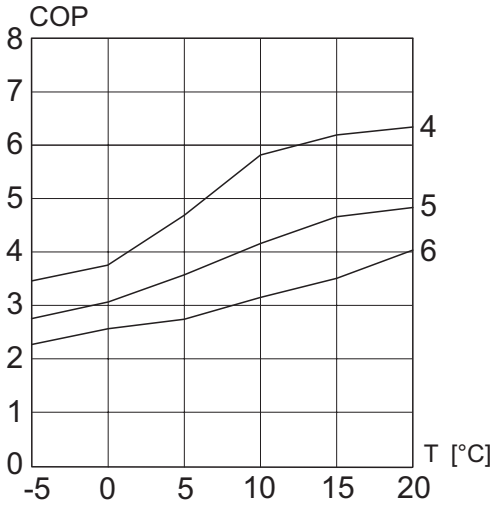

Potenza assorbita CS7800i 16 LW (MB)

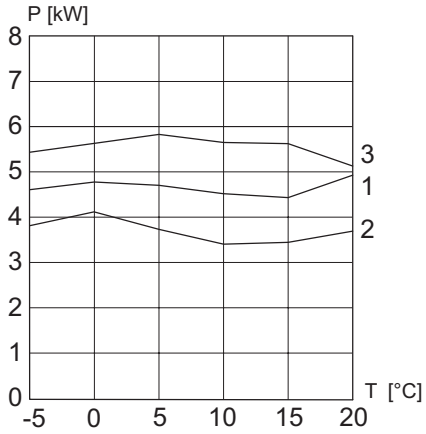

1	Potenza calor. a una temp. di mandata di 35 °C
2	Potenza calor. a una temp. di mandata di 45 °C
3	Potenza calor. a una temp. di mandata di 55 °C
4	Rendimento a una temp. di mandata di 35 °C
5	Rendimento a una temp. di mandata di 45 °C
6	Rendimento a una temp. di mandata di 55 °C
COP	Rendimento ε
P	Potenza assorbita
Q	Potenza utile
T_S	Temperatura d'entrata acqua glicolata

Curva caratteristica della pompa del circuito dell'acqua glicolata CS7800i 16 LW (MB)

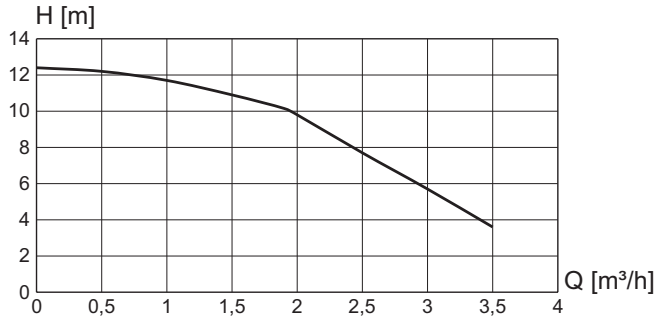

H Altezza di scarico
Q Portata volumetrica

Curva caratteristica della pompa del circuito di riscaldamento CS7800i 16 LW (MB)

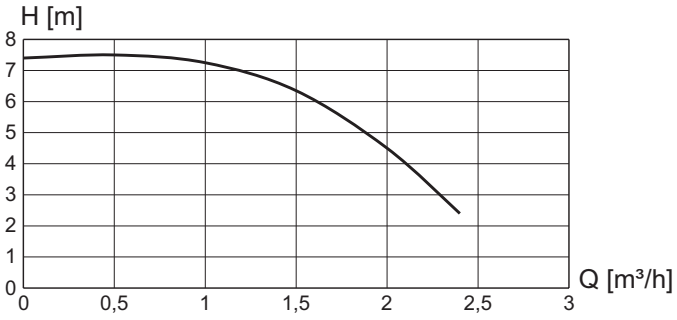

H Altezza di scarico
Q Portata volumetrica

meier tobler

Meier Tobler SA
Via Serta 8, 6814 Lamone
T 091 935 42 42, meiertobler.ch

Consulenza tecnica 0848 800 008
eshop.meiertobler.ch