meier tobler

Bosch CS7800i 8 LWMB Sole-Wasser Wärmepumpe

Sole-Wasser Wärmepumpe mit Inverter-Technologie für Innenaufstellung, Vorlauftemperaratur bis 67 °C, Heizleistung 7,61 kW (B0/W35).

Zum Heizen, zur Aubereitung von Brauchwarmwasser und passiver Kühlung, mit der zusätzlich erhältichen Kühlstation. Kompakte Bauweise und platzsparend, da keine Mindestabastände links und rechts der Wärmepumpe erforderlich sind. Der komplett demontierbare Kühlerkreis erleichtert den Transport in den Heizungsraum, und vereinfacht den Zugung für allfällige Wartungsarbeiten.
Drehzalregulierte Umwälzpumpe, für den Sole- und Heizkreis, sowie Umschaltventil für die optionale Aufbereitung von Brauchwarmwasser inkl. Pufferspeicher bereits integriert. Modernes Glas-Design, bedienerfreundliche Regelung mittels des Bedienfeldes UI800 mit Touchscreen-Display.



Die wichtigsten Systemvorteile

- Einfache Installation
- Einfache Bedienung
- Einfache Wartung
- Kompakte Ausführung
- Integrierte Sole- und Heizungs-Umwälzpumpe
- Integrierter Pufferspeicher
- Vorlauftemperatur bis 67 °C
- Kühlstation

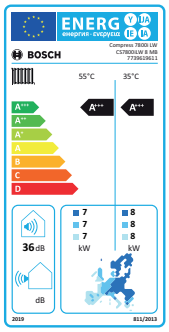

WP-System-Modul

Wärmepumpe
GEPRÜFTE QUALITÄT
INTERNATIONAL

BOSCH

Technische Daten

Technische Daten nach EN 14511/14825		CS7800i 8 LWMB
Wirkungsgrad VL35 °C	%	207
Wirkungsgrad VL55 °C	%	152
Wärmequelle		Sole
Aufstellungsort		Innen
Leistungsstufen		1 / Inverter
Modulationsbereich bei B0/W35	kW	2-8
Nennleistung / Leistungszahl B0/W35	kW / --	3,41 / 4,61
Maximale Heizleistung B0/W35	kW	7,61
Nennleistung / Leistungszahl B0 / W55	kW / --	3,5 / 2,81
Maximale Heizleistung B0/W55	kW	6,8
Maximale Kälteleistung B0 / W35	kW	5,76
Max. Vorlauftemperatur	°C	67
Einsatzgrenze Wärmequelle	°C	-5 bis +30
Schallleistungspegel nach EN120102 / ErP	dB(A)	36
Schalldruckpegel (bei 1m)	dB(A)	32
Abmessungen (HxBxT)	mm	1780x600x600
Gewicht	Kg	217
Kältemittel / Inhalt	Kg	R410A / 1.35
Pufferspeicher	Liter	50
Heizungsseite		
Integrierte Heizkreispumpe		Ja
Nenndurchfluss	m³/h	0,8
Max. Restförderdruck Umwälzpumpe	kPa	71
Heizungsanschluss	VL / RL	28 mm
Soleseitig		
Integrierte Heizkreispumpe		Ja
Propylenglykol-Gemisch (min/max)	Vol.-%	30 / 35
Nenndurchfluss, (Propylenglykol -15 °C)	m³/h	1,33
Max. Restförderdruck Umwälzpumpe	kPa	53
Soleanschluss (Edelstahl)	VL / RL	28 mm
Elektrische Leistungsdaten		
Steuerspannung / Absicherung	V,Hz / A	1x230V / 50Hz / C13A
Kompressor / Absicherung	V, Hz / A	1x230V / 50Hz / C13A
Elektroheizeinsatz (integriert) 3 / 6 / 9 kW	V, Hz / A	1x400V / 50Hz / C16A
Verdichter-Sanftanlasser		Inverter
Anlaufstrom	A	1,17
max. Leistungsaufnahme	kW	1,89
Schutzart	IP	24

Technische Daten

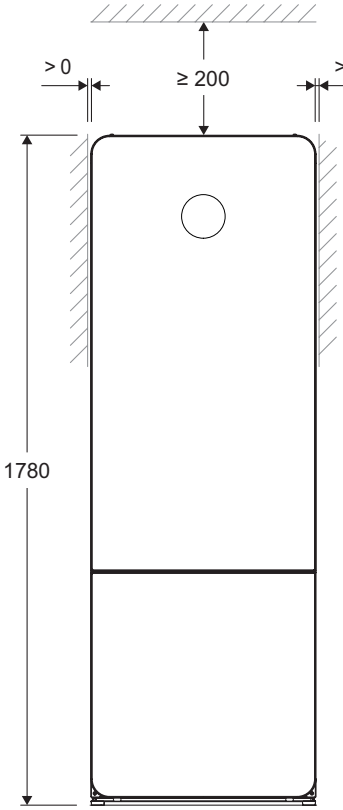

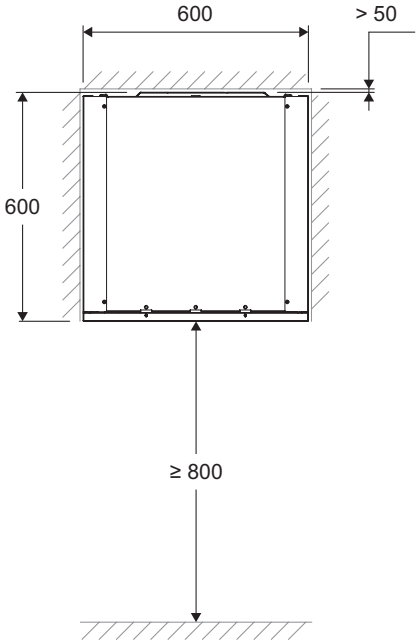

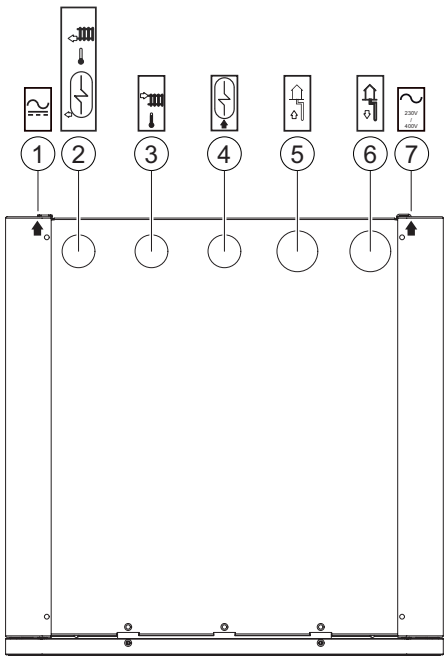

1. Elektrische Anschlüsse (Kommunikations- und Fühlerkabel)
2. Rücklauf von der Heizungsanlage/ Warmwasserladung
3. Vorlauf zur Heizungsanlage
4. Vorlauf zur Warmwasserladung
5. Eingang Solekreis (Vorlauf aus der Sonde)
6. Ausgang Solekreis (Rücklauf zur Sonde)
7. Elektrische Anschlüsse (Einspeisung)

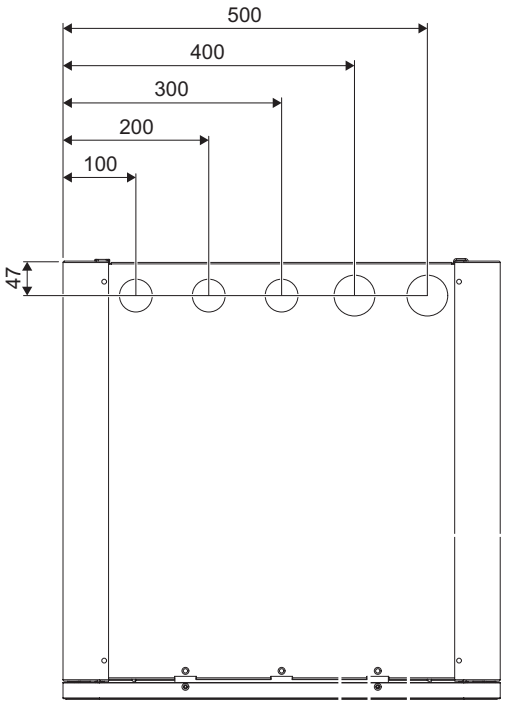

Technische Daten

Leistungskurven CS7800i 8 LW (E/MB)

Leistungsdiagramm Leistungsabgabe CS7800i 8 LW (MB)

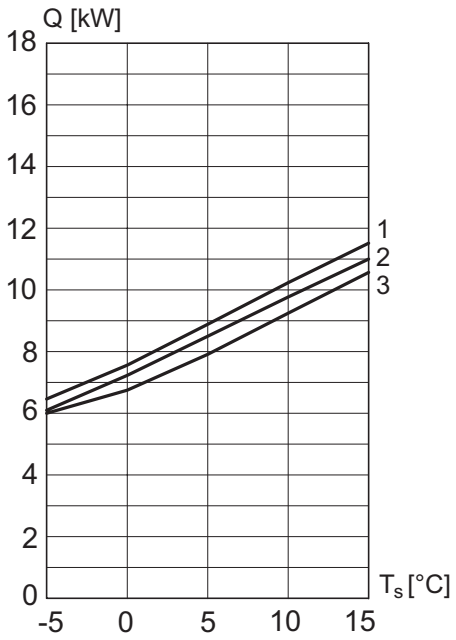

Leistungszahl CS7800i 8 LW (MB)

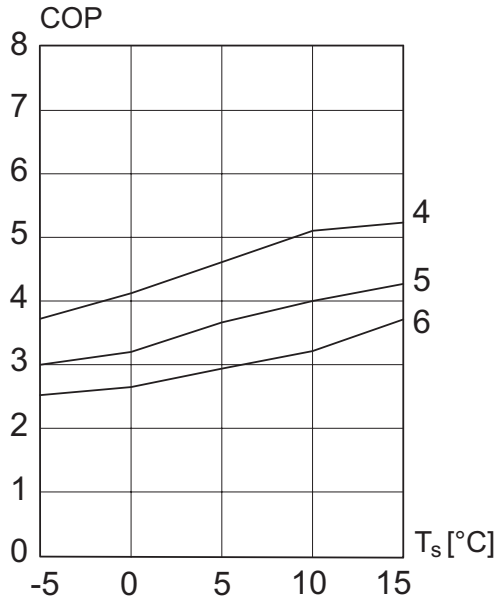

Leistungsdiagramm Leistungsaufnahme CS7800i 8 LW (MB)

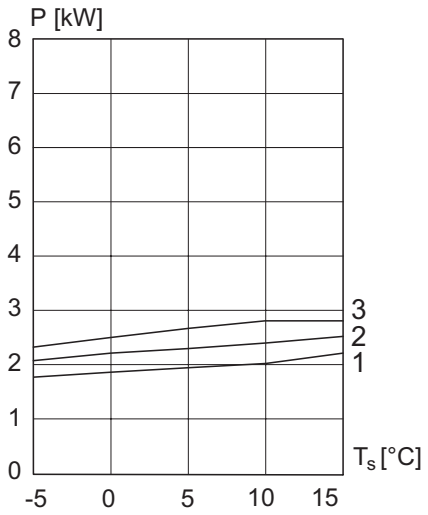

1	Heizleistung bei Vorlauftemperatur 35 °C
2	Heizleistung bei Vorlauftemperatur 45 °C
3	Heizleistung bei Vorlauftemperatur 55 °C
4	Leistungszahl bei Vorlauftemperatur 35 °C
5	Leistungszahl bei Vorlauftemperatur 45 °C
6	Leistungszahl bei Vorlauftemperatur 55 °C
COP	Leistungszahl ε
P	Leistungsaufnahme
Q	Leistungsabgabe
T_S	Soleeintrittstemperatur

Pumpenkennlinie Solekreis CS7800i 8 LW (MB)

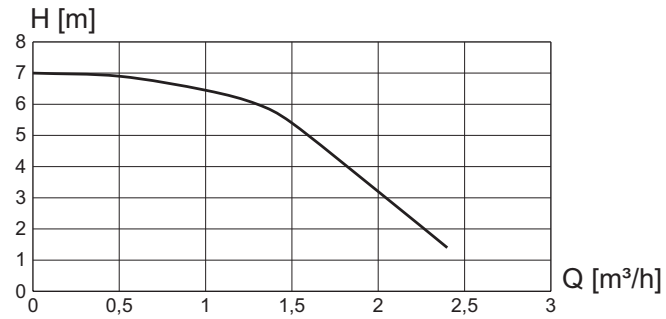

H Restförderhöhe
Q Volumenstrom

Pumpenkennlinie Heizkreis CS7800i 8 LW (MB)

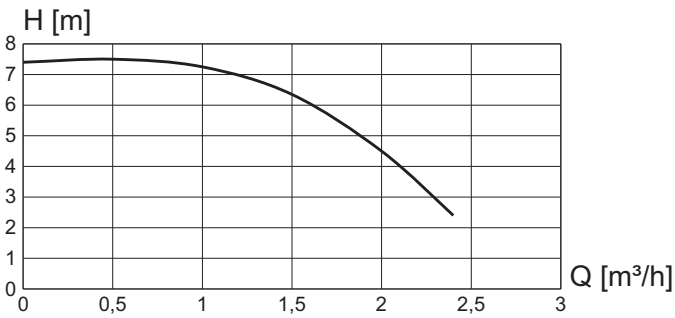

H Restförderhöhe
Q Volumenstrom