meier tobler

Bosch CS7800i 16 LW Sole-Wasser Wärmepumpe

Sole-Wasser Wärmepumpe mit Inverter-Technologie für Innenaufstellung, Vorlauftemperaratur bis 71 °C, Heizleistung 15,53 kW (B0/W35).

Zum Heizen, zur Aubereitung von Brauchwarmwasser und passiver Kühlung, mit der zusätzlich erhältlichen Kühlstation. Kompakte Bauweise und platzsparend, da keine Mindestabstände links und rechts der Wärmepumpe erforderlich sind. Der komplett demontierbare Kühlerkreis erleichtert den Transport in den Heizungsraum, und vereinfacht den Zugung für allfällige Wartungsarbeiten.
Drehzalregulierte Umwälzpumpe, für den Sole- und Heizkreis, sowie Umschaltventil für die optionale Aufbereitung von Brauchwarmwasser bereits integriert. Modernes Glas-Design, bedienerfreundliche Regelung mittels des Bedienfeldes UI800 mit Touchscreen-Display.

Die wichtigsten Systemvorteile

- Einfache Installation
- Einfache Bedienung
- Einfache Wartung
- Kompakte Ausführung
- Integrierte Sole- und Heizungs-Umwälzpumpe
- Vorlauftemperatur bis 71 °C
- Kühlstation

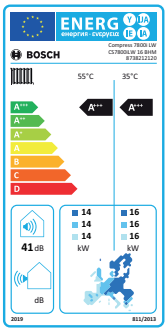



WP-System-Modul





BOSCH

Technische Daten

Technische Daten nach EN 14511/14825		CS7800i 16 LW
Wirkungsgrad VL35 °C	%	205
Wirkungsgrad VL55 °C	%	156
Wärmequelle		Sole
Aufstellungsort		Innen
Leistungsstufen		1 / Inverter
Modulationsbereich bei B0/W35	kW	4-15
Nennleistung / Leistungszahl B0/W35	kW / --	6,06 / 4,8
Maximale Heizleistung B0/W35	kW	15,53
Nennleistung / Leistungszahl B0 / W55	kW / --	7,09 / 2,9
Maximale Heizleistung B0/W55	kW	14,1
Maximale Kälteleistung B0 / W35	kW	11,41
Max. Vorlauftemperatur	°C	71
Einsatzgrenze Wärmequelle	°C	-5 bis +30
Schallleistungspegel nach EN120102 / ErP	dB(A)	41
Schalldruckpegel (bei 1m)	dB(A)	37
Abmessungen (HxBxT)	mm	1180x600x600
Gewicht	Kg	211
Kältemittel / Inhalt	Kg	R410A / 2,0
Heizungsseite		
Integrierte Heizkreispumpe		Ja
Nenndurchfluss	m³/h	1,5
Max. Restförderdruck Umwälzpumpe	kPa	50
Heizungsanschluss	VL / RL	28 mm
Soleseitig		
Integrierte Heizkreispumpe		Ja
Propylenglykol-Gemisch (min/max)	Vol.-%	30 / 35
Nenndurchfluss, (Propylenglykol -15 °C)	m³/h	2,59
Max. Restförderdruck Umwälzpumpe	kPa	64
Soleanschluss (Edelstahl)	VL / RL	28 mm
Elektrische Leistungsdaten		
Steuerungsspannung / Absicherung	V,Hz / A	1x230V / 50Hz / C13A
Kompressor / Absicherung	V, Hz / A	1x400V / 50Hz / C16A
Elektroheizeinsatz (integriert) 3 / 6 / 9 kW	V, Hz / A	1x400V / 50Hz / C16 A
Verdichter-Sanftanlasser		Inverter
Anlaufstrom	A	2,54
max. Leistungsaufnahme	kW	4,06
Schutzart	IP	24

Technische Daten

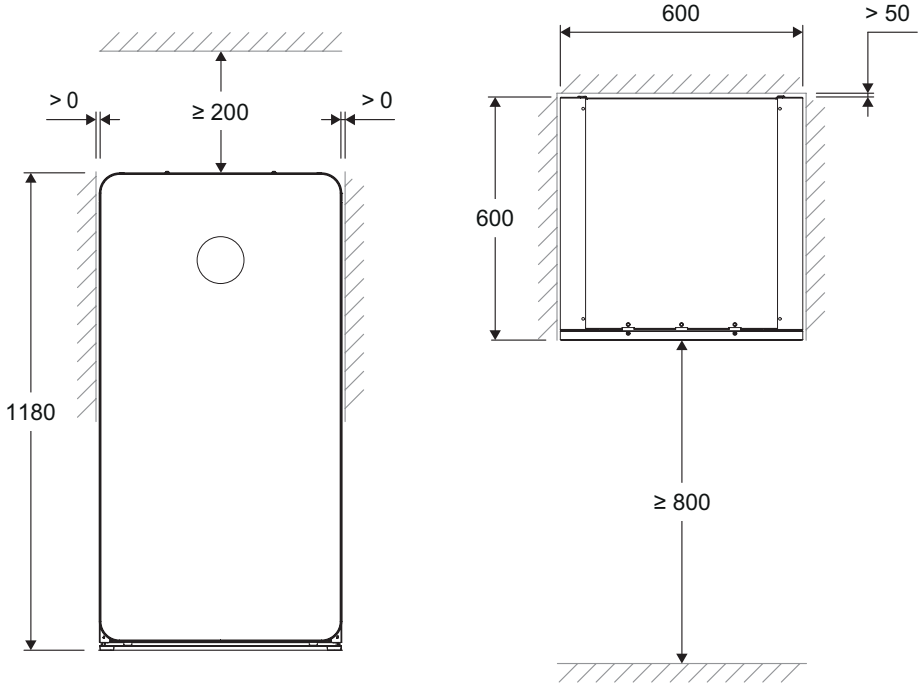

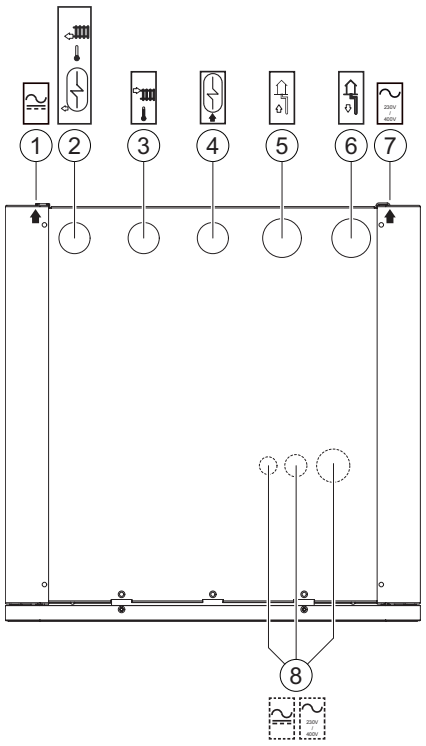

1. Elektrische Anschlüsse (Kommunikations- und Fühlerkabel)
2. Rücklauf von der Heizungsanlage / Warmwasserladung
3. Vorlauf zur Heizungsanlage
4. Vorlauf zur Warmwasserladung
5. Eingang Solekreis (Vorlauf aus der Sonde)
6. Ausgang Solekreis (Rücklauf zur Sonde)
7. Elektrische Anschlüsse (Einspeisung)
8. Optionale Eingänge (elektrische Anschlüsse)

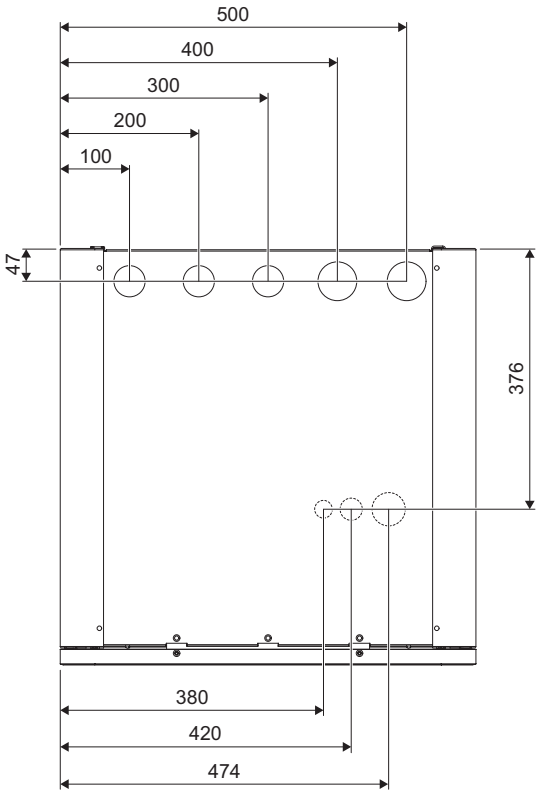

Technische Daten

Leistungskurven CS7800i 16 LW (E/MB)

Leistungsdiagramm Leistungsabgabe CS7800i 16 LW (MB)

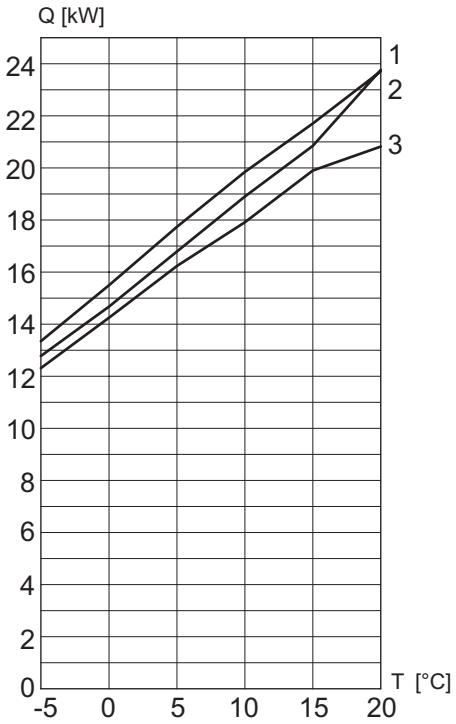

Leistungszahl CS7800i 16 LW (MB)

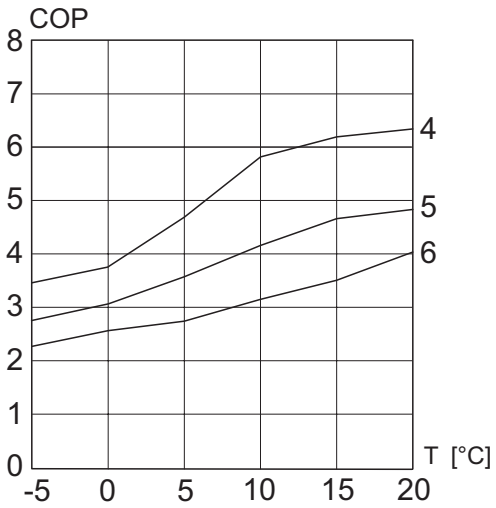

Leistungsdiagramm Leistungsaufnahme CS7800i 16 LW (MB)

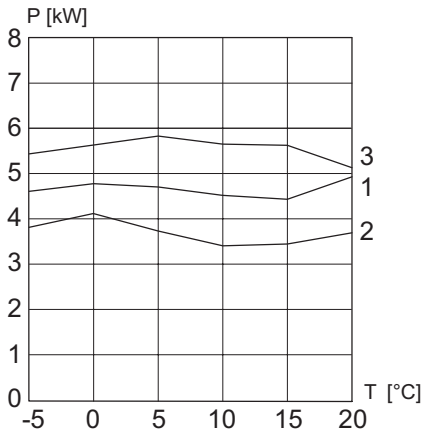

1	Heizleistung bei Vorlauftemperatur 35 °C
2	Heizleistung bei Vorlauftemperatur 45 °C
3	Heizleistung bei Vorlauftemperatur 55 °C
4	Leistungszahl bei Vorlauftemperatur 35 °C
5	Leistungszahl bei Vorlauftemperatur 45 °C
6	Leistungszahl bei Vorlauftemperatur 55 °C
COP	Leistungszahl ε
P	Leistungsaufnahme
Q	Leistungsabgabe
T_S	Soleeintrittstemperatur

Pumpenkennlinie Solekreis CS7800i 16 LW (MB)

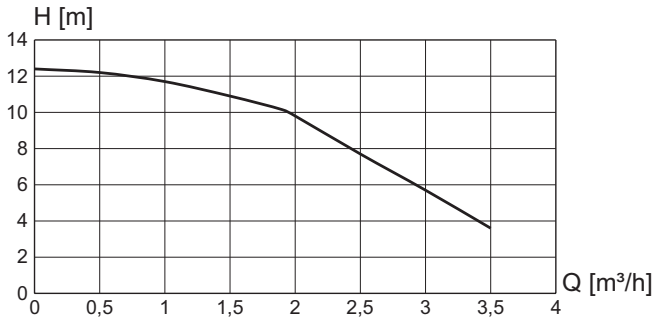

H Restförderhöhe
Q Volumenstrom

Pumpenkennlinie Heizkreis CS7800i 16 LW (MB)

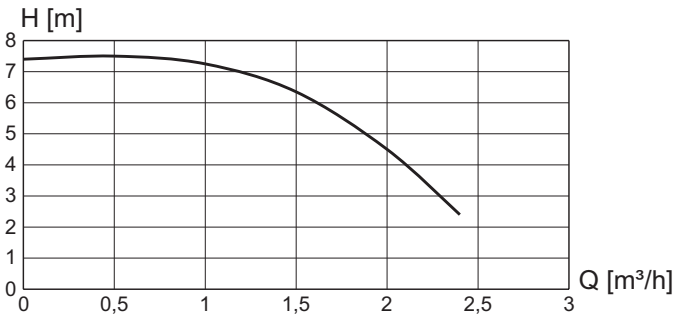

H Restförderhöhe
Q Volumenstrom

meier tobler

Meier Tobler AG
Bahnstrasse 24, 8603 Schwerzenbach
T 044 806 41 41, meiertobler.ch

Fachberatung 0848 800 008
eshop.meiertobler.ch