meier tobler

Pompe à chaleur sol-eau Bosch CS7800i 6 LW

Pompe à chaleur sol-eau avec technologie Inverter pour installation intérieure, température de départ jusqu'à 67 °C, puissance calorifique 5,85 kW (B0/W35).

Pour le chauffage, la production d'eau chaude sanitaire et le refroidissement passif, avec la station de refroidissement disponible en supplément. Conception compacte et gain de place, car aucune distance minimale n'est requise à gauche et à droite de la pompe à chaleur. Le circuit de refroidissement entièrement démontable facilite le transport jusqu'à la chaufferie et simplifie l'accès pour les éventuels travaux de maintenance.
Circulateur à vitesse variable pour le circuit d'eau glycolée et de chauffage, ainsi que vanne de commutation pour la production optionnelle d'eau chaude sanitaire déjà intégrés.
Design moderne en verre, régulation conviviale via le panneau de commande UI 800 avec écran tactile.

Les principaux atouts

- Installation simple
- Utilisation simple
- Entretien simple
- Conception compacte
- Pompe de circulation intégrée pour le circuit d'eau glycolée et de chauffage
- Température de départ jusqu'à 67 °C
- Station de refroidissement

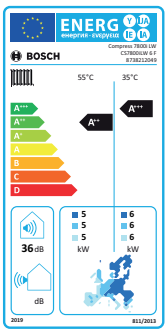



Système de pompe à chaleur modulaire





BOSCH

Caractéristiques techniques

Caractéristiques techniques selon EN 14511/14825		CS7800i 6 LW
Rendement départ 35 °C	%	211
Rendement départ 55 °C	%	147
Source de chaleur		Sol
Lieu d'installation		Intérieur
Niveaux de puissance		1 / Inverter
Plage de modulation pour B0/W35	kW	2-6
Puissance nom./coeff. perform. B0/W35	kW / --	3,41 / 4,61
Puissance calorifique maximale B0/W35	kW	5,85
Puissance nom./coeff. perform. B0/W55	kW / --	3,5 / 2,81
Puissance calorifique maximale B0/W55	kW	5,1
Puissance frigorifique maximale B0/W35	kW	4,51
Température de départ max.	°C	67
Plage d'utilisation source de chaleur	°C	de -5 à +30
Niveau puiss. acoust. sel. EN120102 / ErP	dB(A)	36
Niveau de pression acoustique (à 1m)	dB(A)	30
Dimensions (HxLxP)	mm	1180x600x600
Poids	Kg	174
Fluide frigorigène/Contenance	Kg	R410A / 1,35
Côté chauffage		
Pompe de circuit de chauffage intégrée		Oui
Débit nominal	m³/h	0,6
Pression libre circulateur	kPa	74
Raccordement chauffage	Dép./ret.	28 mm
Côté eau glycolée		
Pompe de circuit de chauffage intégrée		Oui
Mélange propylène glycol (min/max)	Vol.-%	30 / 35
Débit nominal, (propylène glycol -15 °C)	m³/h	1,04
Pression libre max. circulateur	kPa	59
Raccordement eau glycolée (acier inox)	Dép./ret.	28 mm
Données électriques		
Tension de commande / fusibles	V,Hz / A	1x230V / 50Hz / C13A
Tension de raccordement / fusibles	V, Hz / A	1x230V / 50Hz / C13A
Corps de chauffe électrique (intégré) 3 / 6 / 9 kW	V, Hz / A	1x400V / 50Hz / C16A
Démarreur progressif compresseur		Inverter
Courant de démarrage	A	1,17
Puissance absorbée max.	kW	1,36
Classe de protection	IP	24

Caractéristiques techniques

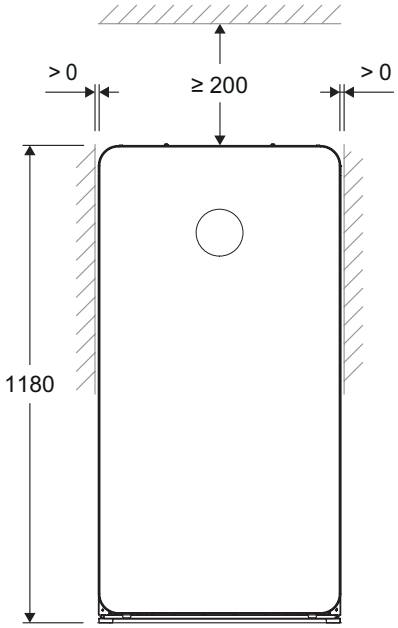

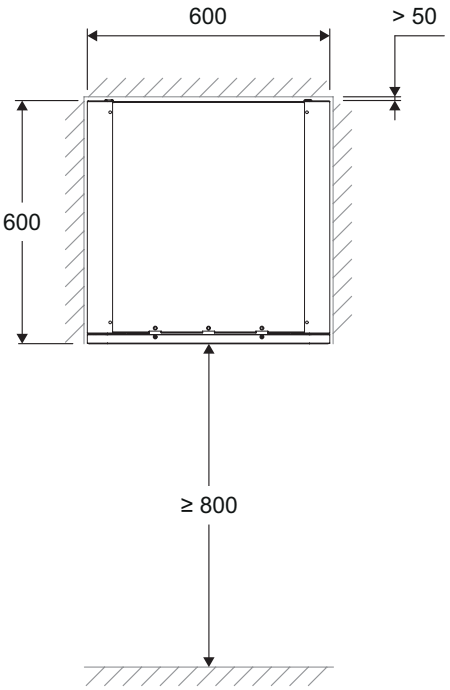

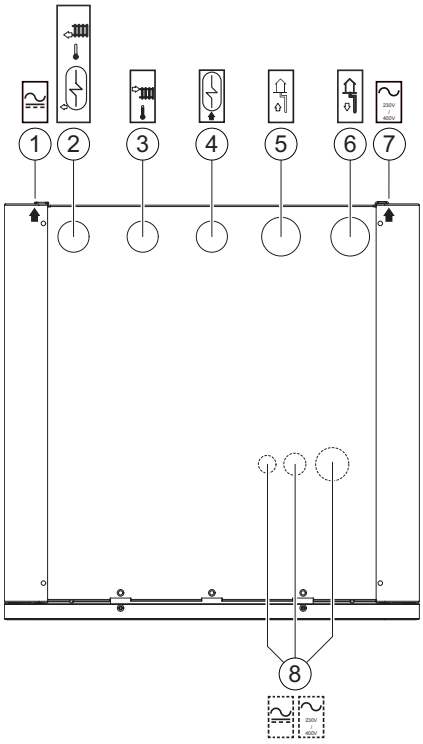

1. Connexions électriques (câbles de communication et de capteurs)
2. Retour installation de chauffage/ charge d'eau chaude
3. Départ vers l'installation de chauffage
4. Départ vers la charge d'eau chaude
5. Entrée circuit d'eau glycolée (départ de la sonde)
6. Sortie circuit d'eau glycolée (retour vers la sonde)
7. Connexions électriques (alimentation)
8. Entrées optionnelles (connexions électriques)

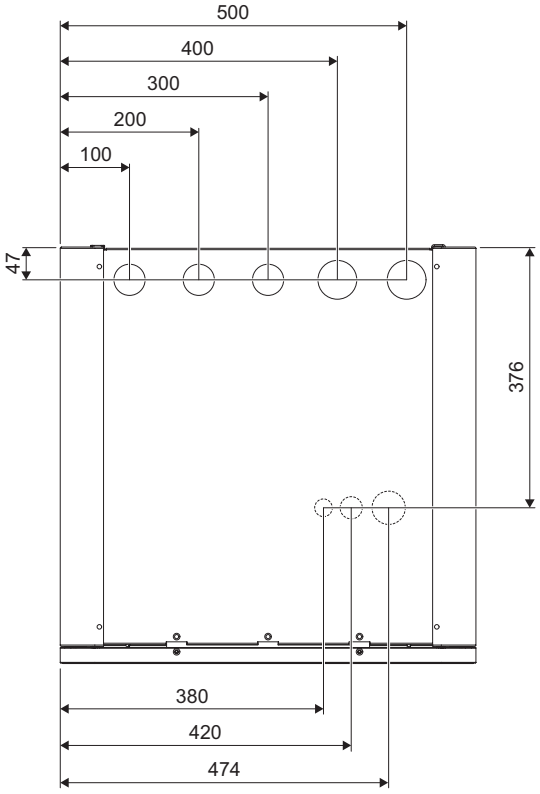

Caractéristiques techniques

Diagrammes des puissances CS7800i 6 LW (E/MB)

Puissance utile CS7800i 6 LW (MB)

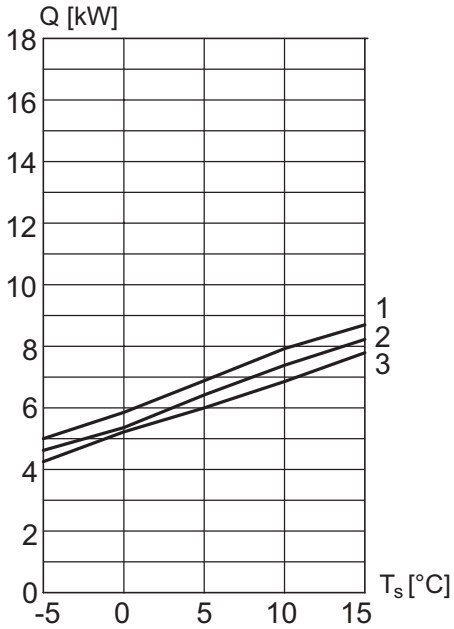

Rendement CS7800i 6 LW (MB)

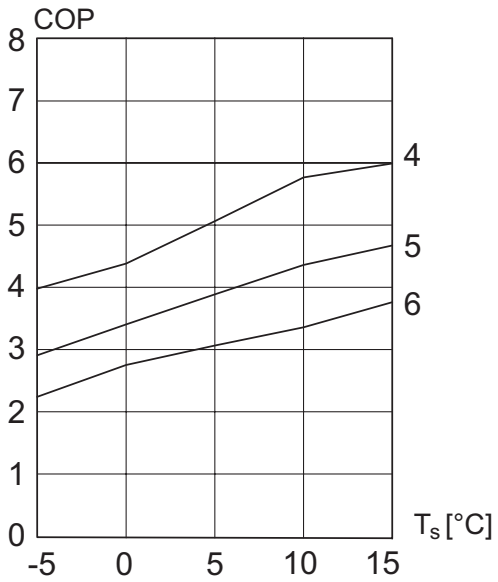

Puissance absorbée CS7800i 6 LW (MB)

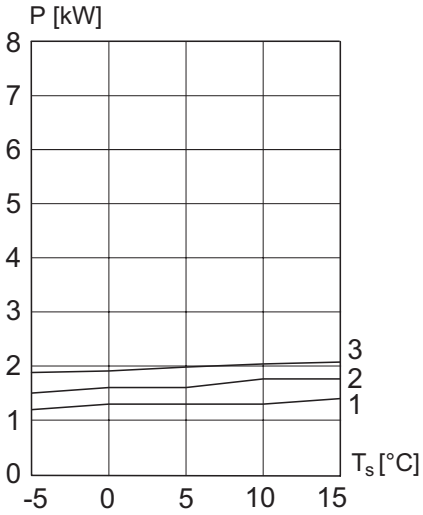

1	Puiss. calor. à une temp. de départ de 35 °C
2	Puiss. calor. à une temp. de départ de 45 °C
3	Puiss. calor. à une temp. de départ de 55 °C
4	Rendement à une temp. de départ de 35 °C
5	Rendement à une temp. de départ de 45 °C
6	Rendement à une temp. de départ de 55 °C
COP	Rendement ε
P	Puissance absorbée
Q	Puissance utile
T_S	Température d'entrée eau glycolée

Courbe caractéristique de la pompe du circuit de l'eau glycolée CS7800i 6 LW (MB)

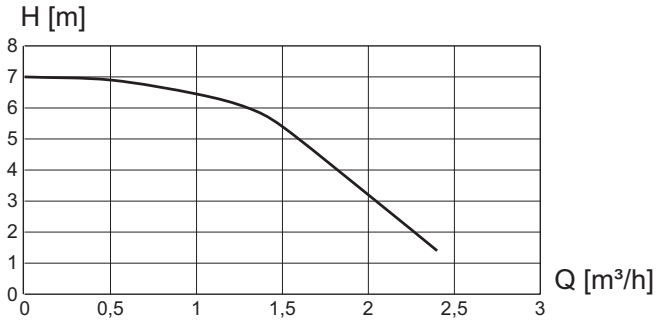

H Hauteur de refoulement
Q Débit volumique

Courbe caractéristique de la pompe du circuit de chauffage CS7800i 6 LW (MB)

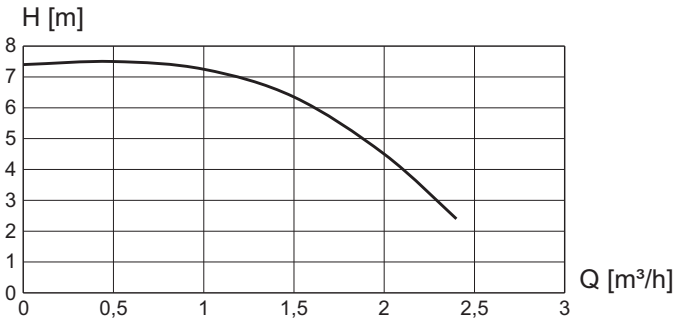

H Hauteur de refoulement
Q Débit volumique

meier tobler

Meier Tobler SA
Chemin de la Veyre-d'En-Haut B6
1806 St-Légier-La Chiésaz
T 021 943 02 22, meiertobler.ch

Conseils spécialisés 0848 800 008
eshop.meiertobler.ch