meier tobler

Luft-Wasser-Wärmepumpe Bosch Compress CS7000iAW 17 IRE

Luft-Wasser-Wärmepumpe für Innenaufstellung mit Inverter-Technologie Vorlauftemperatur bis 62°C, Heizleistung 12,4 kW (A-7/W35)

Die Luft-Wasser-Wärmepumpe von Bosch CS7000i AW erreicht dank Inverter-Technologie, zwei elektronischen Expansionsventilen und modulierendem Gebläse sehr hohe Leistungszahlen – mit einem COP bis 5,0 zählt sie zu den effizientesten Geräte ihrer Klasse. Diese Heizungs-Wärmepumpe für die Innenaufstellung mit wandmontiertem Hydraulikmodul und integriertem Regelsystem HPC 400 benötigt dank einem kompakten Gehäuse aus EPP (expandiertes Polypropylen) nur wenig Platz und überzeugt durch ihr geringes Gewicht. Leicht demontierbare der Verkleidungsteile und ein schneller Zugang zur elektrischen Anschlussbox und zum Kältekreis erleichtern die Wartung.

Passend zur Wärmepumpe ist das Luftkanalsystem LGL im Baukastensystem erhältlich. Es bietet eine innerer Schicht zur Schallreduzierung und eine äusserer Schicht für hohe Stabilität und lässt sich dank Klick-System sehr einfach montieren.

Die wichtigsten Systemvorteile

- Einsetzbar im Neubau und in der Gebäudesanierung dank hoher Vorlauftemperatur von bis zu 55°C auch bei einer Aussentemperatur von -15°C
- Besonders leise im Betrieb
- Äusserst geringes Gerätegewicht
- Reversible Ausführung zum Kühlen, Heizen und Brauchwarmwasser

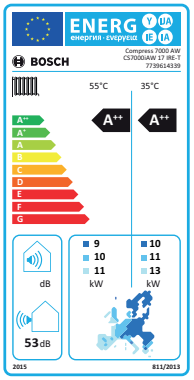

WP-System-Modul

Warmwasser-Wärmepumpe
GEPRÜFTE QUALITÄT



BOSCH

Technische Daten

Compress CS7000iAW 17 IRE

Leistungsdaten		
Artikel-Nr.		14860.164
Typ		Compress CS7000iAW 17 IRE
Energieeffizienzklasse/Wirkungsgrad VL35°C		A++ / 197%
Energieeffizienzklasse/Wirkungsgrad VL55°C		A++ / 145%
Wärmequelle		Luft
Aufstellungsort		Innen
Leistungsstufen		1 / Inverter
Modulationsbereich bei A2/W35 kW		5,5 - 16,0
Heizleistung/Leistungszahl A-7/W35	kW/–	12,4 / 2,5
Heizleistung/Leistungszahl A2/W35	kW/–	7,4 / 4,0
Kühlleistung/Leistungszahl A35/W7	kW/–	10,2 / 2,9
Integrierter Elektroheizeinsatz steckbar	kW	2 / 4 / 6 / 9
Gehäusefarbe		Weiss
Max. Vorlauftemperatur	°C	62
Einsatzgrenze Wärmequelle	°C	-20 bis +35
Luftdurchsatz	m^3/h	7'300
Schallleistungspegel nach EN120102 / ErP	dB(A)	49
Schalldruckpegel LpA (Q2, 1 Meter)	dB(A)	36
Abmessungen (HxBxT)	mm	1826x1115x538
Gewicht	Kg	193
Kältemittel/Inhalt	Kg	R410A / 4,0
Hydraulikmodul		
Heizwasserdurchsatz 5K	m^3/h	2,1
Restförderdruck Umwälzpumpe	kPa	34
Pumpentyp		UPM GEO 25-85 PWM
Heizungsanschluss VL/RL		1" AG / 1" IG
Ausdehnungsgefäss in L		10
Abmessungen (HxBxT)	mm	700x485x386
Gewicht	Kg	35
Elektrische Leistungsdaten		
Anschluss-Spannung/Absicherung	V,Hz/A	3x400V / 50Hz / C13A
Steuerspannung/Absicherung	V, Hz/A	1x230V / 50Hz / C16A
Verdichter-Sanftanlasser		Inverter
Anlaufstrom A		2
max. Leistungsaufnahme in kW		7,2
Schutzart	IP	24

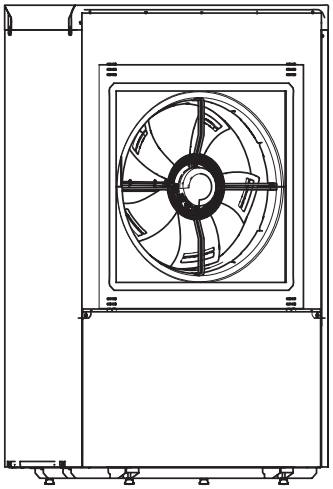

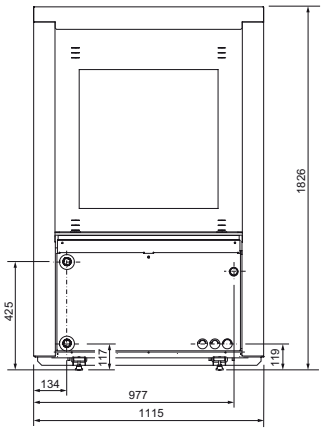

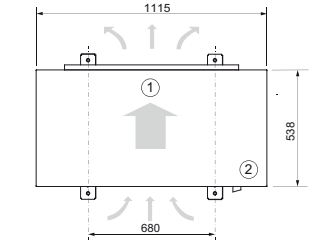

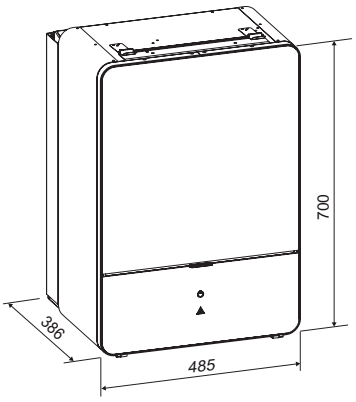

Technische Daten

Heizleistungskurven der Wärmepumpen CS7000iAW (35 °C Vorlauftemperatur, 100 % Modulation)

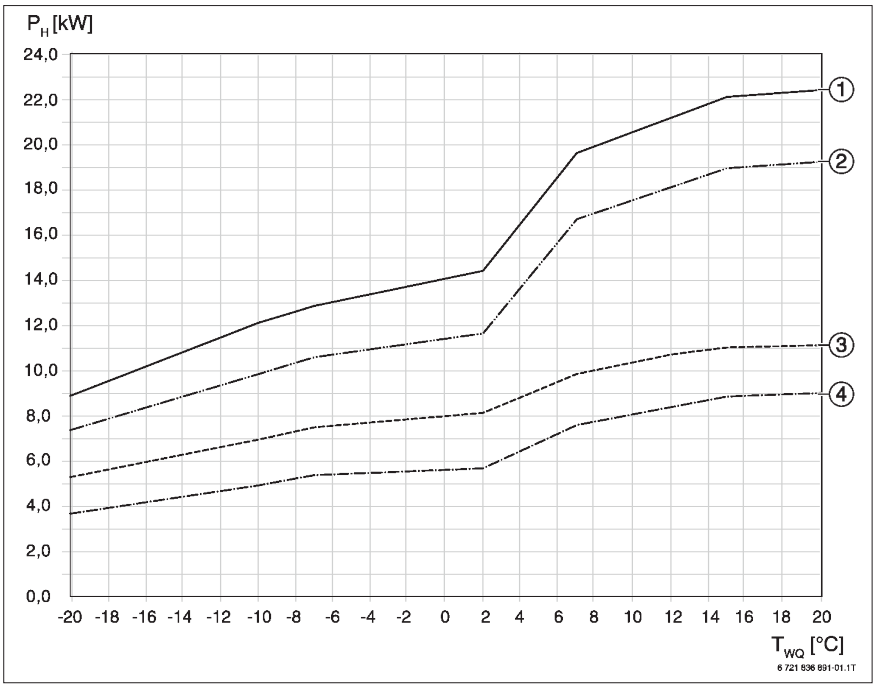

Heizleistungskurven der Wärmepumpen CS7000iAW (35 °C Vorlauftemperatur, 100 % Modulation)

P_H Maximale Heizleistung
T_{WQ} Außentemperatur

[1] Heizleistungskurve CS7000iAW 17 IR...-T
[2] Heizleistungskurve CS7000iAW 13 IR...-T
[3] Heizleistungskurve CS7000iAW 9 IR...-S
[4] Heizleistungskurve CS7000iAW 7 IR...-S

Curve di potenza termica delle pompe di calore CS7000iAW (temperatura di mandata 55 °C, modulazione 100 %)

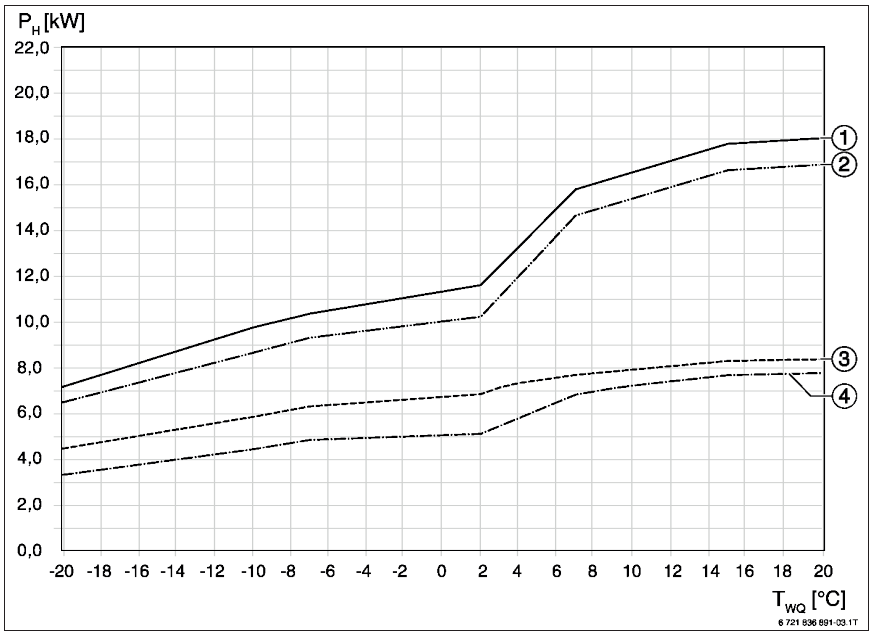

Curve di potenza termica delle pompe di calore CS7000iAW (temperatura di mandata 55 °C, modulazione 100 %)

P_H Potenza termica massima
T_{WQ} Temperatura esterna

[1] Curva di potenza termica CS7000iAW 17 IR...-T
[2] Curva di potenza termica CS7000iAW 13 IR...-T
[3] Curva di potenza termica CS7000iAW 9 IR...-S
[4] Curva di potenza termica CS7000iAW 7 IR...-S

Technische Daten

Leistungskurven CS7000iAW 17 IR(E/MB)

Leistungszahl (COP) CS7000iAW 17 IR(E/MB)

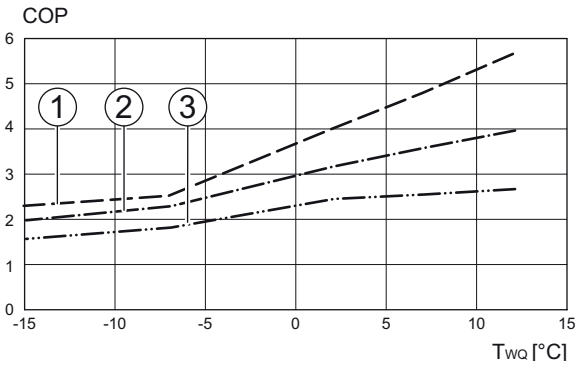

1 35 °C
2 45 °C
3 55 °C
COP Leistungszahl
TWQ Temperatur Wärmequelle

Leistungsaufnahme (P_E) CS7000iAW 17 IR(E/MB)

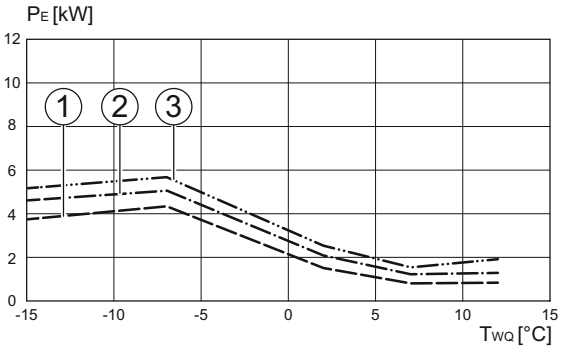

1 35 °C
2 45 °C
3 55 °C
P_E Leistungsaufnahme
T_{WQ} Temperatur Wärmequelle

Restförderhöhe CS7000iAW 17 IR(E/MB)

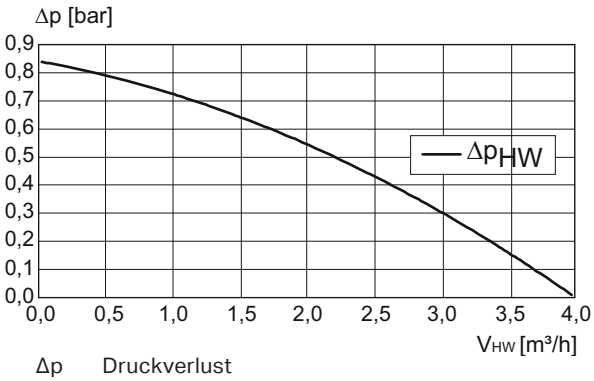

Δp Druckverlust
Δp_{HW} Restförderhöhe
V_{HW} Volumenstrom Heizwasser

Betriebsbereich CS7000iAW... IR(E/MB)

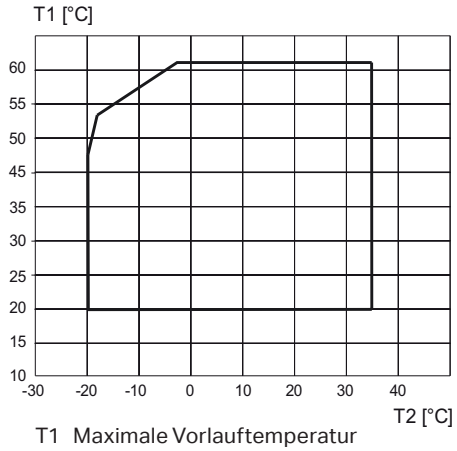

T1 Maximale Vorlauftemperatur
T2 Aussentemperatur

Druckverlust Luftführung

Komponente	Einheit	Richtwert
Luftkanal	Pa/m	0,5
Luftkanalbogen	Pa	3
Lichtschacht	mm	Querschnitt gem. Vorgaben
Lufteintritt	Pa	4
Luftaustritt	Pa	3
Wetterschutzgitter 1)	Pa	7,5
Regenschutzgitter 1)	Pa	5

Tabelle Druckverluste; maximaler Druckverlust: 34 Pa

1) Inkl. Maschendrahtgitter