meier tobler

Pompe à chaleur air-eau Bosch Compress CS7000iAW 9 IRE

Pompe à chaleur air-eau à installer à l'intérieur, dotée de la technologie Inverter, température de départ jusqu'à 62°C, puissance calorifique 8,4 kW (A-7/W35)

Grâce à sa structure compacte en EPP (polypropylène expansé), la pompe à chaleur air-eau CS7000i AW de Bosch se distingue par son fonctionnement silencieux, son faible encombrement et son poids réduit. Avec une valeur de coefficient de performance allant jusqu'à 5,0, elle se hisse parmi les appareils les plus efficaces dotés de la technologie éprouvée Inverter. Conçu pour une installation à l'intérieur, ce modèle est équipé d'un module hydraulique mural et d'un système de régulation intégré HPC 400. Elle affiche des rendements élevés grâce à sa technologie Inverter, ses deux détendeurs électroniques et son ventilateur à régime variable. L'habillage se démonte très aisément et permet ainsi un accès rapide au boîtier de raccordement électrique et au circuit frigorifique ainsi qu'une facilité d'entretien.

Les canaux d'air de type LGL sont disponibles en complément à ce produit en version modulaire. De conception légère et disposant d'un système d'assemblage par clic, les canaux sont dotés d'une couche intérieure insonorisante et d'une couche extérieure assurant la stabilité.

Les atouts majeurs

- Conçue pour les nouvelles constructions et les assainissements grâce à sa température de départ élevée jusqu'à 55°C, même à une température extérieure de -15°C
- Fonctionnement particulièrement silencieux
- Poids extrêmement réduit
- Exécution réversible pour le refroidissement, le chauffage et la production d'eau chaude

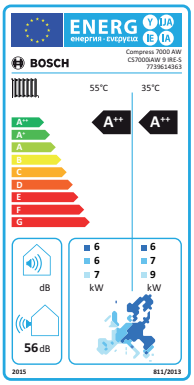

Système de pompe à chaleur modulaire

chauffe-eau pompe à chaleur
CERTIFICAT DE QUALITE



BOSCH

Caractéristiques techniques

Compress CS7000iAW 9 IRE

Données de performances		
N° d'article		14860.162
Type		Compress CS7000iAW 9 IRE
Classe d'efficacité énergétique/rendement à 35°C		A++ / 199%
Classe d'efficacité énergétique/rendement à 55°C		A++ / 143%
Source de chaleur		Air
Emplacement		Intérieur
Niveau de puissance		1 / Inverter
Plage de modulation à A2/W35		3,0 - 10,7
Puissance calorifique/COP A-7/W35	kW/–	8,4 / 2,9
Puissance calorifique/COP A2/W35	kW/–	5,0 / 4,3
Puissance calorifique/COP A35/W7	kW/–	6,3 / 2,9
Corps de chauffe électrique embrochable	kW	2 / 4 / 6 / 9
Couleur de l'habillage		Blanc
Temp. de départ maximale	°C	62
Seuils inférieur et supérieur d'utilisation de la source de chaleur	°C	-20 à +35
Débit d'air	m^3/h	4'500
Niveau de puissance acoustique selon EN120102 / ErP	dB(A)	48
Niveau de pression sonore LpA (Q2, 1 mètre)	dB(A)	35
Dimensions (h x l x p)	mm	1505x927x468
Poids	Kg	124
Fluide frigorigène / contenance	Kg	R410A / 2,3
Module hydraulique		
Débit de l'eau de chauffage 5K	m^3/h	1,4
Pression disponible circulateur	kPa	44
Type de pompe		UPM2 25-75 PWM
Raccords chaudière départ/retour		1" m / 1" f
Vase d'expansion en litres		10
Dimensions (h x l x p)	mm	700x485x386
Poids	Kg	35
Données électriques		
Tension de raccordement / protection par fusibles	V,Hz/A	1x230V / 50Hz / C16A
Tension de commande / protection par fusibles	V, Hz/A	1x230V / 50Hz / C16A
Démarreur progressif du compresseur		Inverter
Courant de démarrage		2
Absorption électrique maximale en kW		3,6
Indice de protection	IP	24

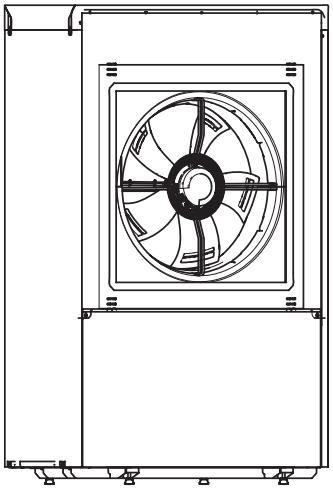

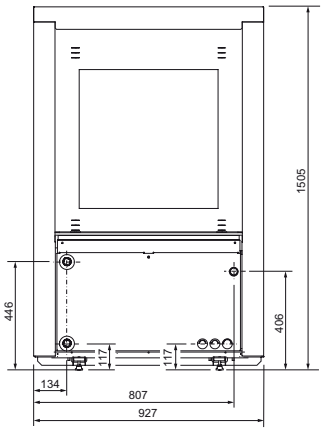

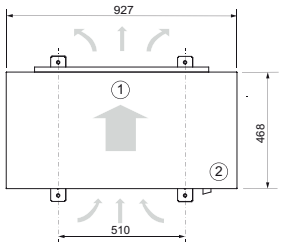

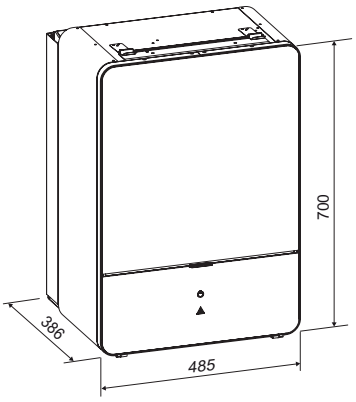

Caractéristiques techniques

Courbes de puissance de chauffage des PAC CS7000iAW (temp érature de d épart de 35 °C, modulation de 100 %)

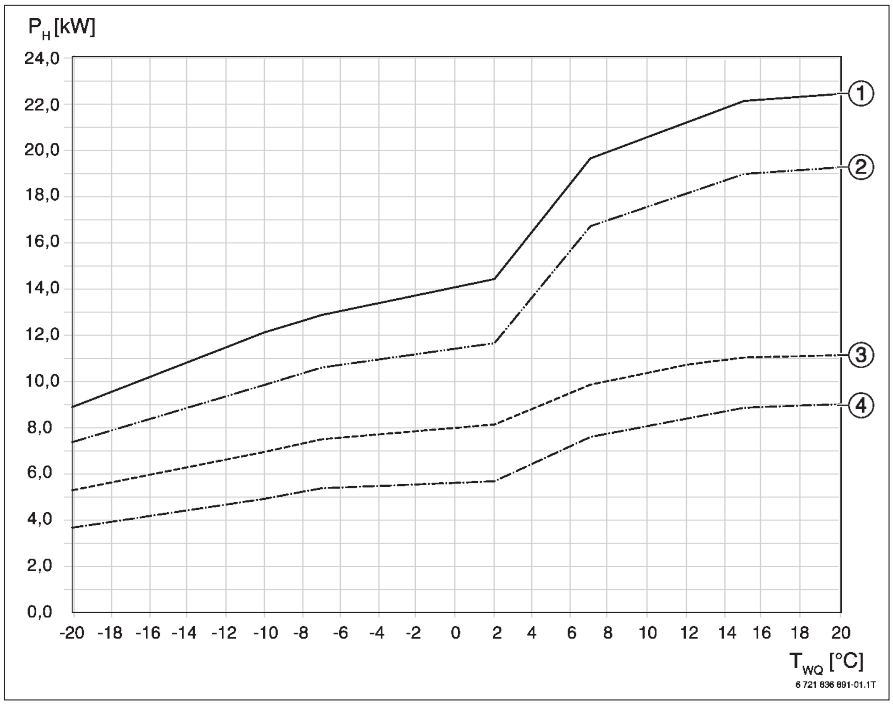

Courbes de puissance de chauffage des PAC CS7000iAW (*température de départ de* 35 °C, *modulation de 100 %*)
P_H Puissance de chauffage maximale
T_{WQ} Température ext érieure
[1] courbe de puiss. de chauffage CS7000iAW 17 IR...-T
[2] courbe de puiss. de chauffage CS7000iAW 13 IR...-T
[3] courbe de puiss. de chauffage CS7000iAW 9 IR...-S
[4] courbe de puiss. de chauffage CS7000iAW 7 IR...-S

Courbes de puissance de chauffage des PAC CS7000iAW (température de départ de 55 °C, modulation de 100 %)

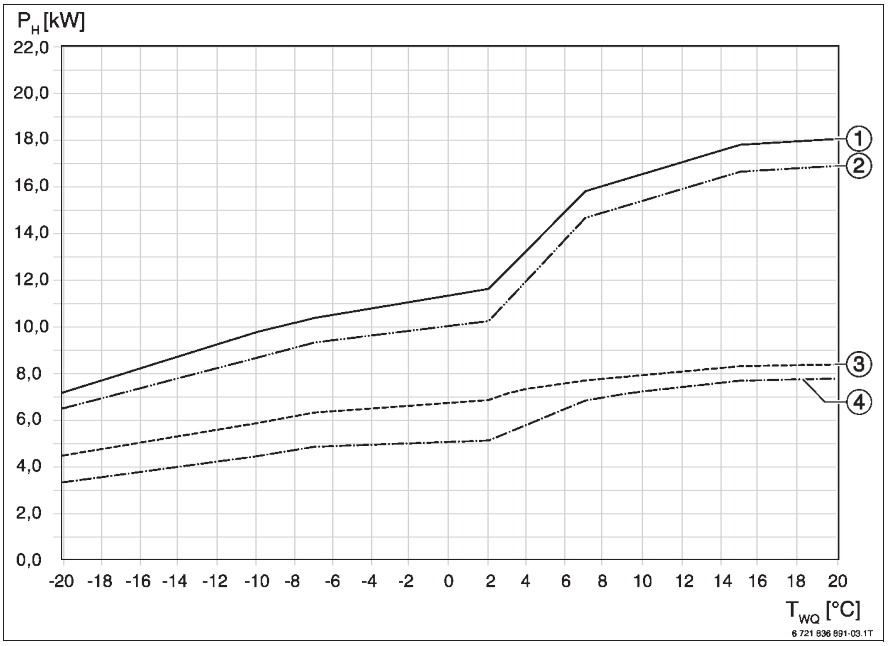

Courbes de puissance de chauffage des PAC CS7000iAW (température de départ de 35 °C, modulation de 100 %)
P_H Puissance de chauffage maximale
T_{WQ} Température ext érieure
[1] courbe de puiss. de chauffage CS7000iAW 17 IR...-T
[2] courbe de puiss. de chauffage CS7000iAW 13 IR...-T
[3] courbe de puiss. de chauffage CS7000iAW 9 IR...-S
[4] courbe de puiss. de chauffage CS7000iAW 7 IR...-S

Caractéristiques techniques

Courbes des performances CS7000iAW 9 IR(E/MB)

Rendement (COP) CS7000iAW 9 IR(E/MB)

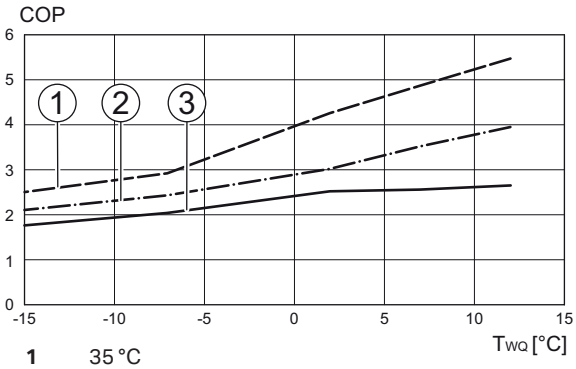

1 35 °C
2 45 °C
3 55 °C
COP Rendement
TWQ Température source de chaleur

Puissance absorbée (P_E) CS7000iAW 9 IR(E/MB)

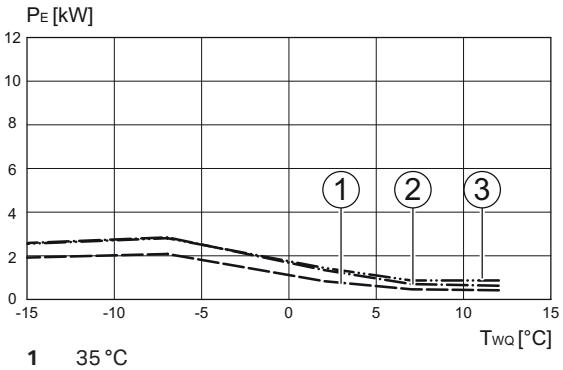

1 35 °C
2 45 °C
3 55 °C
P_E Puissance absorbée
T_{WQ} Température source de chaleur

Hauteur de refoulement CS7000iAW 9 IR(E/MB)

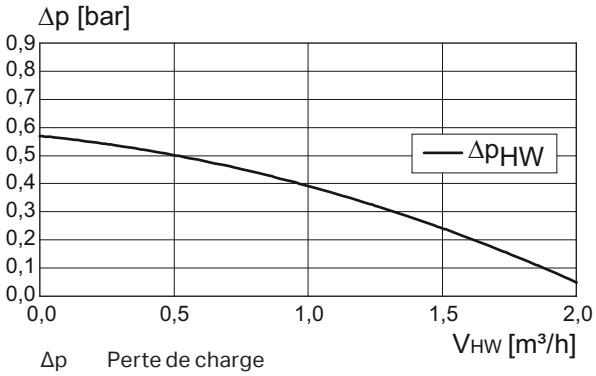

Δp Perte de charge
Δp_{HW} Hauteur de refoulement
V_{HW} Débit volumique eau de chauffage

Plage de fonctionnement CS7000iAW... IR(E/MB)

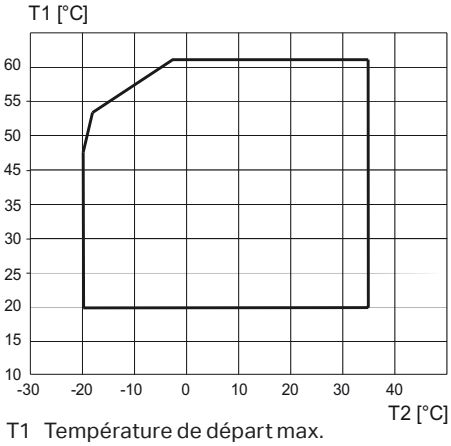

T1 Température de départ max.
T2 Température extérieure

Perte de charge circulation d'air

Composants	Unité	Valeur indicative
Conduit d'air	Pa/m	0,5
Coude	Pa	3
Saut-de-Loup	mm	Coupe trans. selon indications
Entrée d'air	Pa	4
Sortie d'air	Pa	3
Grille de protection contre les intempéries 1)	Pa	7,5
Grille de protection contre la pluie 1)	Pa	5

Tabelle des pertes de charge; perte de charge max.: 34 Pa

1) Treillis de protection inclus

meier tobler

Meier Tobler SA
Chemin de la Veyre-d'En-Haut B6
1806 St-Légier-La Chiésaz
T 021 943 02 22, meiertobler.ch

0800 800 805
eshop.meiertobler.ch