Ballon d'eau chaude sanitaire

MDHW 232 (220 litres)

1) Anode en magnésium
2) Trappe de visite
3) Vidange du ballon d'eau chaude sanitaire
4) Purge de l'échangeur thermique à tubes
5) Tuyau de sonde d'eau chaude sanitaire

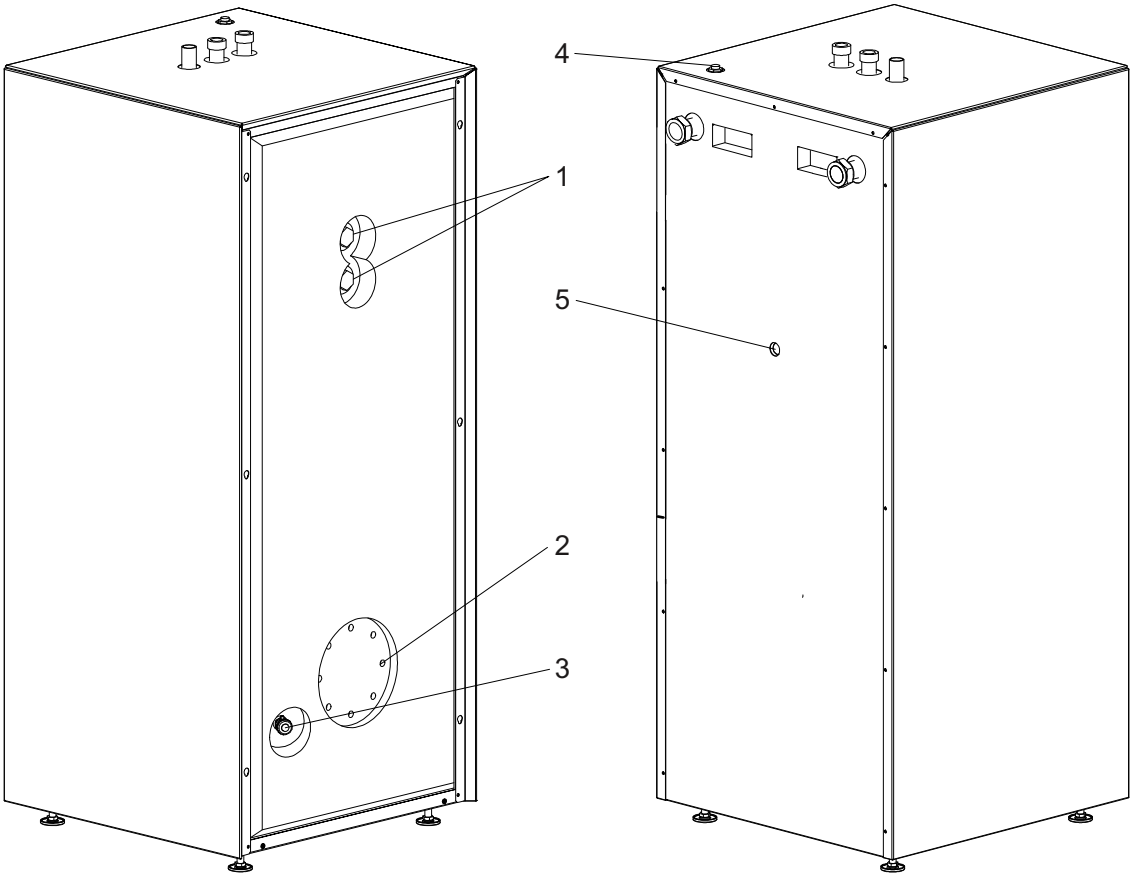

MDHW 335 (335 litres)

1) Anode en magnésium
2) Trappe de visite
3) Vidange du ballon d'eau chaude sanitaire
4) Purge de l'échangeur thermique à tubes
5) Tuyau de sonde d'eau chaude sanitaire (débit élevé)
7) Autre modèle de tuyau de sonde d’eau chaude sanitaire (à consommation optimisée)
8) Chauffage électrique d’appoint pour eau chaude sanitaire (cartouche chauffante)
9) Boîtier électrique

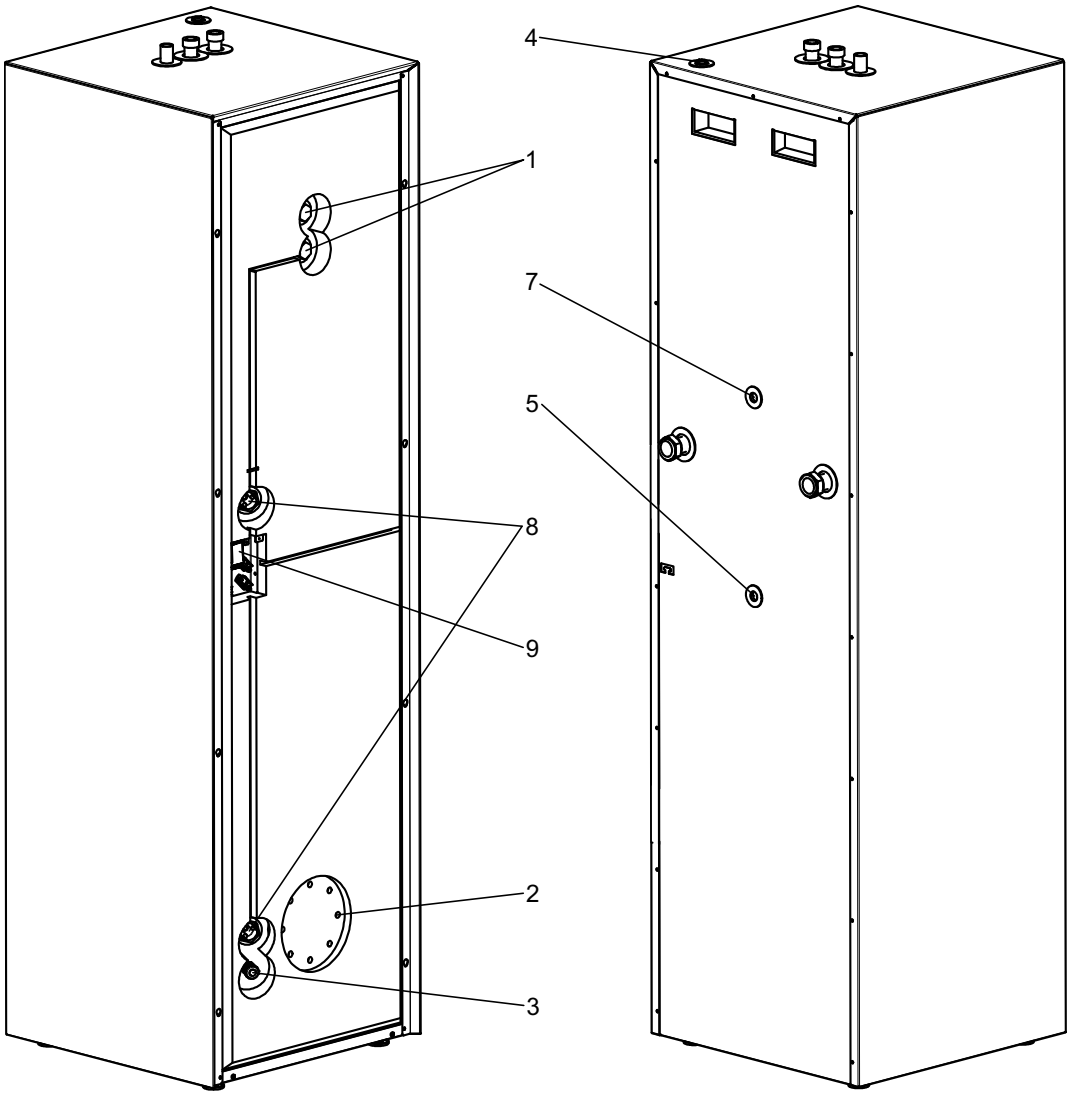

Schéma coté du ballon d'eau chaude sanitaire MDHW 232

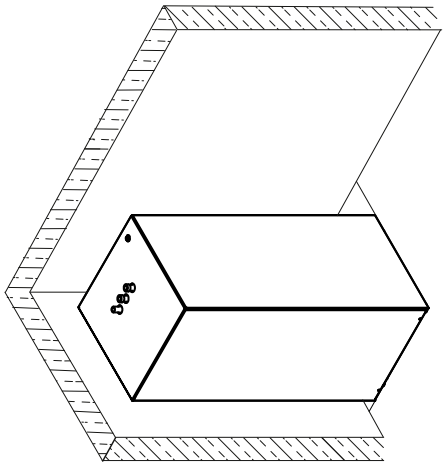

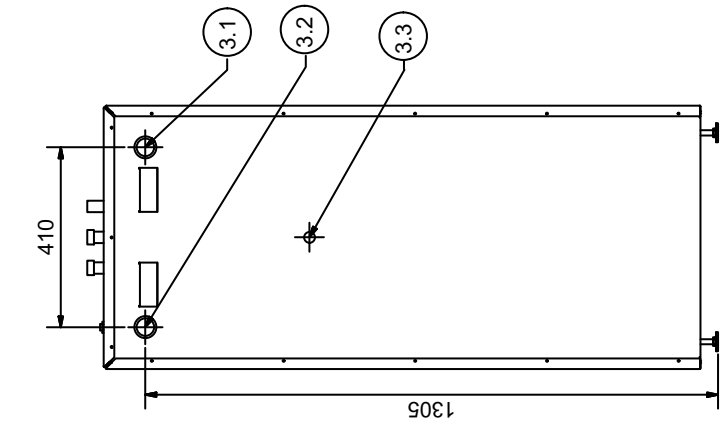

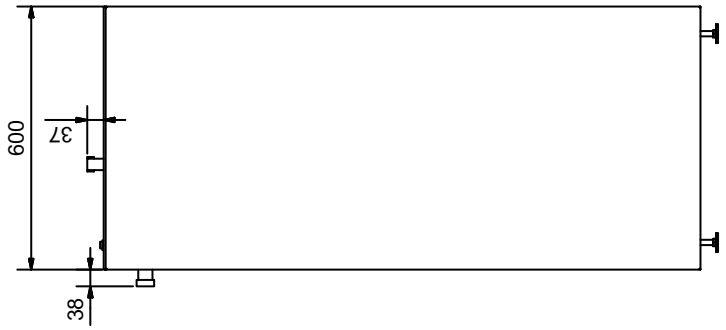

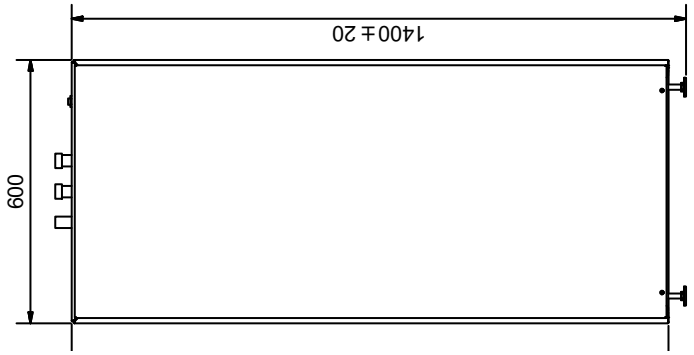

Ballon d'eau chaude sanitaire MDHW 232

3	
3.1	Retour eau de chauffage G 1 1/4"
3.2	Départ eau de chauffage G 1 1/4"
3.3	Tuyau de sonde d'eau chaude sanitaire
3.4	Purge de l'échangeur thermique
3.5	Entrée eau froide R 1"
3.6	Sortie eau chaude sanitaire R 1"
3.7	Bouclage ECS R 3/4"

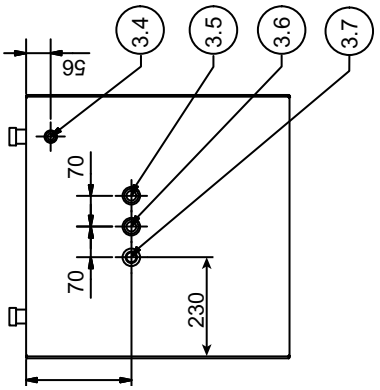

Schéma coté du ballon d'eau chaude sanitaire MDHW 335

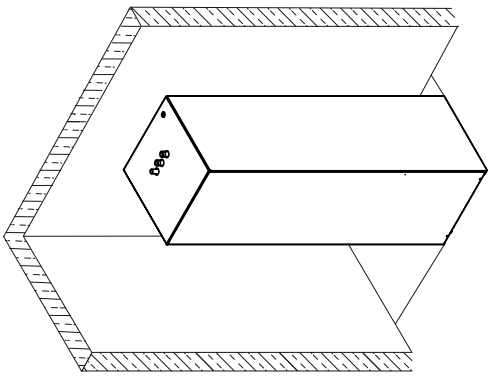

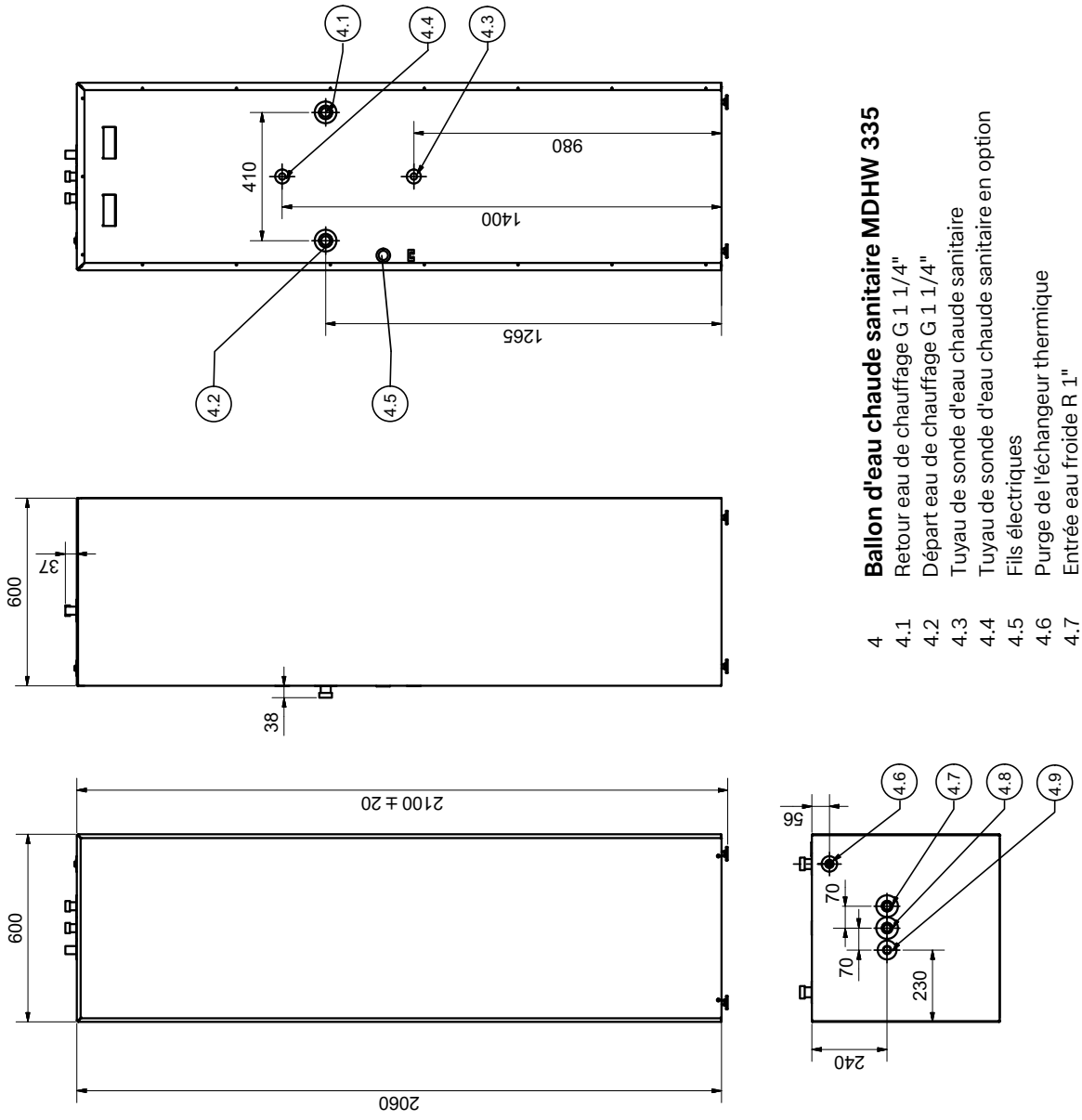

Ballon d'eau chaude sanitaire MDHW 335

4	Retour eau de chauffage G 1 1/4"
4.1	Départ eau de chauffage G 1 1/4"
4.2	Tuyau de sonde d'eau chaude sanitaire
4.3	Tuyau de sonde d'eau chaude sanitaire en option
4.4	Fils électriques
4.5	Purge de l'échangeur thermique
4.6	Entrée eau froide R 1"
4.7	Sortie eau chaude sanitaire R 1"
4.8	Bouclage ECS R 3/4"
4.9	

Informations sur les appareils :ballon d'eau chaude sanitaire

Désignation technique et référence de commande			MDHW 232	MDHW 335
Caractéristiques techniques				
Matériau			Acier ; émaillé selon DIN 4753	Acier ; émaillé selon DIN 4753
Volume du ballon		**litres**	220	355
Capacité nominale		**litres**	199	330
Surpression de service max.		**bar**	10	10
Dimensions de l'appareil	**sans raccords**	**H x l x L en mm**	1400 x 600 x 600	2100 x 600 x 600
Raccords **Eau froide / eau chaude sanitaire / bouclage ECS**		**pouces**	Filet ext. R 1" / filet ext. R 1" / filet ext. R 3/4"	Filet ext. R 1" / filet ext. R 1" / filet ext. R 3/4"
Surface d'échange thermique		**m²**	3,21	3,6
Pertes statiques selon DIN EN 12897 / classe		**kWh / 24 h / -**	1,15 / B	1,63 / B
Classe d'efficacité énergétique production d'ECS / cycle soutirage			A / XL	
Quantité d'eau chaude utilisable selon DIN EN 16147 (température ballon 55 °C)		**litres**	305	