Piano di basamento Oertli M-Flex S

Posa dell'unità esterna e delle condotte split

Prima di realizzare il basamento vanno assolutamente eseguiti i seguenti lavori:
- posa delle condotte split tra la pompa di calore e l'edificio; i tubi devono essere interrati almeno 20 cm sotto la linea di gelo (profondità di congelamento nell'altopiano svizzero: circa 80 cm).
- posa del tubo protettivo per le linee di allacciamento della pompa di calore al quadro elettrico dell'edificio.
- esecuzione dello scarico della condensa per la pompa di calore con un tubo in PE; lo scarico deve essere convogliato nella canalizzazione o in un pozzetto di drenaggio.
- rinterro e compattazione dello scavo.

Se le condotte split vengono posate dopo la realizzazione del basamento, è necessario prevedere un'apertura in corrispondenza dei raccordi della pompa di calore.

La lunghezza massima delle condotte split è di 15 metri

La condensa che si forma durante il funzionamento deve essere evacuata senza rischio di gelo. Per garantire un deflusso ottimale, la pompa di calore deve essere perfettamente orizzontale. Il tubo deve avere un diametro di almeno 50 mm e convogliare la condensa nel canale di scarico o in un pozzetto di drenaggio senza rischio di gelo.

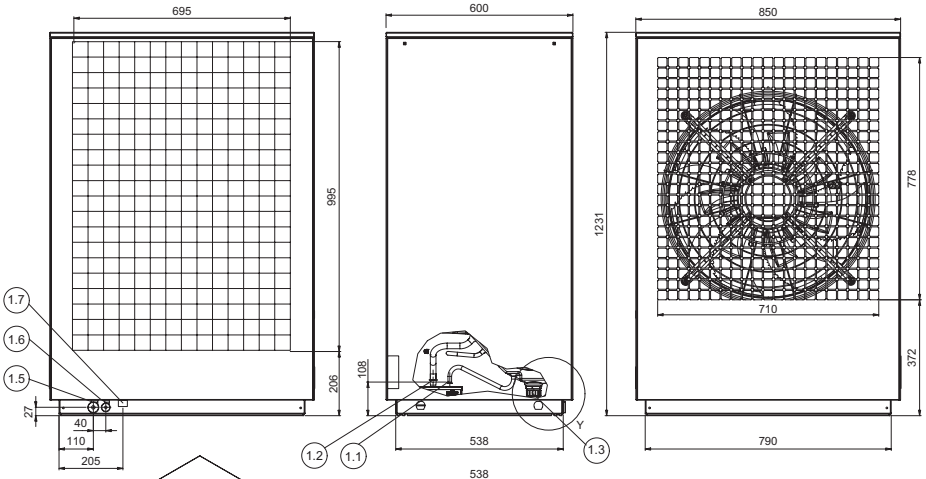

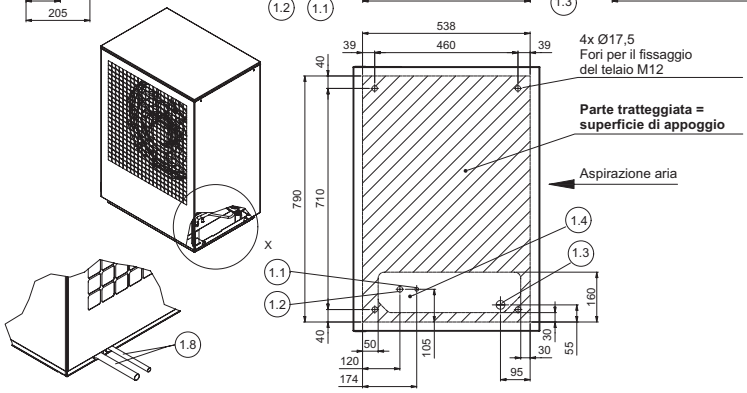

1.1 Collegamento della tubo del refrigerante 12x1 mm unità esterna
1.2 Collegamento della tubo del refrigerante 18x1 mm unità esterna
1.3 Scarico della condensa
1.4 Passaggio del refrigerante e della condotta elettrica; tubo flessibile della condensa
1.5 Tubo del refrigerante passante opzionale 18 mm
1.6 Passaggio opzionale per condotta elettriche 12 mm
1.7 Passaggio elettrico opzionale
1.8 Set di accessori MPRO16 per il collegamento posteriore opzionale delle tubi linee del refrigerante

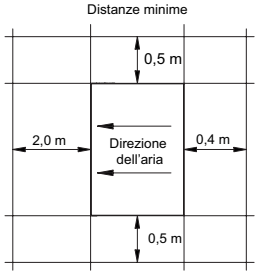

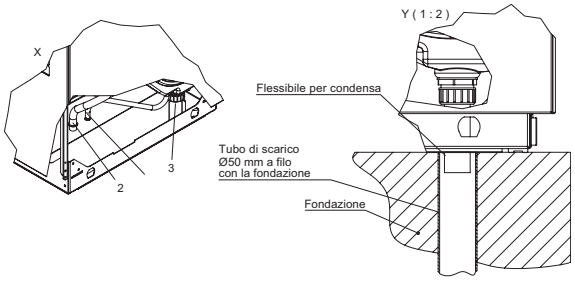

meiertobler.ch
eshop.meiertobler.ch
0800 800 805