Sockelplan Oertli M-Flex S

Aufstellung Aussengerät und Split-Leitungen

Bevor der Sockel erstellt werden kann, müssen unbedingt folgende Vorarbeiten geleistet werden:
- Verlegen der Split-Leitungen zwischen Wärmepumpe und Gebäude. Zum Schutz vor Frost sollten die Rohre mind. 20 cm unter der Frosttiefe verlegt werden (Frosttiefe Mittelland ca. 80 cm).
- Verlegen des Elektro-Schutzrohres für den Anschluss der Wärmepumpe ans Elektrotableau im Gebäude.
- Erstellen des Kondensatablaufes für die Wärmepumpe mit einem PE-Rohr. Der Anschluss kann an die Kanalisation oder einen Sickerschacht erfolgen.
- Zuschütten und Verdichten des Grabens.

Sollten die Splitleitungen nach dem Sockelbau verlegt werden, muss im Sockel im Bereich der Wärmepumpen-Anschlüsse eine Aussparung vorgesehen werden.

Die maximale Länge der Split-Leitungen betragen 15 Meter

Das im Betrieb anfallende Kondensatwasser muss frostsicher abgeleitet werden. Um einen einwandfreien Abfluss zu gewähr leisten, muss die Wärmepumpe waagrecht stehen.
Das Kondensatwasserrohr muss mindestens einen Durchmesser von 50 mm haben, und muss frostsicher in den Abwasserkanal oder einen frostfreien Sickerschacht abgeführt werden.

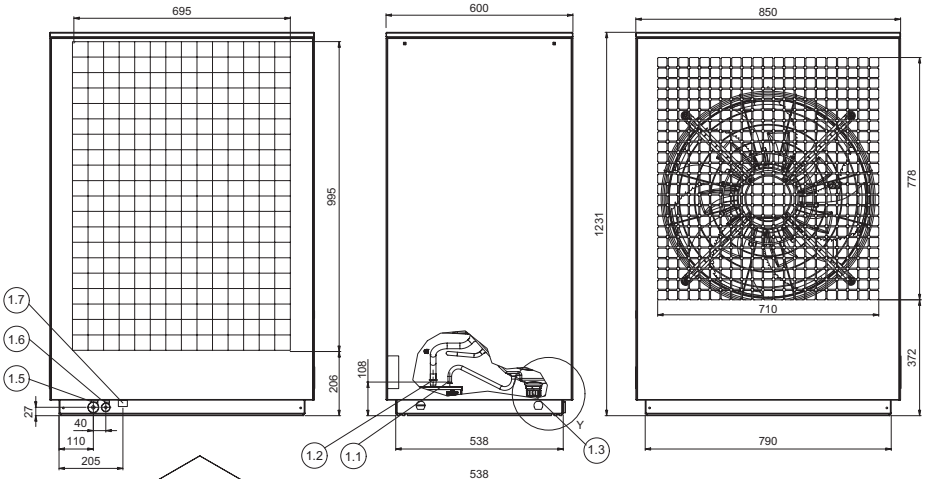

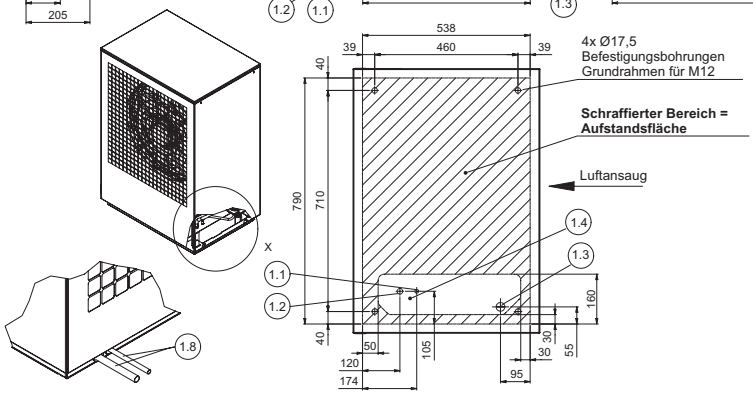

1.1 Anschluss Kältemittelleitung 12x1 mm Ausseneinheit
1.2 Anschluss Kältemittelleitung 18x1 mm Ausseneinheit
1.3 Kondensatablauf
1.4 Durchführung Kältemittel- und Elektroleitungen; Kondensatschlauch
1.5 Optionale Durchführung Kältemittelleitung 18 mm
1.6 Optionale Durchführung Elektroleitungen 12 mm
1.7 Optionale Durchführung Elektroleitung
1.8 Zubehörset MPRO16 für optionalen rückseitigen Anschluss der Kältemittelleitungen

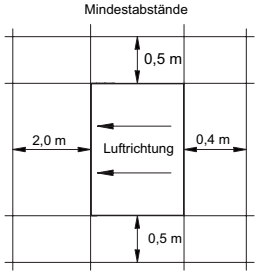

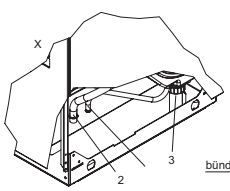

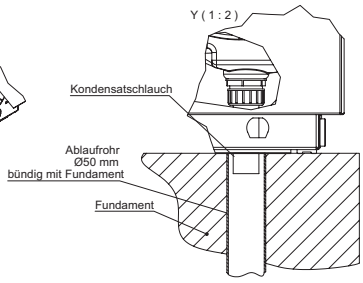

meiertobler.ch
eshop.meiertobler.ch
0800 800 805