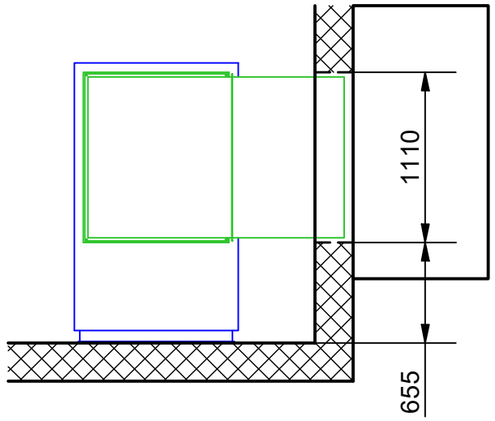

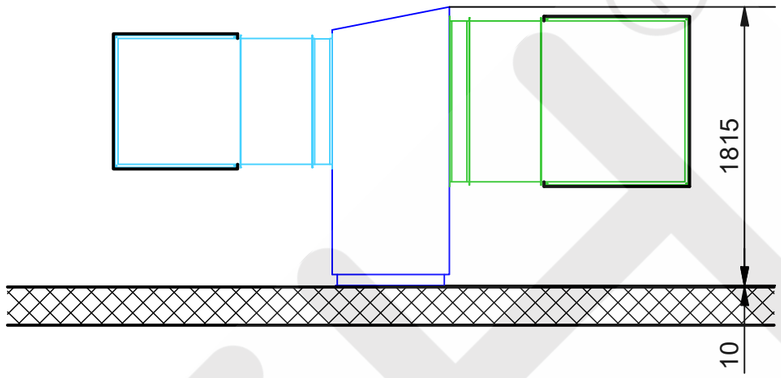

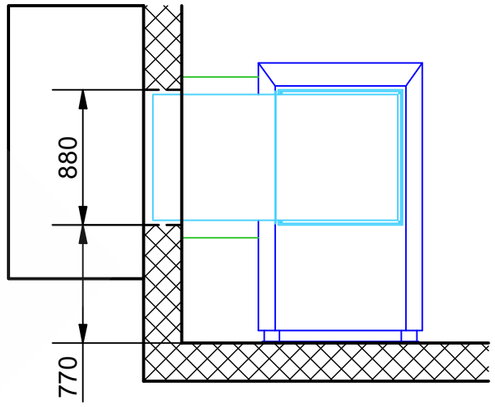

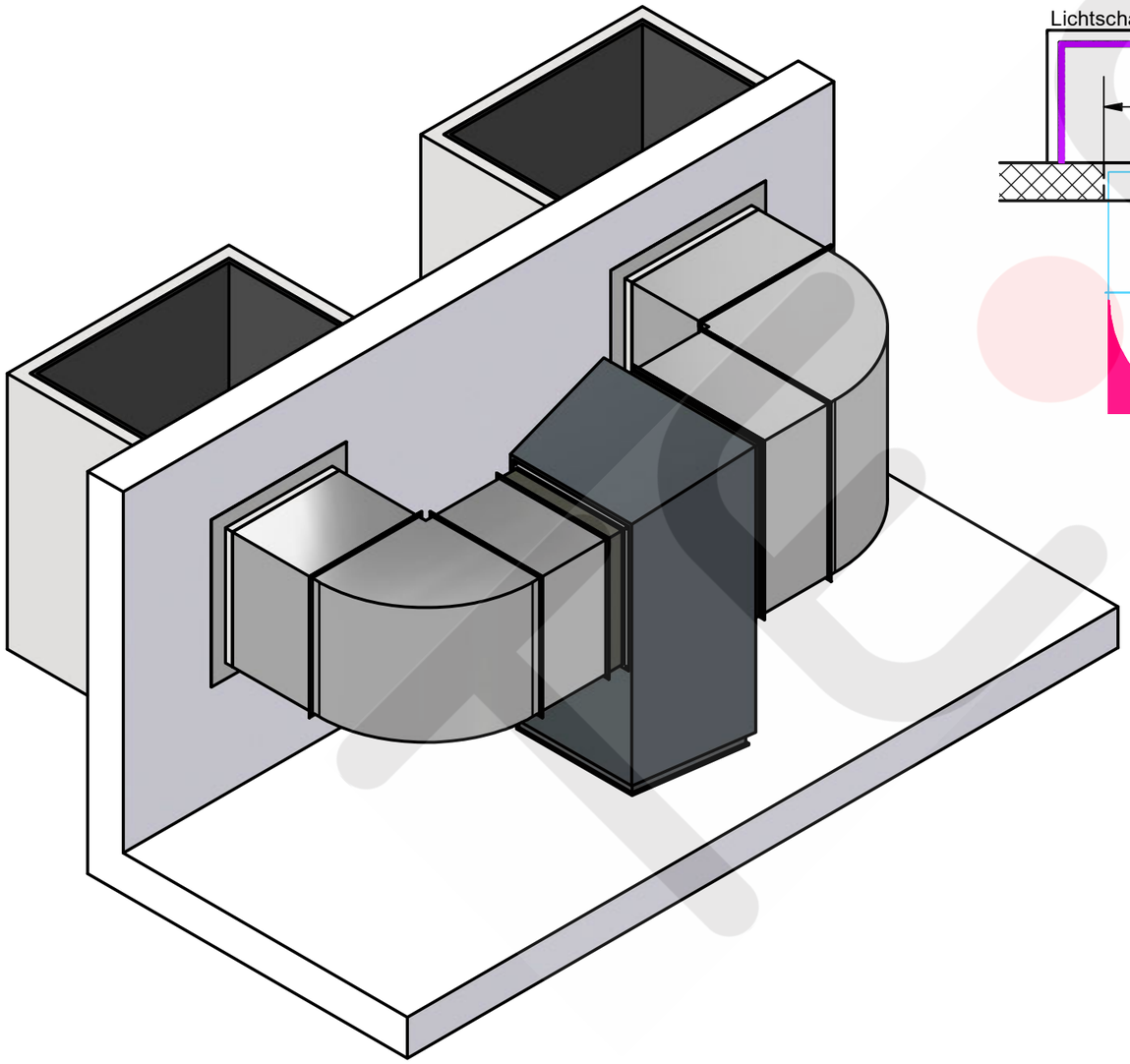

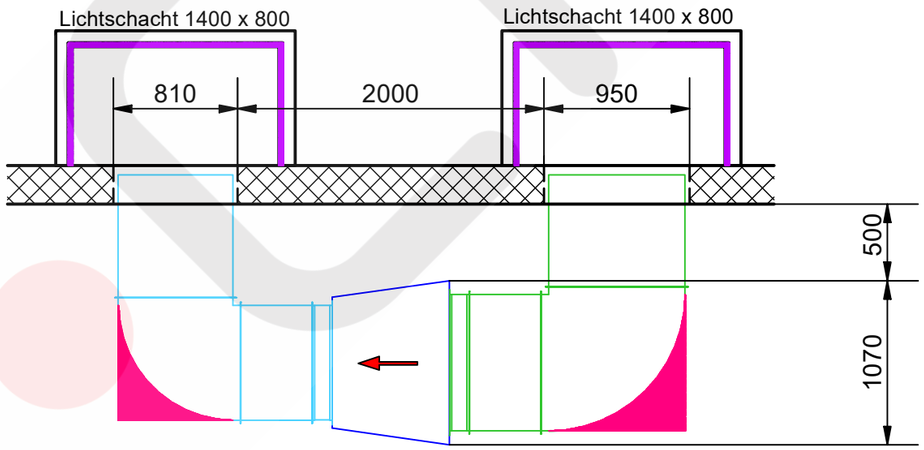

Stufe 0 - Kanalanlage ohne Schalloptimierung

Schalloptimierung Stufe 1 - Kanalsystem: Ansaug 5 / Ausblas 5 dB(A)

Schalloptimierung Stufe 2 - Lichtschacht-Auskleidung: 3.5 dB(A) pro Schacht

Druckverlust der Anlage im Grenzbereich

© 2021 TECH AG Herzogenbuchsee

Diese Zeichnung und deren Inhalt sind urheberrechtlich geschützt. Sie stellen geistiges Eigentum der TECH AG dar. Alle Rechte verbleiben bei der TECH AG.
Ohne vorherige, schriftliche Zustimmung der TECH AG dürfen sie weder bearbeitet noch kopiert, noch weitergegeben oder in irgendeiner anderen Form weiterverwendet werden.

KUNDE Meier Tobler AG OBJEKT Standard Kanalanlagen			TE•CH
LAN 35 TBS_Parallel-Aufstellung lang_L Pl.Nr. MTA I 12-008 Mst. MST	Erstellt VV 21.02.2023	Format A3	meier tobler