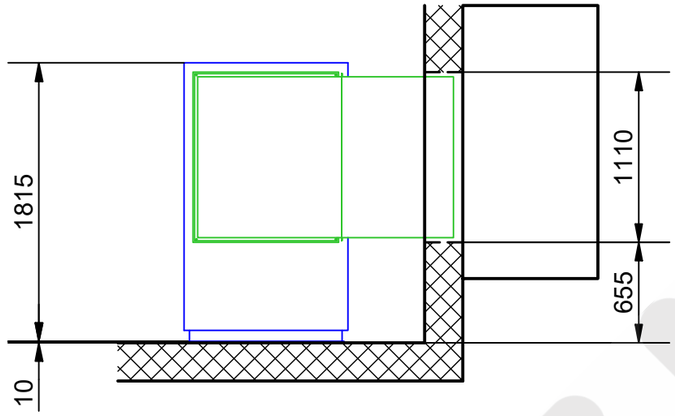

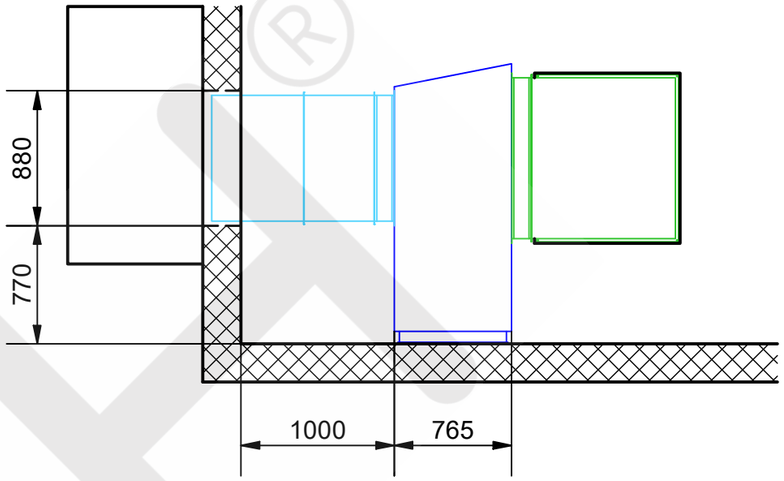

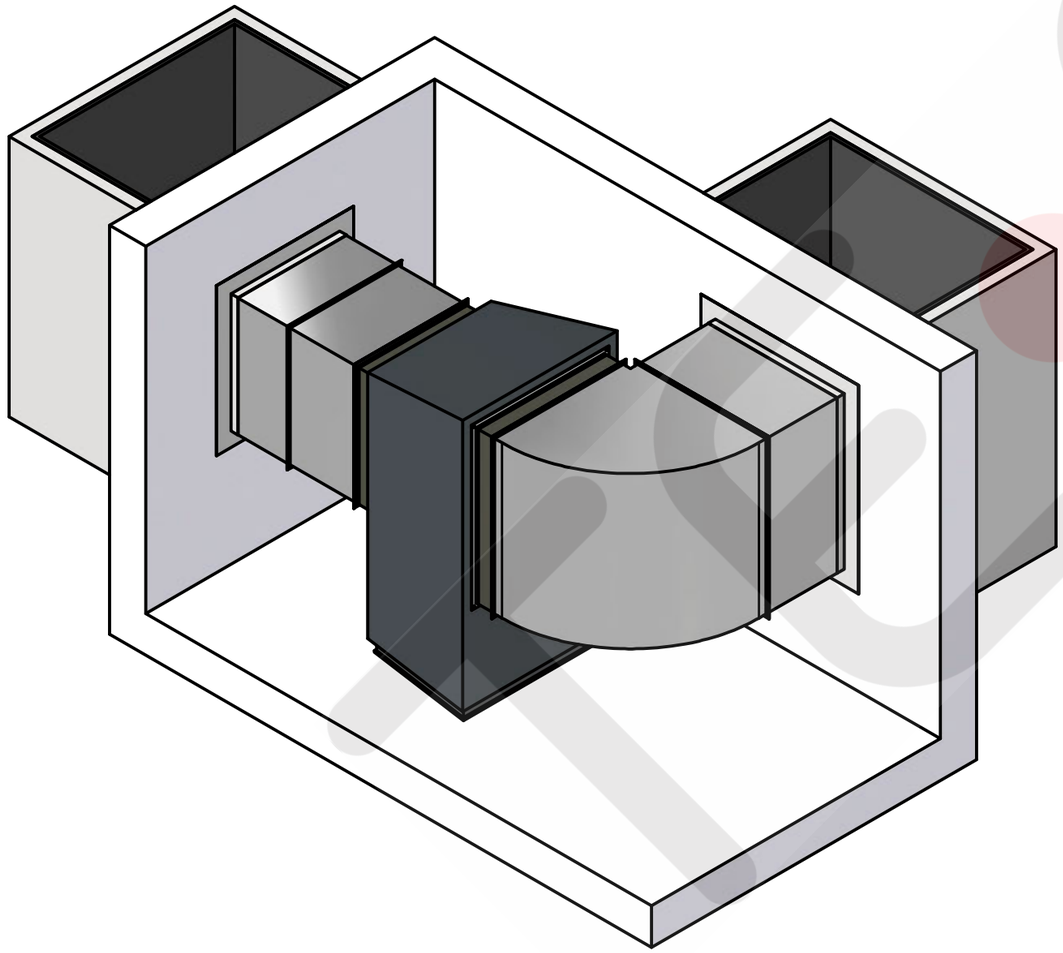

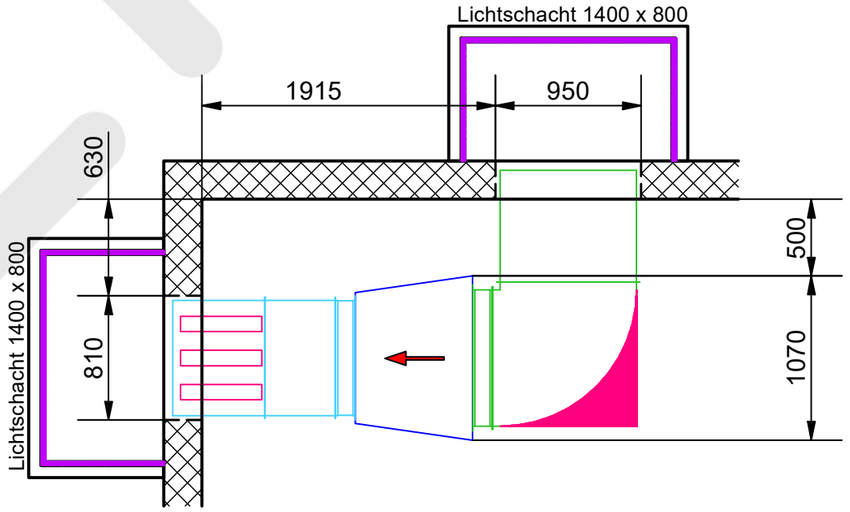

Stufe 0 - Kanalanlage ohne Schalloptimierung

Schalloptimierung Stufe 1 - Kanalsystem: Ansaug 5 / Ausblas 5 dB(A)

Schalloptimierung Stufe 2 - Lichtschacht-Auskleidung: 3.5 dB(A) pro Schacht

Druckverlust der Anlage im Grenzbereich

© 2021 TECH AG Herzogenbuchsee

Diese Zeichnung und deren Inhalt sind urheberrechtlich geschützt. Sie stellen geistiges Eigentum der TECH AG dar. Alle Rechte verbleiben bei der TECH AG.
Ohne vorherige, schriftliche Zustimmung der TECH AG dürfen sie weder bearbeitet noch kopiert, noch weitergegeben oder in irgendeiner anderen Form weiterverwendet werden.

KUNDE	Meier Tobler AG		
OBJEKT	Standard Kanalanlagen		
LAN 35 TBS_Eck-Aufstellung (Eck L)_L Pl.Nr. MTA I 12-004 Mst. MST		Erstellt VV 21.02.2023	Format A3

TE·CH®

meier tobler