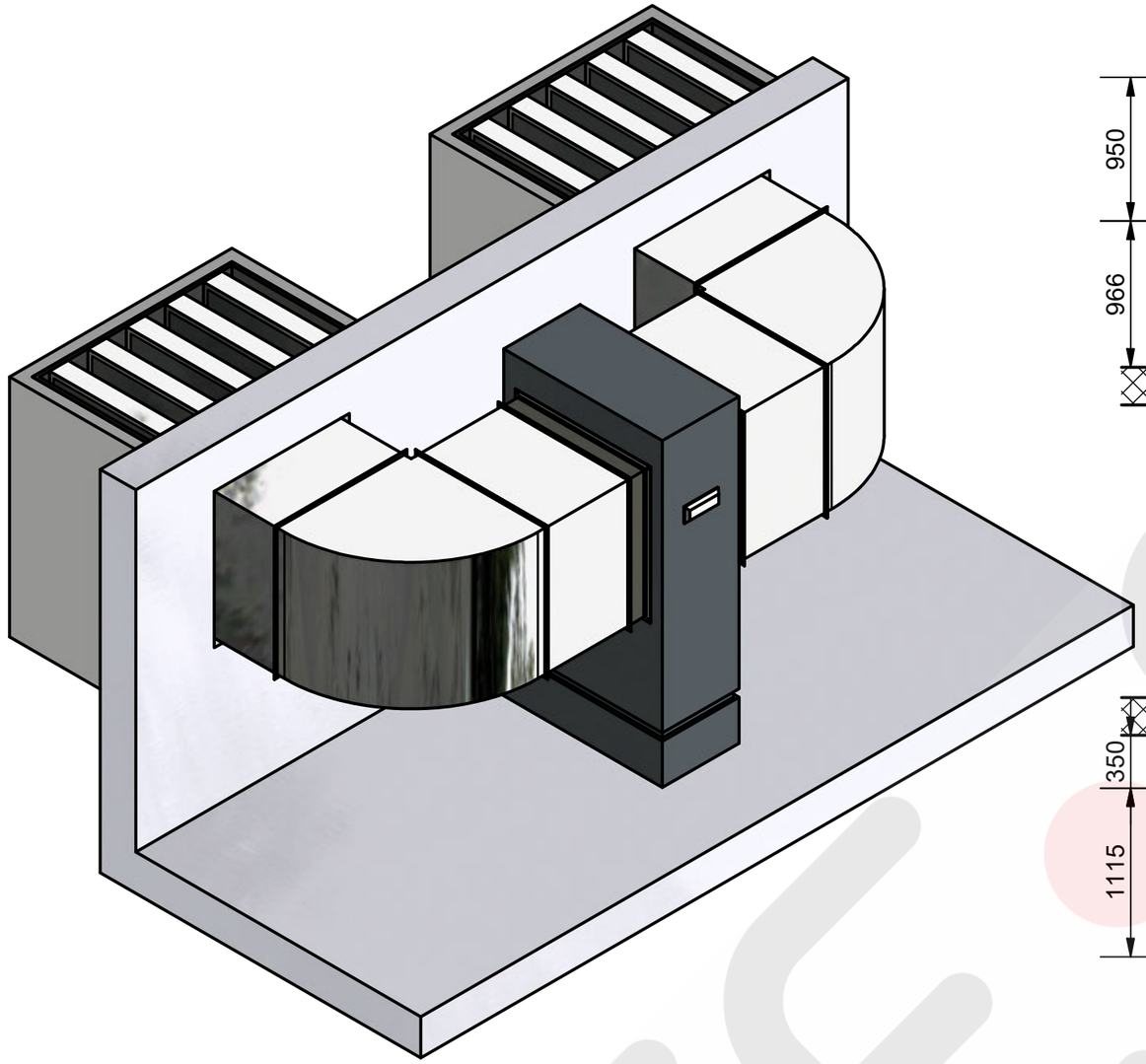

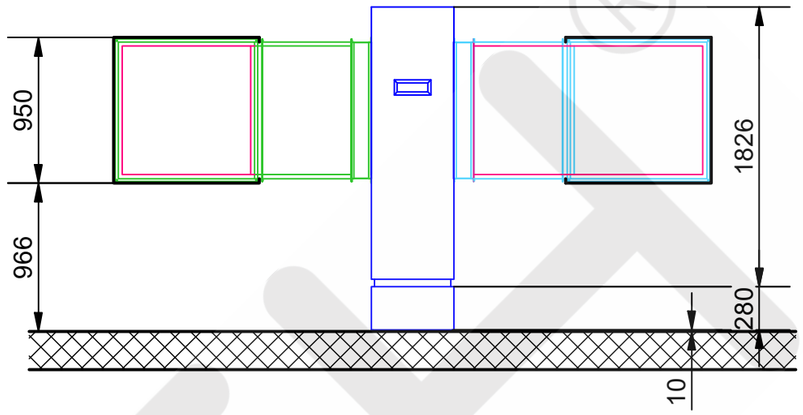

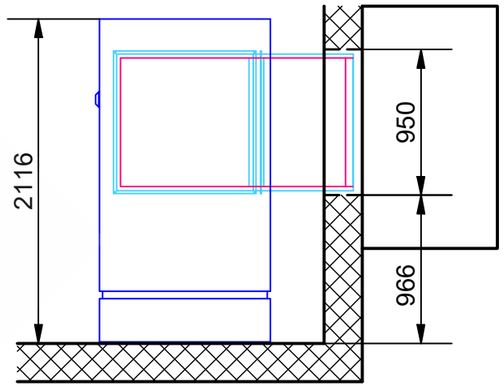

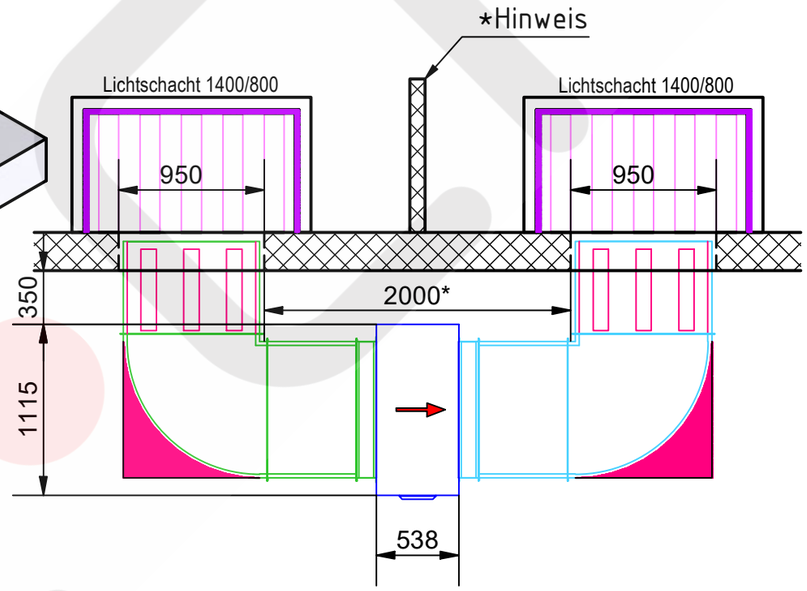

Stufe 0 - Kanalanlage ohne Schalloptimierung - Druckverlust ca. 4.5Pa
Schalloptimierung Stufe 1 - Kanalsystem: Ansaug 10 / Ausblas 10 dB(A) - Druckverlust ca. 9Pa
Schalloptimierung Stufe 2 - Lichtschacht-Auskleidung: 3.5 dB(A) pro Schacht - Druckverlust 0Pa
Schalloptimierung Stufe 3 - Lichtschacht-Kulissen: 9 dB(A) pro Schacht - Druckverlust ca. 5Pa

© 2021 TECH AG Herzogenbuchsee

Diese Zeichnung und deren Inhalt sind urheberrechtlich geschützt. Sie stellen geistiges Eigentum der TECH AG dar. Alle Rechte verbleiben bei der TECH AG.
Ohne vorherige, schriftliche Zustimmung der TECH AG dürfen sie weder bearbeitet noch kopiert, noch weitergegeben oder in irgendeiner anderen Form weiterverwendet werden.

*Hinweis: Bei erhöhtem Kurzschlussrisiko (umgebungs- und witterungsbedingt) ist eine Abstandsvergrösserung (Aussparungen/Schächte) oder eine Trennwand vorzusehen

KUNDE	Meier Tobler AG Standard Kanalanlagen		TE•CH
CS7000 13 IR + CS7000 17 IR_Parallel-Aufstellung lang Pl.Nr. MTA I 11-004 Mst. MST		Erstellt VV 20.06.2022	Format A3
			meier tobler