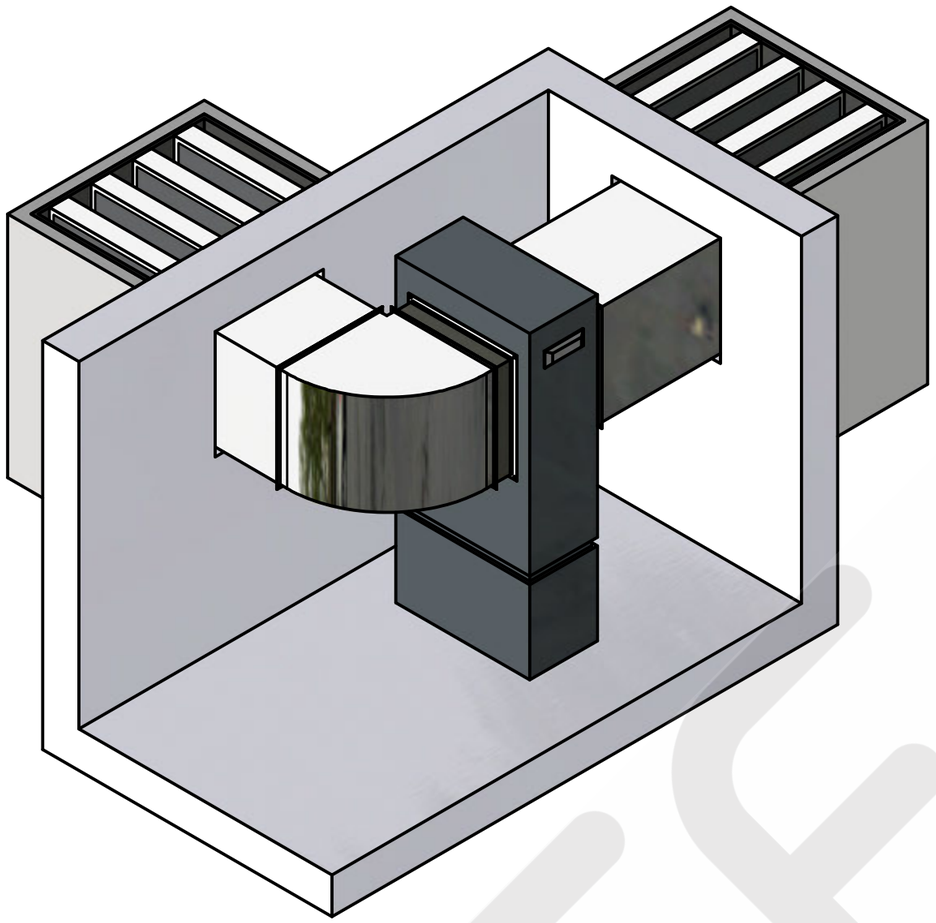

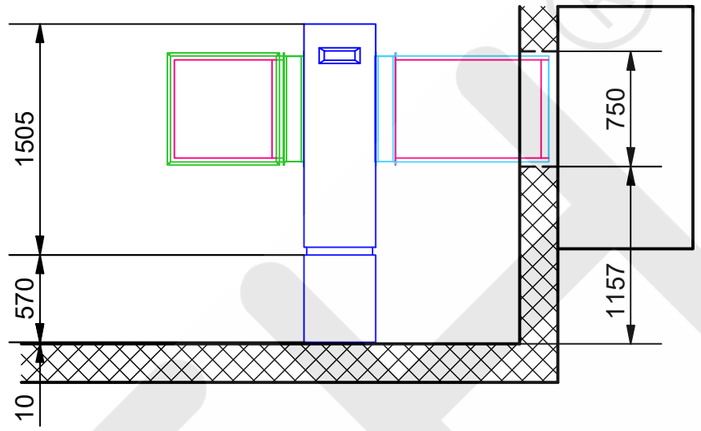

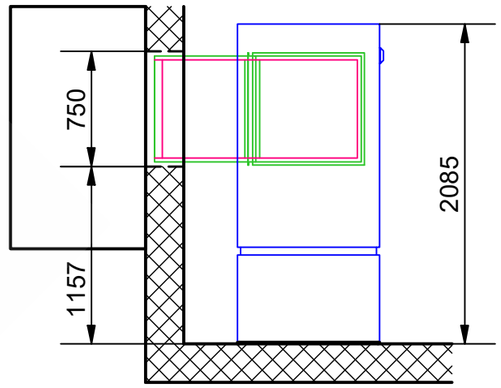

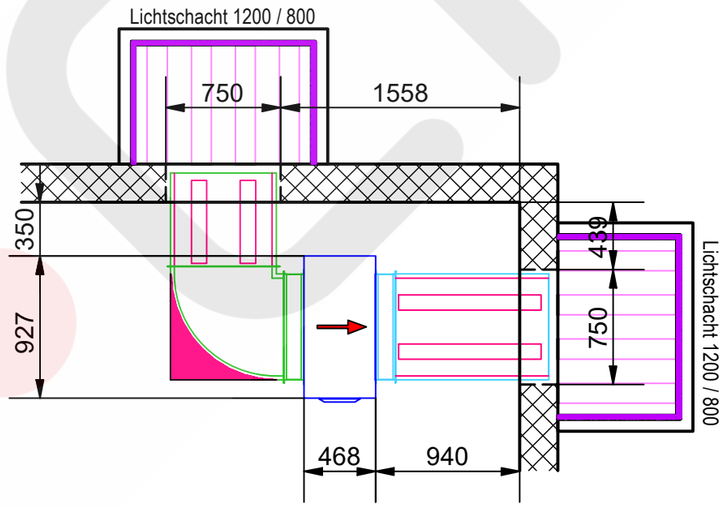

Stufe 0 - Kanalanlage ohne Schalloptimierung - Druckverlust ca. 3Pa

Schalloptimierung Stufe 1 - Kanalsystem: Ansaug 10 / Ausblas 10 dB(A) - Druckverlust ca. 10Pa

Schalloptimierung Stufe 2 - Lichtschacht-Auskleidung: 3.5 dB(A) pro Schacht - Druckverlust 0Pa

Schalloptimierung Stufe 3 - Lichtschacht-Kulissen: 9 dB(A) pro Schacht - Druckverlust ca. 2Pa

© 2021 TECH AG Herzogenbuchsee

Diese Zeichnung und deren Inhalt sind urheberrechtlich geschützt. Sie stellen geistiges Eigentum der TECH AG dar. Alle Rechte verbleiben bei der TECH AG.
Ohne vorherige, schriftliche Zustimmung der TECH AG dürfen sie weder bearbeitet noch kopiert, noch weitergegeben oder in irgendeiner anderen Form weiterverwendet werden.

KUNDE	Meier Tobler AG Standard Kanalanlagen		
CS7000 7 IR + CS7000 9 IR_Eck-Aufstellung_R Pl.Nr. MTA I 10-001 Mst. MST		Erstellt VV 20.06.2022	Format A3

TE•CH®

meier tobler