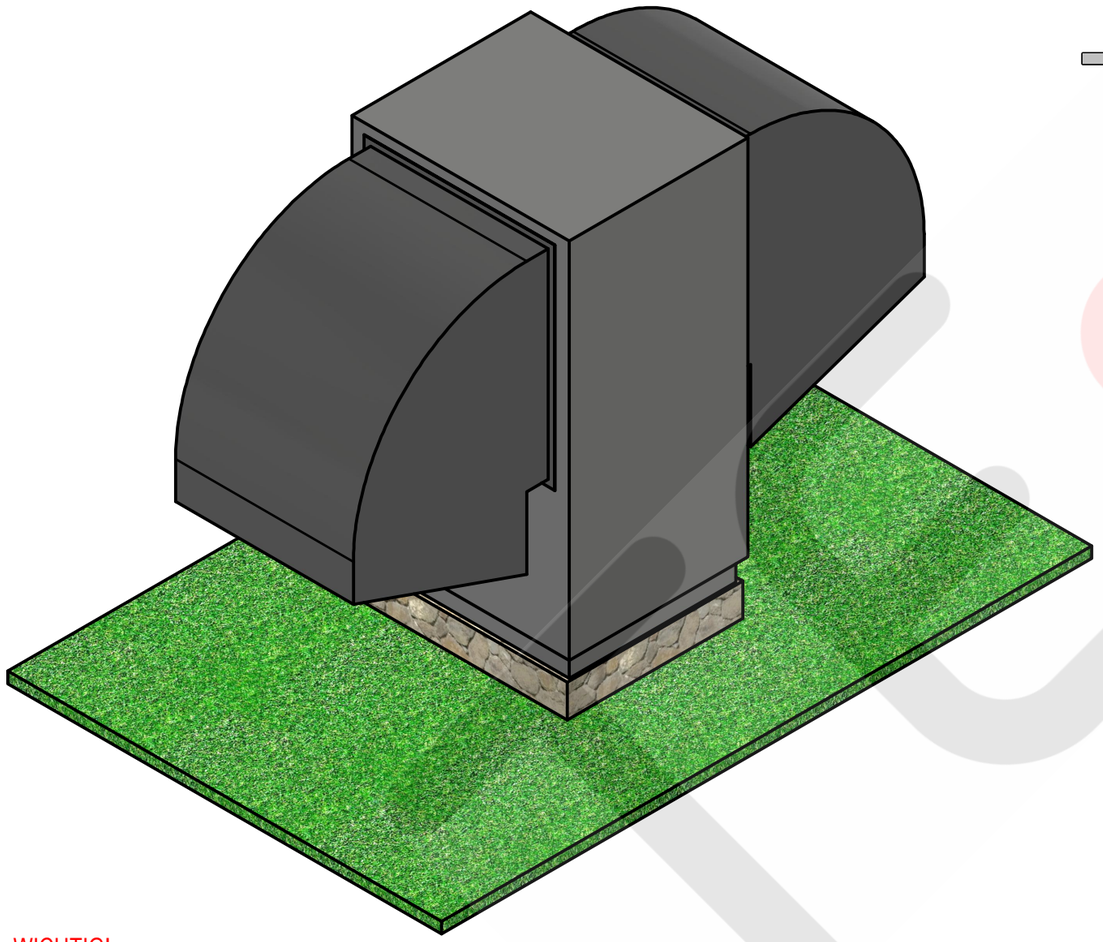

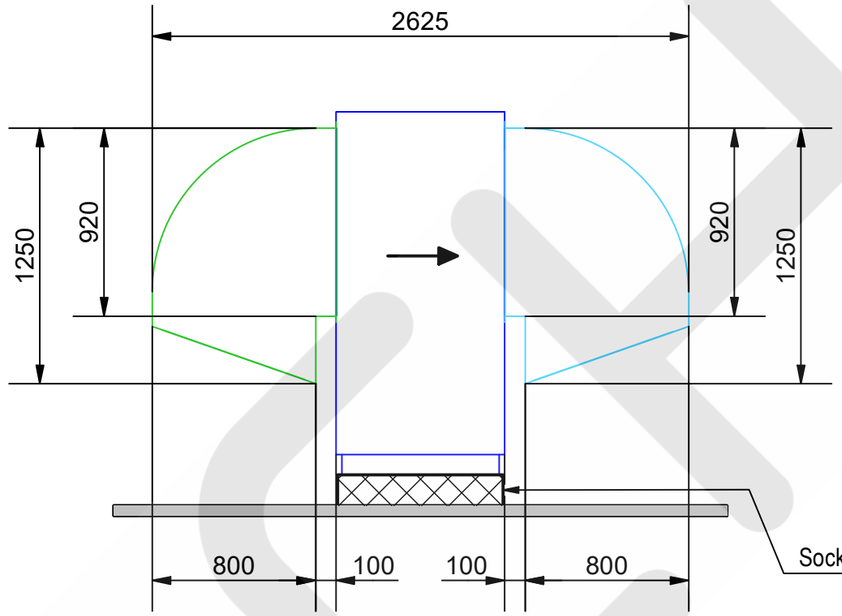


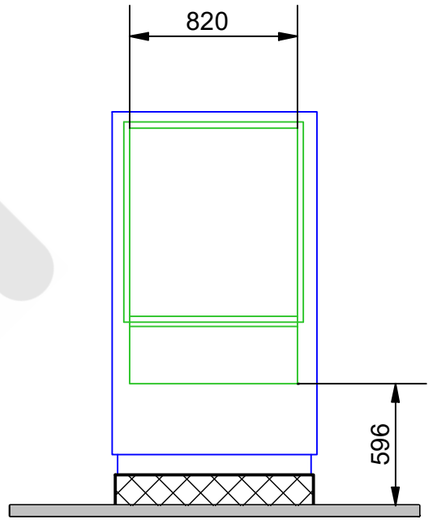


**Silentus DuoTech light Version**
Einfügungsdämpfung: 3dB(A)*

**Standartlackierung:**
Anthrazit metallic
Andere IGP oder RAL-Farben auf Anfrage.

* Die Einfügungsdämpfung bezieht sich auf den Luftweg.
(keine Systemdämmung)

WICHTIG!
Ausreichende Platzverhältnisse sowie die Montagezugänglichkeit sind durch den Auftraggeber zu prüfen
Zusätzlich zu beachten sind ausserdem die Serviceabstände gemäss dem Wärmepumpenhersteller

© 2021 TECH AG Herzogenbuchsee

Diese Zeichnung und deren Inhalt sind urheberrechtlich geschützt. Sie stellen geistiges Eigentum der TECH AG dar. Alle Rechte verbleiben bei der TECH AG.
Ohne vorherige, schriftliche Zustimmung der TECH AG dürfen sie weder bearbeitet noch kopiert, noch weitergegeben oder in irgendeiner anderen Form weiterverwendet werden.

| | | | |
|---|---|---|---|
| KUNDE | Meier Tobler AG<br>Standard SD-Hauben Silentus DuoTECH | | |
| LAN 1422C<br><br>Pl.Nr. MTA 10-003 | Mst. MST | Erstellt<br>VV<br>24.10.2023 | Format<br>A3 |

TE·CH®
meier tobler