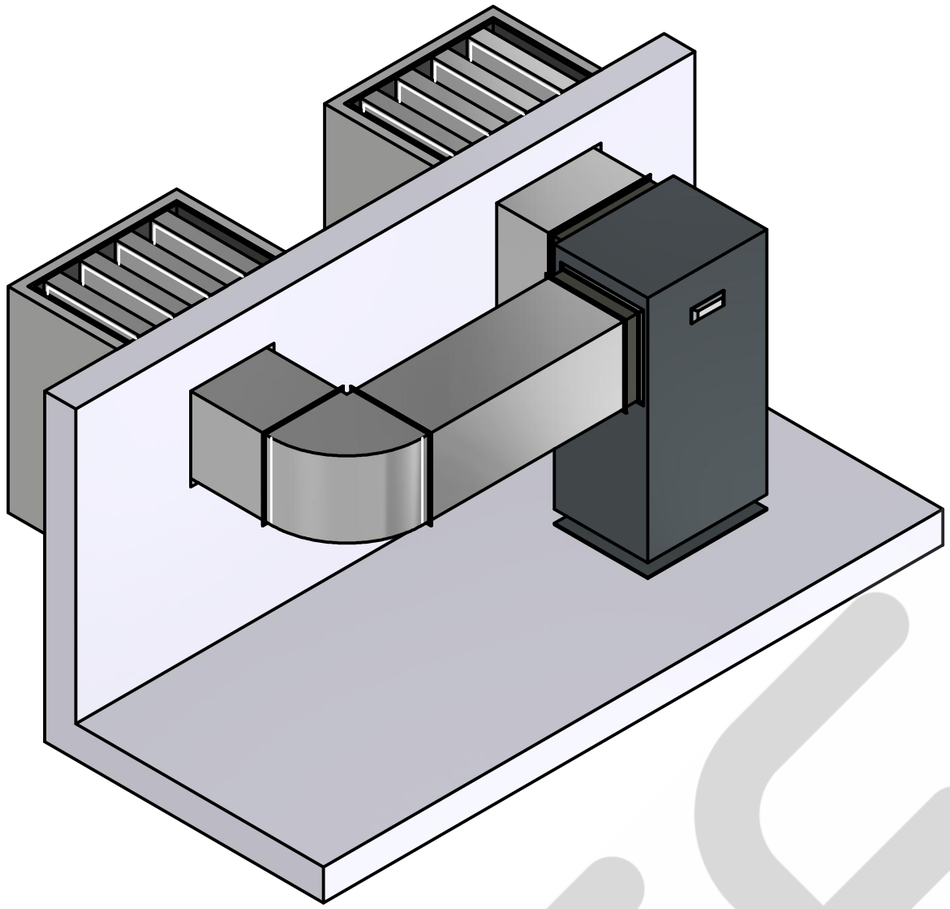

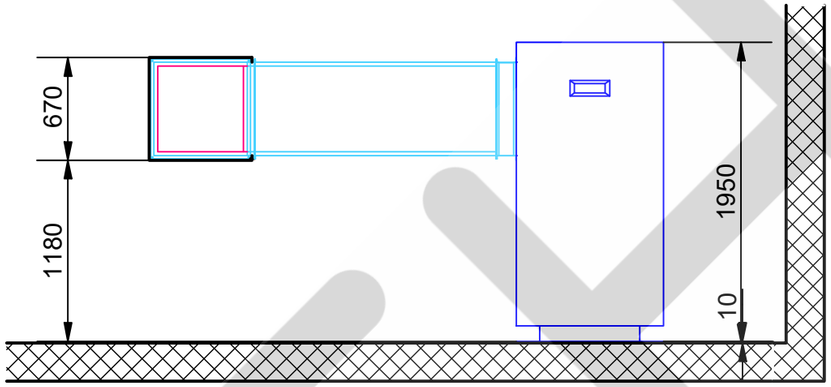

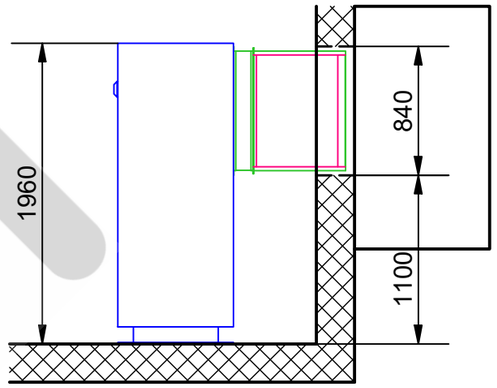

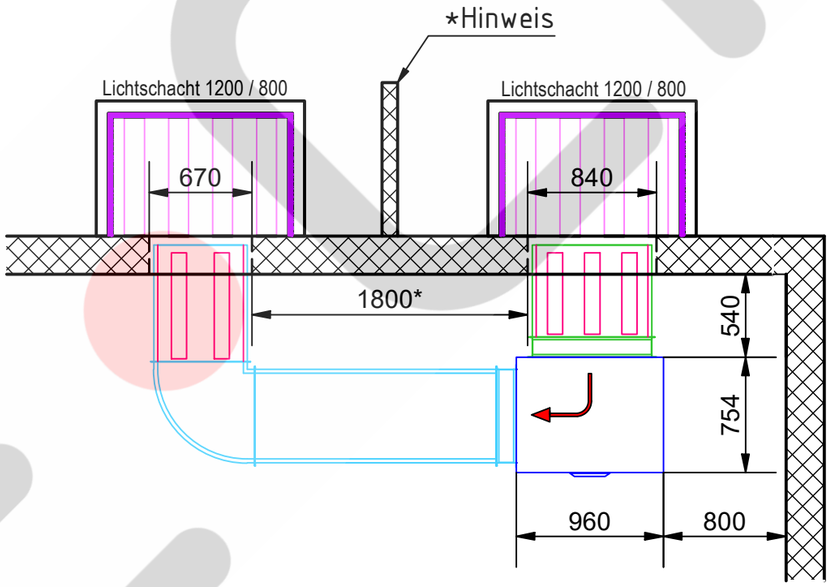

Stufe 0 - Kanalanlage ohne Schalloptimierung - Druckverlust ca. 3.5Pa
Schalloptimierung Stufe 1 - Kanalsystem: Ansaug 5 / Ausblas 5 dB(A) - Druckverlust ca. 9.5Pa
Schalloptimierung Stufe 2 - Lichtschacht-Auskleidung: 3.5 dB(A) pro Schacht - Druckverlust 0Pa
Schalloptimierung Stufe 3 - Lichtschacht-Kulissen: 9 dB(A) pro Schacht - Druckverlust ca. 2Pa

*Hinweis: Bei erhöhtem Kurzschlussrisiko (umgebungs- und witterungsbedingt) ist eine Abstandsvergrösserung (Aussparungen/Schächte) oder eine Trennwand vorzusehen

© 2021 TECH AG Herzogenbuchsee

Diese Zeichnung und deren Inhalt sind urheberrechtlich geschützt. Sie stellen geistiges Eigentum der TECH AG dar. Alle Rechte verbleiben bei der TECH AG.
Ohne vorherige, schriftliche Zustimmung der TECH AG dürfen sie weder bearbeitet noch kopiert, noch weitergegeben oder in irgendeiner anderen Form weiterverwendet werden.

KUNDE	Meier Tobler AG Standard Kanalanlage		TE·CH®
LINK 12TU_Parallel-Aufstellung lang_L Pl.Nr. MTA I 04-006 Mst. MST		Erstellt VV 08.10.2026	Format A3
			meier tobler