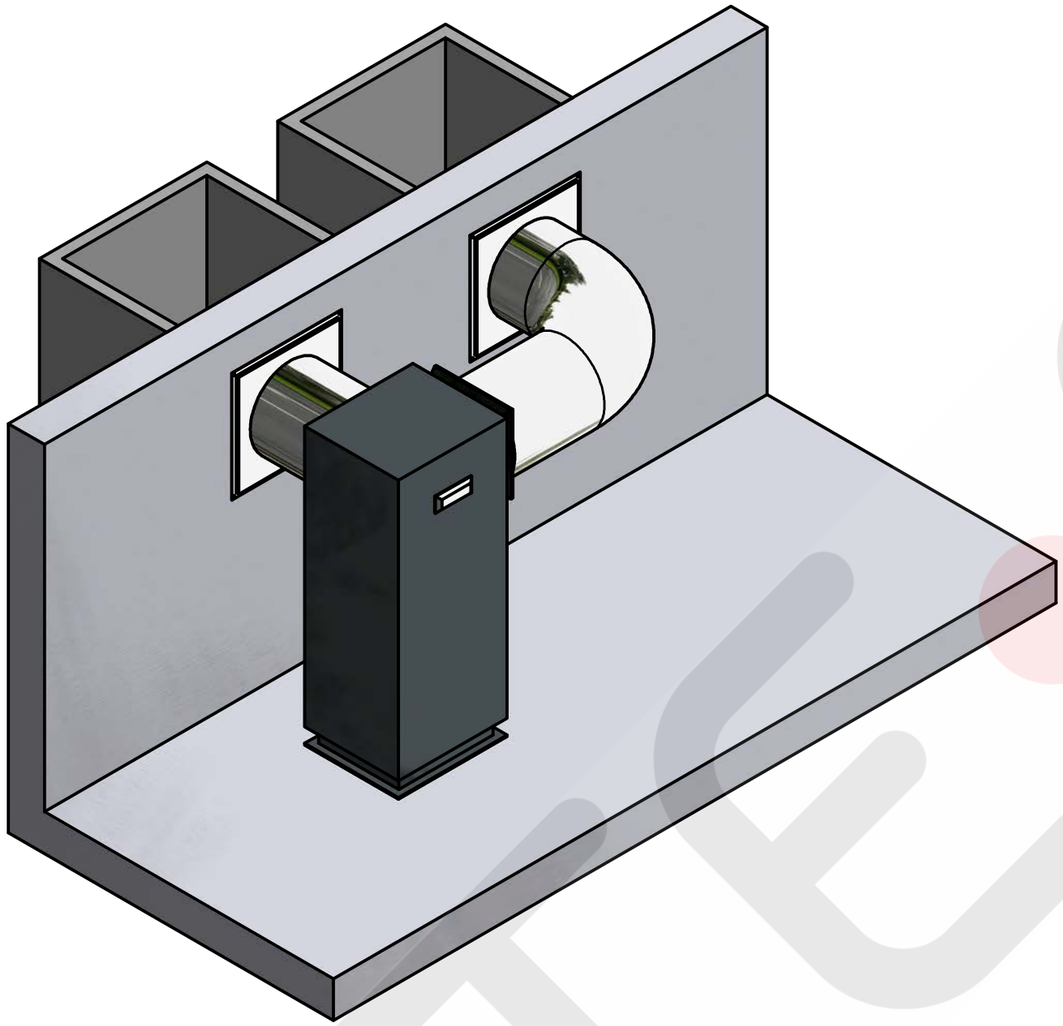

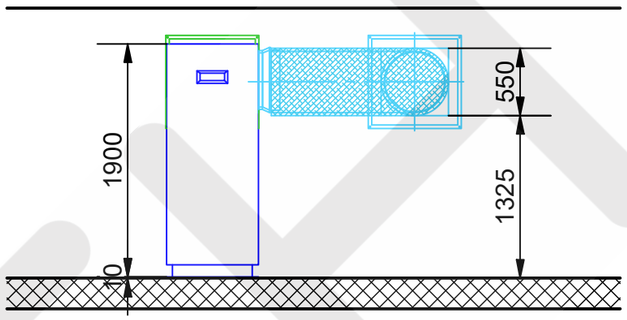

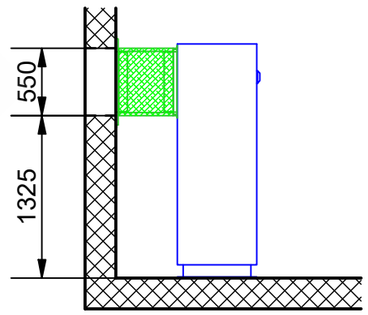

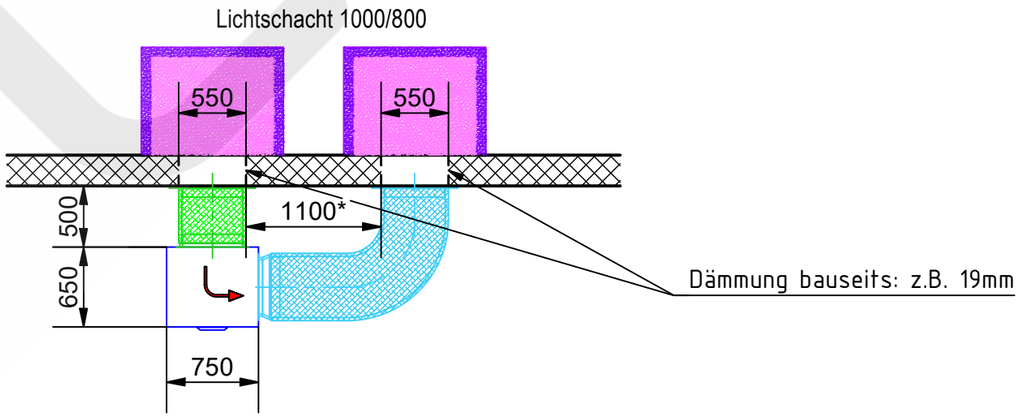

* Hinweis: Ohne Lichtschächte beträgt der Mindestabstand zwischen den Aussparungen 1.5m (Risiko luftseitiger Kurzschluss)

Schalloptimierung Stufe 2 - Lichtschacht-Auskleidung: 3,5 dB(A) pro Schacht

Schalloptimierung Stufe 3 - Lichtschacht-Kulissen: 9 dB(A) pro Schacht

© 2021 TECH AG Herzogenbuchsee

Diese Zeichnung und deren Inhalt sind urheberrechtlich geschützt. Sie stellen geistiges Eigentum der TECH AG dar. Alle Rechte verbleiben bei der TECH AG.
Ohne vorherige, schriftliche Zustimmung der TECH AG dürfen sie weder bearbeitet noch kopiert, noch weitergegeben oder in irgendeiner anderen Form weiterverwendet werden.

KUNDE	Meier Tobler AG		
OBJEKT	Standard Schlauchlösung		
LINK 8TES Pl.Nr. MTA SL 01-200 Mst. MST		Erstellt SZ 01.07.2022	Format A3

TE•CH®

meier tobler