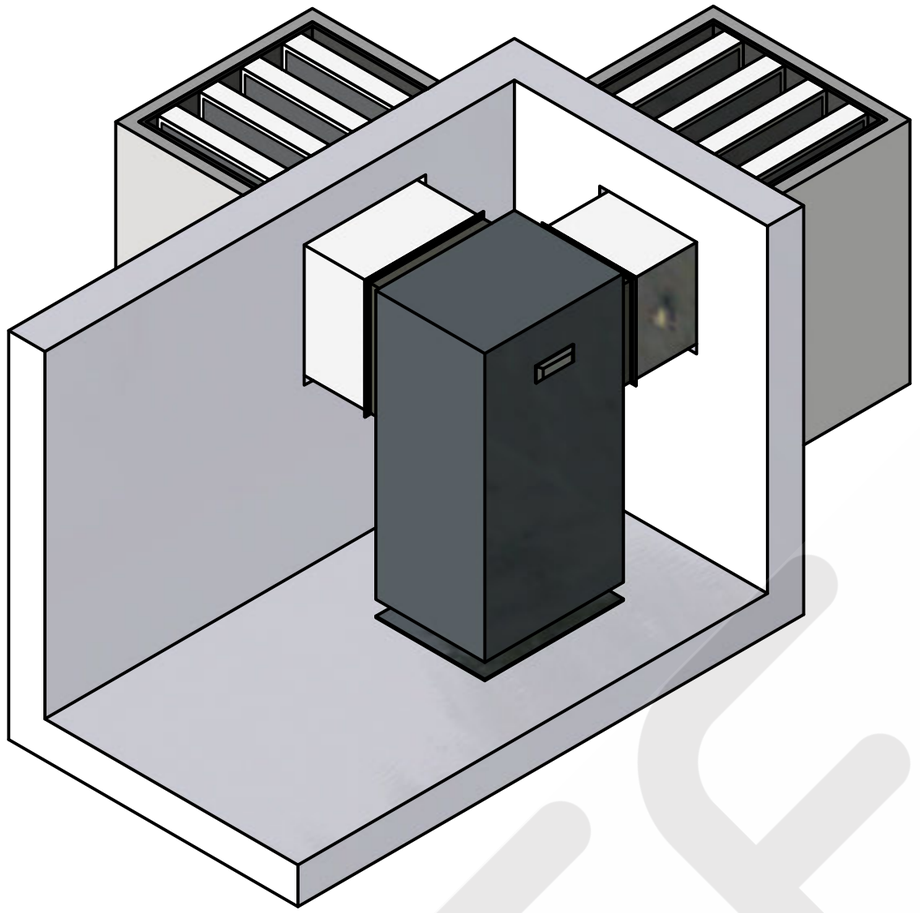

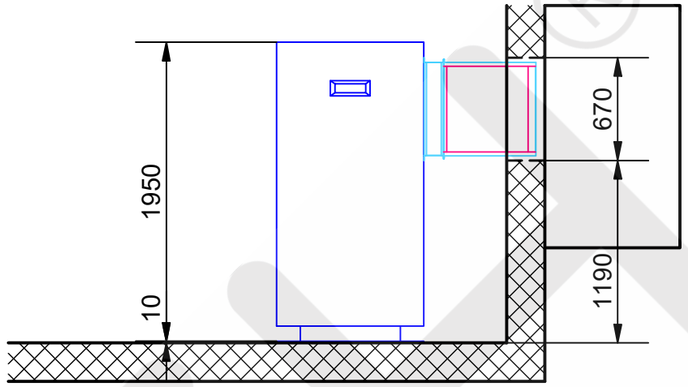

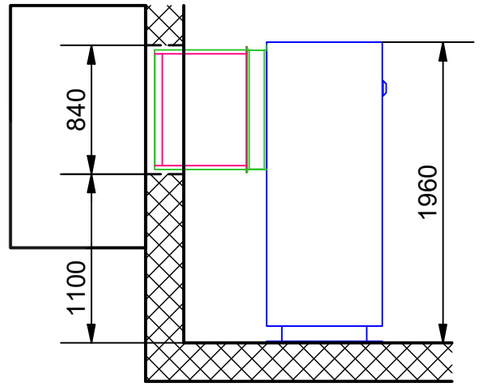

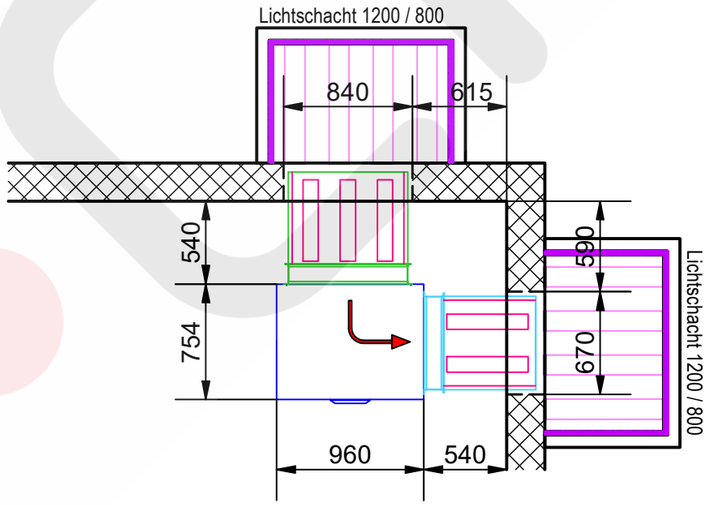

Stufe 0 - Kanalanlage ohne Schalloptimierung - Druckverlust ca. 2Pa
Schalloptimierung Stufe 1 - Kanalsystem: Ansaug 5 / Ausblas 5 dB(A) - Druckverlust ca. 9Pa
Schalloptimierung Stufe 2 - Lichtschacht-Auskleidung: 3.5 dB(A) pro Schacht - Druckverlust 0Pa
Schalloptimierung Stufe 3 - Lichtschacht-Kulissen: 9 dB(A) pro Schacht - Druckverlust ca. 2Pa

© 2021 TECH AG Herzogenbuchsee

Diese Zeichnung und deren Inhalt sind urheberrechtlich geschützt. Sie stellen geistiges Eigentum der TECH AG dar. Alle Rechte verbleiben bei der TECH AG.
Ohne vorherige, schriftliche Zustimmung der TECH AG dürfen sie weder bearbeitet noch kopiert, noch weitergegeben oder in irgendeiner anderen Form weiterverwendet werden.

KUNDE	Meier Tobler AG Standard Kanalanlagen		TE•CH
LINK 12TU_Eck-Aufstellung_R Pl.Nr. MTA I 04-001 Mst. MST		Erstellt VV 17.06.2022	Format A3
			meier tobler