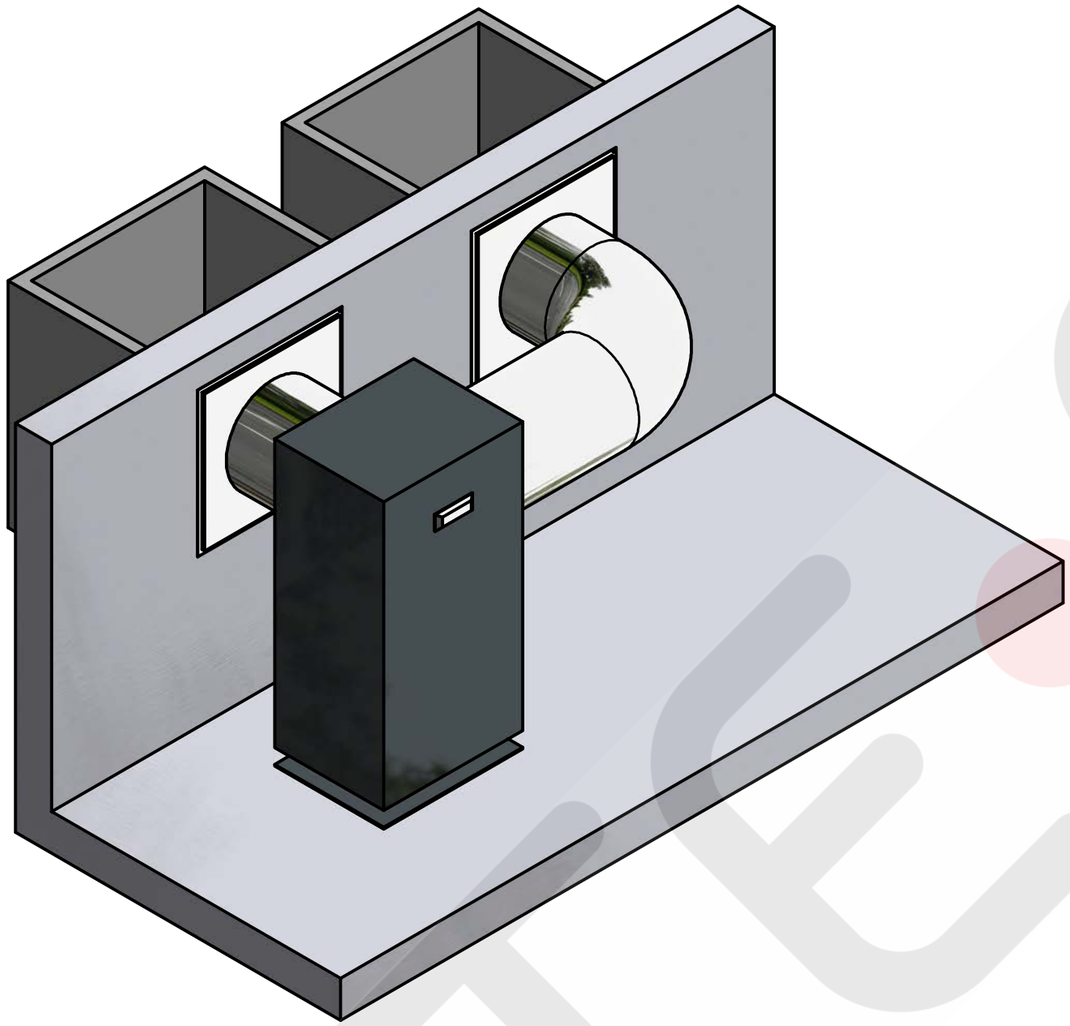

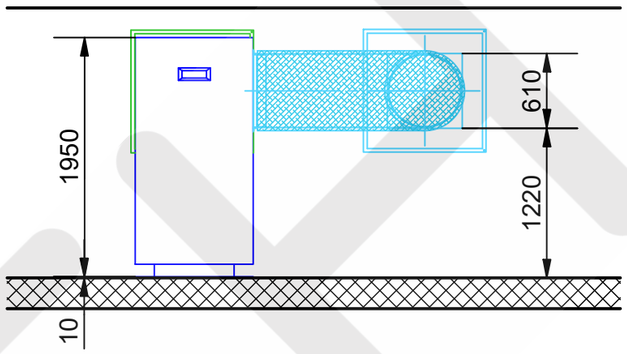

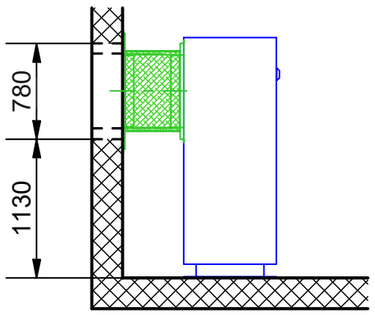

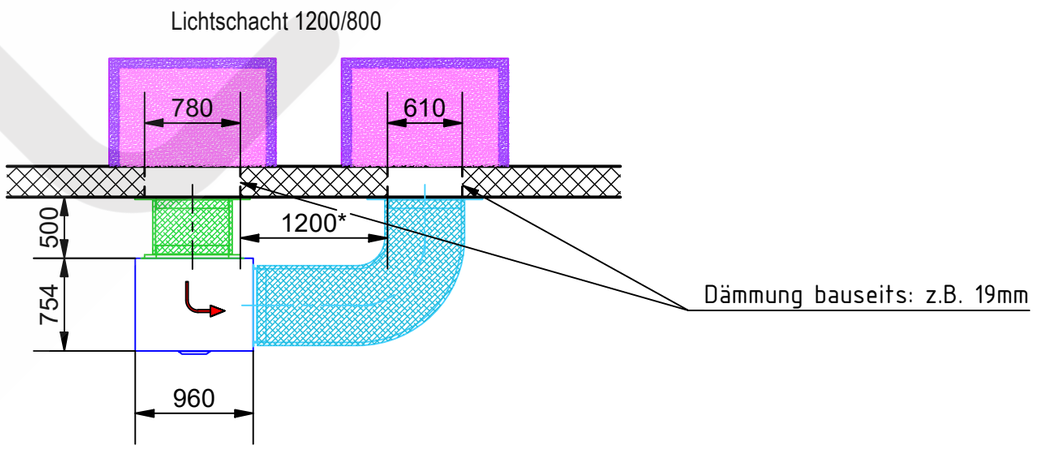

* Hinweis: Ohne Lichtschächte beträgt der Mindestabstand zwischen den Aussparungen 1.5m (Risiko luftseitiger Kurzschluss)

Schalloptimierung Stufe 2 - Lichtschacht-Auskleidung: 3,5 dB(A) pro Schacht

Schalloptimierung Stufe 3 - Lichtschacht-Kulissen: 9 dB(A) pro Schacht

© 2021 TECH AG Herzogenbuchsee

Diese Zeichnung und deren Inhalt sind urheberrechtlich geschützt. Sie stellen geistiges Eigentum der TECH AG dar. Alle Rechte verbleiben bei der TECH AG.
Ohne vorherige, schriftliche Zustimmung der TECH AG dürfen sie weder bearbeitet noch kopiert, noch weitergegeben oder in irgendeiner anderen Form weiterverwendet werden.

KUNDE	Meier Tobler AG
OBJEKT	Standard Schlauchlösung

LINK 12TU

Pl.Nr. MTA SL 04-200 Mst. MST

Erstellt SZ 04.07.2022

Format A3

TE•CH®

meier tobler