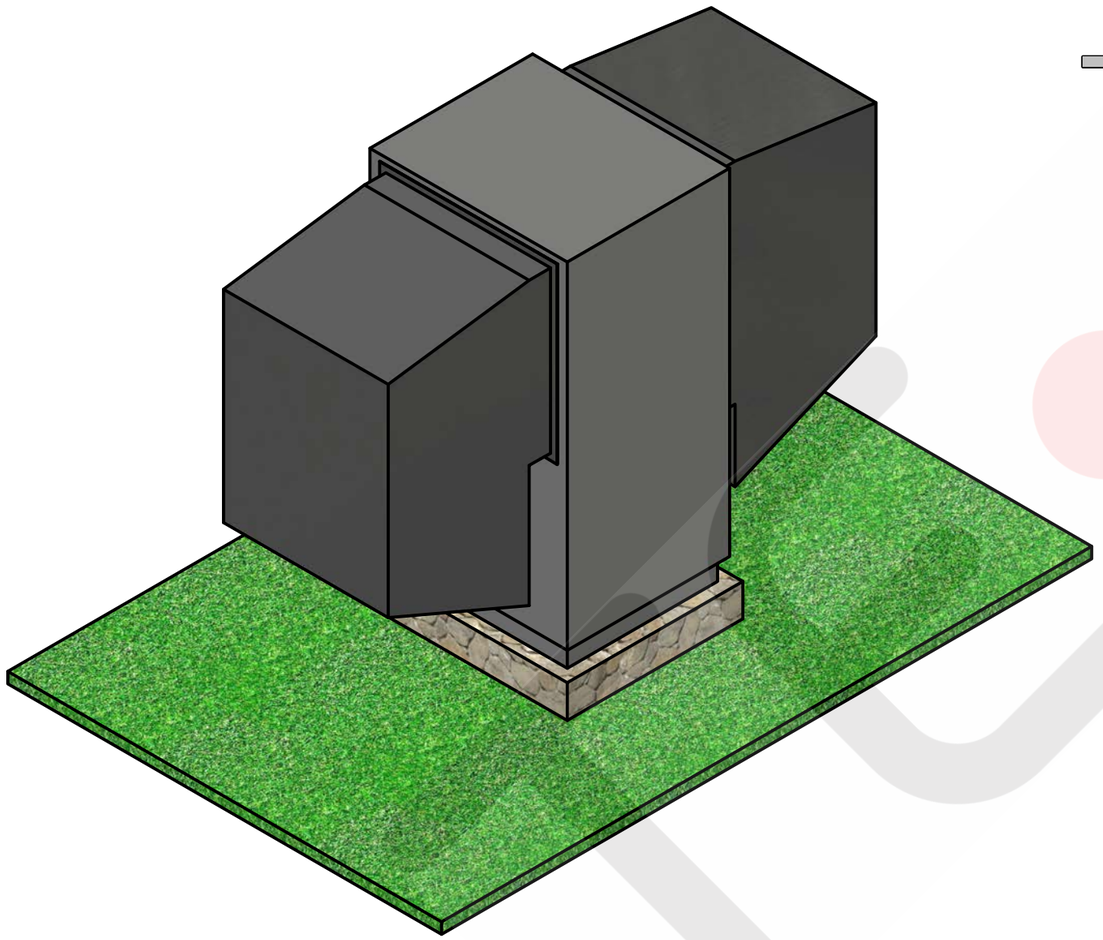

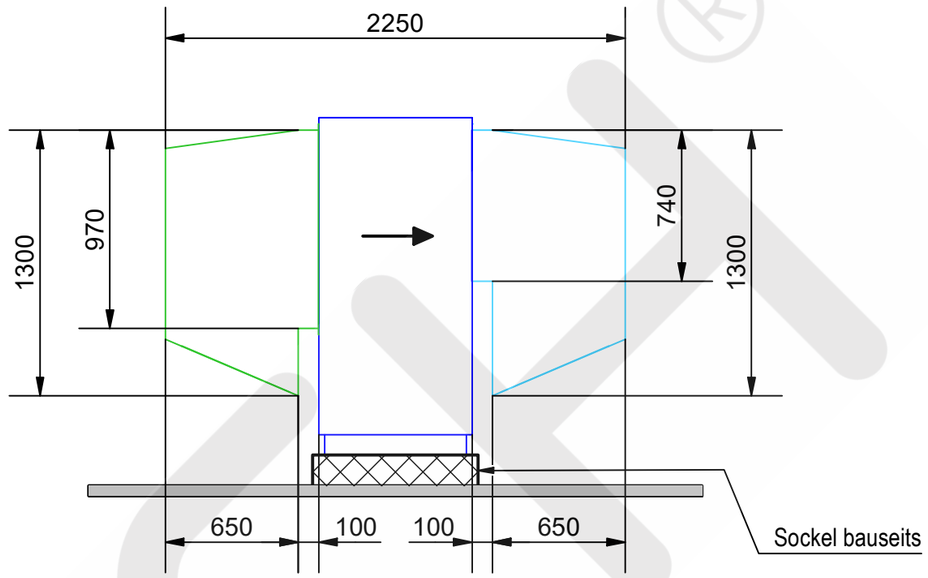

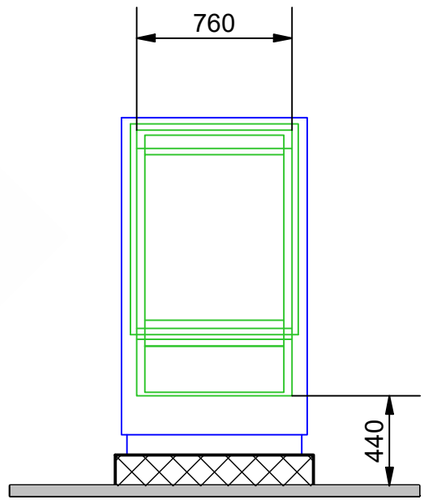

Silentus DuoTech Stufe 1
Einfügungsdämpfung: 7dB(A)*

Standartlackierung:
Anthrazit metallic
Andere IGP oder RAL-Farben auf Anfrage.

* Die Einfügungsdämpfung bezieht sich auf den Luftweg.
(keine Systemdämmung)

WICHTIG!
Ausreichende Platzverhältnisse sowie die Montagezugänglichkeit sind durch den Auftraggeber zu prüfen
Zusätzlich zu beachten sind ausserdem die Serviceabstände gemäss dem Wärmepumpenhersteller

© 2022 TECH AG Herzogenbuchsee

Diese Zeichnung und deren Inhalt sind urheberrechtlich geschützt. Sie stellen geistiges Eigentum der TECH AG dar. Alle Rechte verbleiben bei der TECH AG.
Ohne vorherige, schriftliche Zustimmung der TECH AG dürfen sie weder bearbeitet noch kopiert, noch weitergegeben oder in irgendeiner anderen Form weiterverwendet werden.

KUNDE	Meier Tobler AG SD-Haube Silentus DuoTech		TE·CH®
LAN 9S-TUR + LAN 12S-TUR + LAN 18S-TUR + LA 1118C Pl.Nr. MTA A 01-001 Mst. MST		Erstellt SZ 15.10.2022	Format A3
			meier tobler