meier tobler

# Pompe à chaleur pour la production d'eau chaude sanitaire Oertli TWH 200E/EH Pro

**Grâce à cette pompe à chaleur, les besoins en eau chaude sont couverts toute l'année aussi bien sur le plan économique qu'écologique. Le modèle Oertli TWH 200E Pro convient aussi bien aux nouvelles constructions qu'aux assainissements et, grâce à sa technologie de pointe, il est un précurseur en matière d'efficacité et de durabilité.**

Grâce à ses dimensions compactes et à son faible poids, la pompe à chaleur Oertli TWH 200E Pro peut être installée sans difficulté. Son design attrayant est également convaincant et son faible niveau sonore en fait un compagnon domestique agréablement discret. Les quatre modes de fonctionnement sont configurés en un clin d'œil grâce au panneau de commande intégré et à son menu de navigation très clair. La pompe à chaleur à haute efficacité énergétique utilise l'air ambiant pour chauffer l'eau chaude sanitaire.
La gamme Oertli TWH 200E Pro comprend un dispositif électrique permettant la commutation anti-légionelles et servant de booster. Un deuxième générateur de chaleur (installation solaire ou chaudière) peut être aisément raccordé grâce à l'échangeur de chaleur soudé.




## Les principaux atouts

- Très efficace grâce à un COP de 3,33 (à 15 °C) et un temps de chauffe réduit
- Faible poids
- Réfrigérant R290 spécialement respectueux de l'environnement (GWP = 3)
- Dimensions extrêmement compactes
- Facile à raccorder
- Facile à transporter et à installer
- Très facile à monter et à entretenir
- Faible niveau sonore
- Cuve intérieure émaillée selon la norme DIN 4753
- Design attrayant

A+

SG Ready Smart Heat Pumps

Smart Grid ready

chauffe-eau pompe à chaleur CERTIFICAT DE QUALITE

N° SSIGE 1403-6238

ŒRTLI

# Données techniques



## Oertli TWH 200E / EH Pro

| | | | |
|---|---|---|---|
| Type | | TWH 200E Pro | TWH 200EH Pro |
| Classe d'efficacité énergétique / efficacité énergétique | | A+ / 136 % | A+ / 130 % |
| Profil de soutirage | | L | L |
| Source de chaleur / emplacement | | Air / intérieur | Air / intérieur |
| Contenance en eau | l | 196 | 188 |
| Température ambiante | °C | -7 à +42 | -7 à +42 |
| Temp. max. eau / avec corps de chauffe électrique | °C | 65 / 75 | 65 / 75 |
| Pression de service | bar | 8 | 8 |
| Rendement selon EN 16147 (COP à 15 °C) | | 3,25 | 3,33 |
| Temps de chauffe (de 10 °C à 55 °C, sans élément él./seul. PAC) | h | 06:06 | 05:52 |
| Volume d'eau mélangée (à 40 °C) | l | 255 | 249 |
| Registre complémentaire | $m^2$ | - | 0,93 |
| Fluide frigorigène / contenance | Kg | R290 / 0.15 | R290 / 0.15 |
| GWP | | 3 | 3 |
| Volume minimum de la pièce (non/en 1 gainé) | $m^3$ | 17 | 17 |
| Volume minimum de la pièce (avec 2 gainés) | $m^3$ | >10 | >10 |
| Débit d'air | $m^3$ / h | 380 | 380 |
| Pression disponible | Pa | 50 | 50 |
| Long. max. conduit d'air (pulsion / reprise) Ø 160 mm | m | 20 / 20 | 20 / 20 |
| Niveau de puissance acoustique (intérieur) | dB(A) | 49 | 49 |
| Dimensions (H x l x P) | mm | 1527 x 664 x 704 | 1527 x 664 x 704 |
| Poids | kg | 88 | 102 |
| **Données électriques (livré sans prise)** | | | |
| Tension de raccordement | V,Hz | 1 / N / PE 230V, 50 Hz | 1 / N / PE 230V, 50 Hz |
| Fusible | A | 13 | 13 |
| Puissance corps de chauffe électrique (230 V) | W | 1800 | 1800 |
| Consommation courant max. PAC | W | 440 - 680 | 440 - 680 |
| Consommation courant totale | W | 2480 | 2480 |

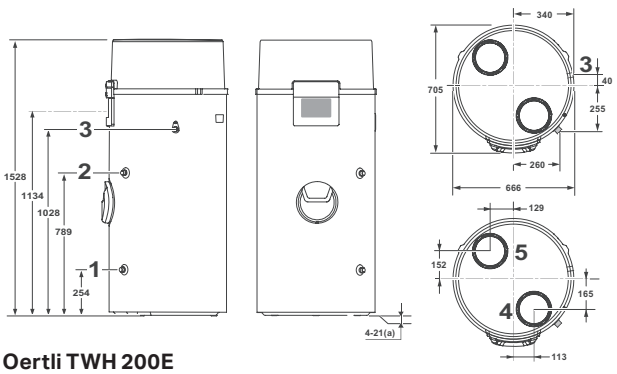


### Oertli TWH 200E

1. Raccord eau froide, G 3/4"
2. Sortie ecs, G 3/4"
3. Évacuation du condensat
4. Entrée d'air, diamètre160 mm
5. Sortie d'air, diamètre 160 mm

**(a)** Pieds réglables

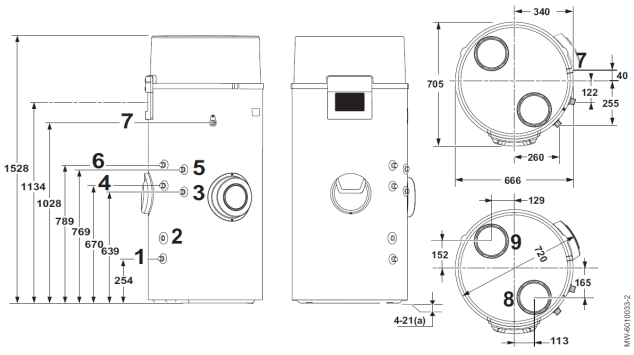


### Oertli TWH 200EH

1. Raccord eau froide, G 3/4"
2. Tube pour le capteur du générateur hydraulique d'appoint
3. Retour générateur hydraulique d'appoint, G 3/4"
4. Entrée circulation ecs, G 3/4"
5. Alimentation générateur hydraulique d'appoint, G 3/4"
6. Sortie ecs, G 3/4"
7. Évacuation du condensat
8. Entrée d'air, diamètre 160 mm
9. Sortie d'air, diamètre 160 mm

**(a)** Pieds réglables

meier tobler

Meier Tobler SA
Chemin de la Veyre-d'En-Haut B6
1806 St-Légier-La Chiésaz
T 021 943 02 22, meiertobler.ch

Conseils spécialisés 0848 800 008
eshop.meiertobler.ch