meier tobler

Brauchwarmwasser-Wärmepumpe Oertli TWH 200E/EH Pro

Mit diesem Brauchwarmwasser-Wärmepumpenboiler von Oertli wird der Warmwasserbedarf das ganze Jahr hindurch kostengünstig und umweltschonend gedeckt. Der Oertli TWH 200E Pro eignet sich für Neubauten ebenso wie für Sanierungen und ist dank modernster Technik ein Vorreiter in Sachen Effizienz und Nachhaltigkeit.

Aufgrund der kompakten Abmessungen und des geringen Gewichts kann der Oertli TWH 200E Pro mühelos eingebracht werden. Mit seinem ansprechenden Design überzeugt er auch optisch, und der tiefe Geräuschpegel macht ihn zu einem angenehm diskreten Hausgenossen. Über das integrierte Bedienfeld mit verständlicher Menüführung sind die vier verschiedenen Betriebsmodi im Nu konfiguriert. Die energieeffiziente Wärmepumpe nutzt die Umgebungsluft, um das Brauchwarmwasser zu erwärmen. In sämtlichen Oertli TWH 200E Pro Wärmepumpenboilern ist ein Elektroeinsatz für die Legionellenschaltung und als Booster integriert. Beim Oertli TWH Pro EH kann dank dem eingeschweissten Wärmetauscher einfach ein zweiter Wärmeerzeuger angeschlossen werden (Solaranlage oder Kessel).



Die wichtigsten Systemvorteile

- Hoch effizient dank COP von 3,33 (bei 15 °C) und geringer Aufheizzeit
- Geringes Gewicht
- Speziell umweltfreundliches Kältemittel R290 (GWP = 3)
- Äussert kompakte Abmessungen
- Einfach anzuschliessen
- Leicht zu transportieren und einzubringen
- Sehr montage- und servicefreundlich
- Niedriger Geräuschpegel
- Emaillierter Innenbehälter nach DIN 4753
- Ansprechendes Design

A+

SG Ready Smart Heat Pumps

Smart Grid ready

Warmwasser-Wärmepumpe GEPRÜFTE QUALITÄT

SVGW-Nr. 1403-6238

ŒRTLI

Technische Daten

Oertli TWH 200E / EH Pro

Typ		TWH 200E Pro	TWH 200EH Pro
Energieeffizeinzklasse / Energieeffizienz		A+ / 136 %	A+ / 130 %
Zapfprofil		L	L
Wärmequelle / Aufstellort		Luft / innen	Luft / innen
Wasserinhalt	L	196	188
Umgebungstemperatur	°C	-7 bis +42	-7 bis +42
max. Wassertemp. / mit Elektroeinsatz	°C	65 / 75	65 / 75
Betriebsdruck	bar	8	8
Leistungskennzahl nach EN 16147 (COP bei 15 °C)		3,25	3,33
Aufheizzeit (von 10 °C auf 55 °C, ohne el. Einsatz/nur WP)	h	06:06	05:52
Mischwasservolumen (bei 40 °C)	L	255	249
Zusatzregister	m^2	-	0,93
Kältemittel / Inhalt	Kg	R290 / 0.15	R290 / 0.15
GWP		3	3
Mindestraumvolumen (ohne/mit einem Kanal)	m^3	17	17
Mindestraumvolumen (mit 2 Luftkanälen)	m^3	>10	>10
Luftdurchsatz	m^3 / h	380	380
Freie Pressung	Pa	50	50
max. Länge Luftkanal (Zu-/Abluft) Ø160 mm	m	20 / 20	20 / 20
Schallleistungspegel (Innen)	dB(A)	49	49
Abmessungen (H x B x T)	mm	1527 x 664 x 704	1527 x 664 x 704
Gewicht	Kg	88	102
Elektrische Leistungsdaten (ohne Stecker geliefert)			
Anschluss-Spannung	V,Hz	1 / N / PE 230V, 50 Hz	1 / N / PE 230V, 50 Hz
Absicherung	A	13	13
Leistung Elektroeinsatz (230V)	W	1800	1800
Max. Stromverbrauch Wärmepumpe	W	440 - 680	440 - 680
Max. Stromverbrauch gesamt	W	2480	2480

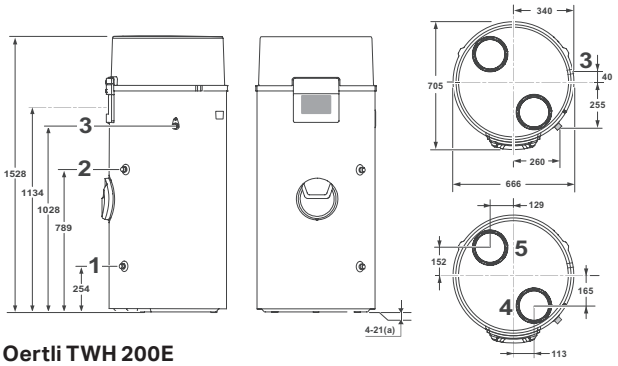

Oertli TWH 200E

1. Kaltwasseranschluss, G 3/4"
2. Trinkwarmwasser-Auslass, G 3/4"
3. Kondensatablauf
4. Lufteinlass, Durchmesser 160 mm
5. Luftauslass, Durchmesser 160 mm

(a) Einstellbare Füsse

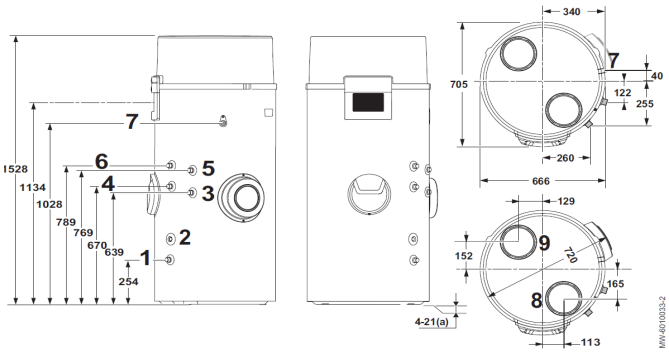

Oertli TWH 200EH

1. Kaltwasseranschluss, G 3/4"
2. Fühlerrohr für den Fühler des hydraulischen Zusatzerzeugers
3. Rücklauf hydraulischer Zusatzerzeuger, G 3/4"
4. Einlass Trinkwarmwasserzirkulation, G 3/4"
5. Zulauf hydraulischer Zusatzerzeuger, G 3/4"
6. Trinkwarmwasser-Auslass, G 3/4"
7. Kondensatablauf
8. Lufteinlass, Durchmesser 160 mm
9. Luftauslass, Durchmesser 160 mm

(a) Einstellbare Füsse

meier tobler

Meier Tobler AG
Bahnstrasse 24, 8603 Schwerzenbach
T 044 806 41 41, meiertobler.ch

Fachberatung 0848 800 008
eshop.meiertobler.ch