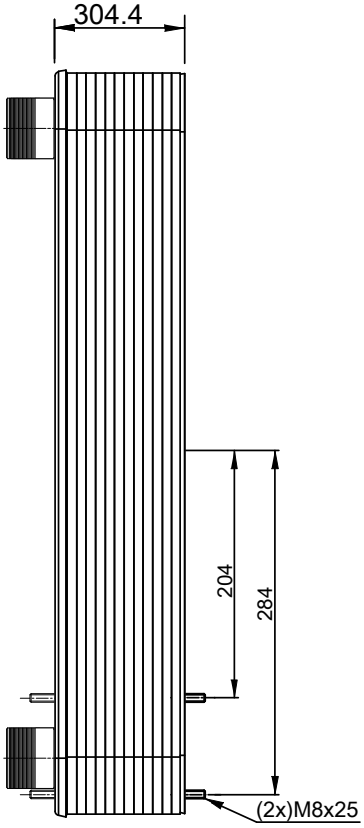

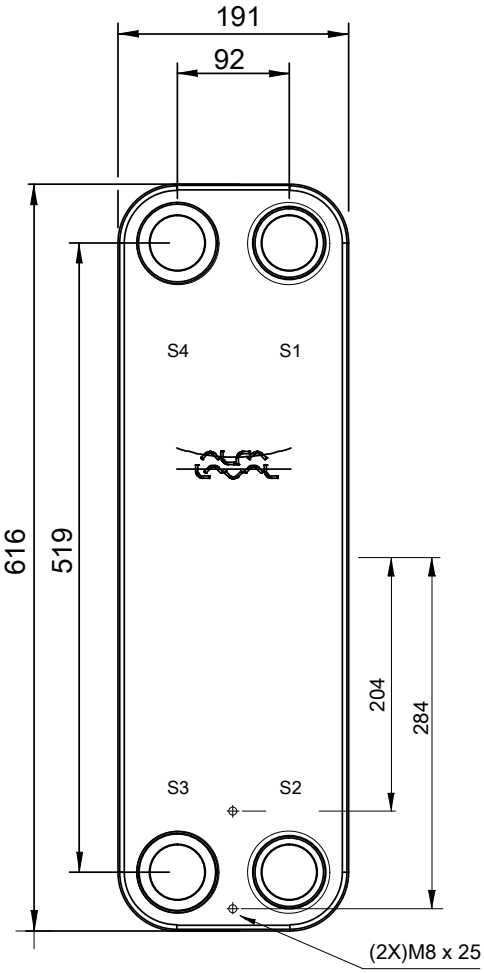

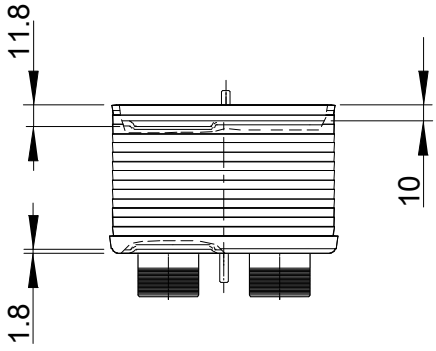

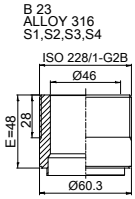

T1 T2 T3 T4 auf der Rückseite
korrespondiert mit S1 S2 S3 S4 auf der Frontseite

ALLE ABMESSUNGEN IN mm

SEITE	MEDIEN	EINTRITT	TEMP.	AUSTRITT	TEMP.	VOLUMENSTROM	DRUCKVERLUST	INHALT
1	Water	S1	35.0 °C	S2	28.6 °C	11.6 m³/h	6.1 kPa	14.0 dm³
2	Water	S3	26.7 °C	S4	33.0 °C	11.6 m³/h	9.0 kPa	11.0 dm³

ÜBERTRAGUNGSFLÄCHE	1.15 m²
LEERGEWICHT	60.2 kg
BETRIEBSGEWICHT	85.1 kg
PLATTENWERKSTOFF	ALLOY 316
SCHALTUNG	1*69AMH/1*70AML

Beachten Sie, dass alle spezifischen Kundenanforderungen erst durch Alfa Laval verfiziert werden müssen.

Druckbehälterverordnung PED

CB112-140AM (3287122196)

www.alfalaval.com

KUNDE / BETR.
Meier Tobler AG

FIRMA / REF.
Alfa Laval Mid Europe AG
18.07.2024 / BJZI gelötet
05a:85KW

LÄNGE	371 mm
BREITE	191 mm
HÖHE	616 mm

CE UKCA

22.07.2024
REV 0

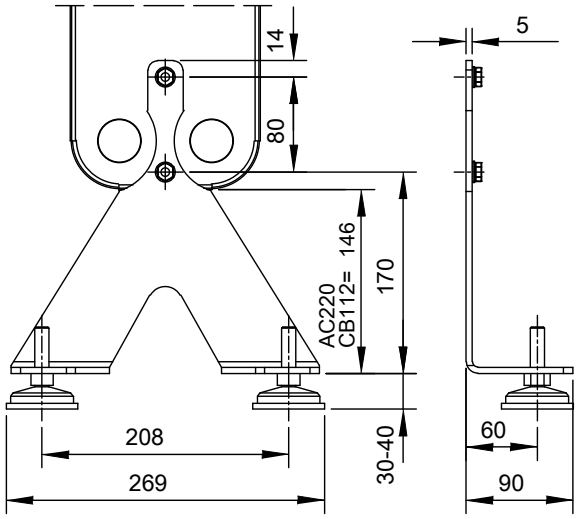

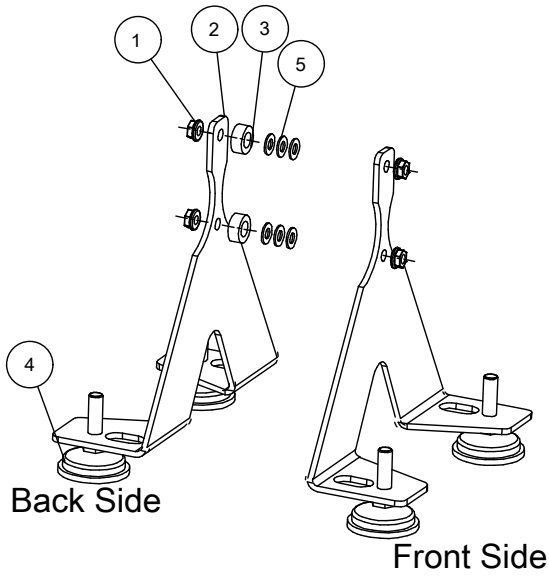

Qty	Item		Name/Designation	Material	Notes
6	5		WASHER		Only for 76
4	4		MACHINE SHOE M12		
2	3		DISTANCE		Only for 110/112/220
2	2		FOOT	Galvanized steel	
4	1		NUT M8 WITH FLANGE		

3456544501 Feet kit. Studs required!

www.alfalaval.com

{CUSTOMER NAME / REF. NO}

FIRMA / REF.
Alfa Laval Mid Europe AG
18.07.2024 / BJZI gelötet

22.07.2024