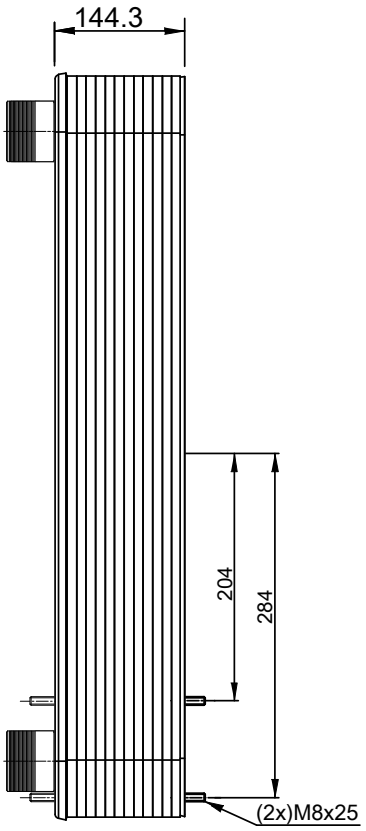

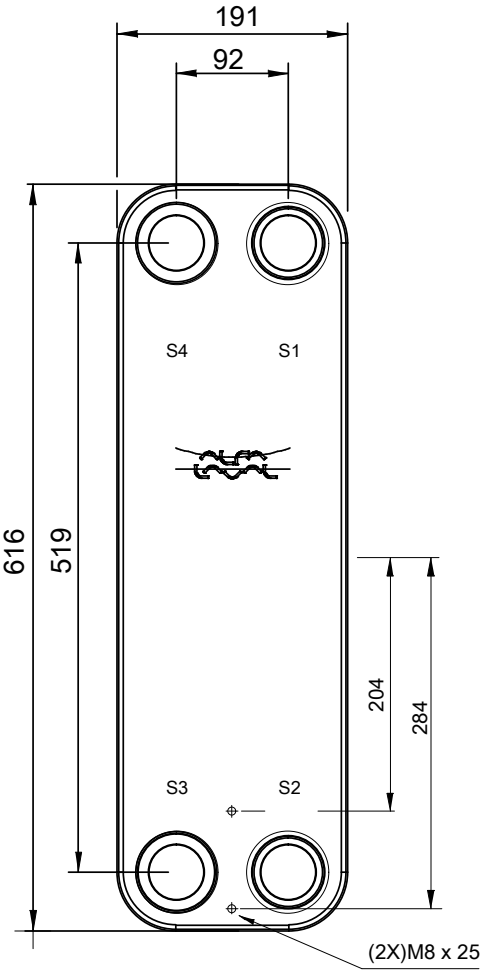

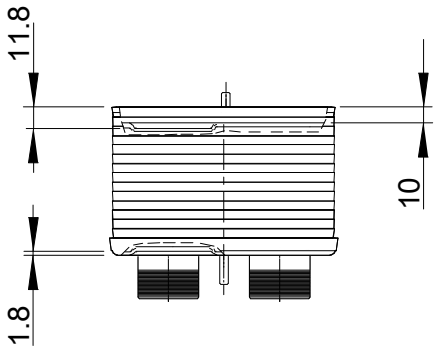

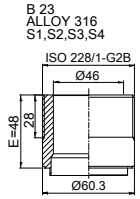

Beachten Sie, dass alle spezifischen Kundenanforderungen erst durch Alfa Laval verfiziert werden müssen.

T1 T2 T3 T4 auf der Rückseite
korrespondiert mit S1 S2 S3 S4 auf der Frontseite

ALLE ABMESSUNGEN IN mm

SEITE	MEDIEN	EINTRITT	TEMP.	AUSTRITT	TEMP.	VOLUMENSTROM	DRUCKVERLUST	INHALT
1	Water	S1	35.0 °C	S2	28.6 °C	5.80 m³/h	7.0 kPa	5.6 dm³
2	Water	S3	26.7 °C	S4	33.0 °C	5.80 m³/h	7.4 kPa	5.4 dm³

ÜBERTRAGUNGSFLÄCHE	2.4 m²
LEERGEWICHT	30.4 kg
BETRIEBSGEWICHT	41.3 kg
PLATTENWERKSTOFF	ALLOY 316
SCHALTUNG	1*30ML/1*31MH

Druckbehälterverordnung PED

CB112-62M (3287131322)

www.alfalaval.com

KUNDE / BETR.
Meier Tobler AG

FIRMA / REF.
Alfa Laval Mid Europe AG
18.07.2024 / BJZI gelötet
04a:42,5KW

LÄNGE	211 mm
BREITE	191 mm
HÖHE	616 mm

CE UKCA

22.07.2024
REV 0

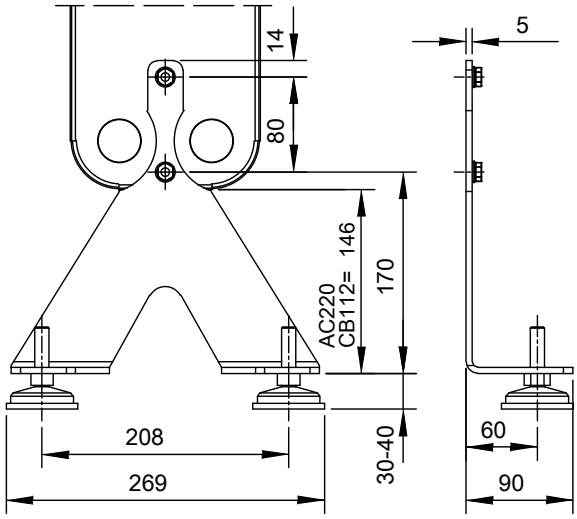

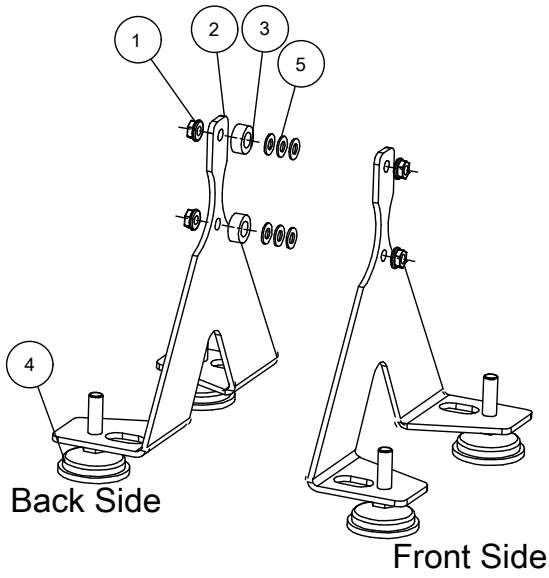

Qty	Item		Name/Designation	Material	Notes
6	5		WASHER		Only for 76
4	4		MACHINE SHOE M12		
2	3		DISTANCE		Only for 110/112/220
2	2		FOOT	Galvanized steel	
4	1		NUT M8 WITH FLANGE		

3456544501 Feet kit. Studs required!

www.alfalaval.com

{CUSTOMER NAME / REF. NO}

FIRMA / REF.
Alfa Laval Mid Europe AG
18.07.2024 / BJZI gelötet

22.07.2024