

T1 T2 T3 T4 auf der Rückseite
korrespondiert mit S1 S2 S3 S4 auf der Frontseite

Gestellplatte ist um 2,1 mm vertieft
at connections S3 and S4 if holed.
Druckplatte ist um 2,1 mm vertieft
at connections T3 and T4 if holed.

ALLE ABMESSUNGEN IN mm

SEITE	MEDIEN	EINTRITT	TEMP.	AUSTRITT	TEMP.	VOLUMENSTROM	DRUCKVERLUST	INHALT
1	Water	S1	35.0 °C	S2	27.8 °C	2.80 m³/h	6.4 kPa	3.1 dm³
2	Water	S3	25.8 °C	S4	33.0 °C	2.80 m³/h	7.7 kPa	3.0 dm³

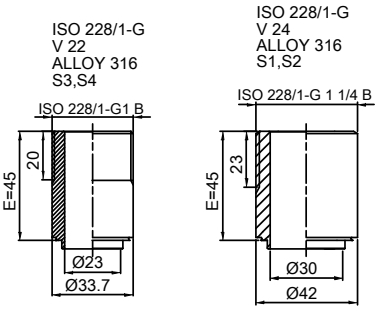

ÜBERTRAGUNGSFLÄCHE	3.4 m²
LEERGEWICHT	13.3 kg
BETRIEBSGEWICHT	19.3 kg
PLATTENWERKSTOFF	ALLOY 316
SCHALTUNG	1*29H/1*30H

Beachten Sie, dass alle spezifischen Kundenanforderungen erst durch Alfa Laval verfiziert werden müssen.

Druckbehälterverordnung PED

CB60-60H (3287079646)

www.alfalaval.com

KUNDE / BETR.
Meier Tobler AG

FIRMA / REF.
Alfa Laval Mid Europe AG
18.07.2024 / BJZI gelötet
01a:23,2KW

LÄNGE	197 mm
BREITE	113 mm
HÖHE	527 mm

CE UKCA

22.07.2024
REV 0

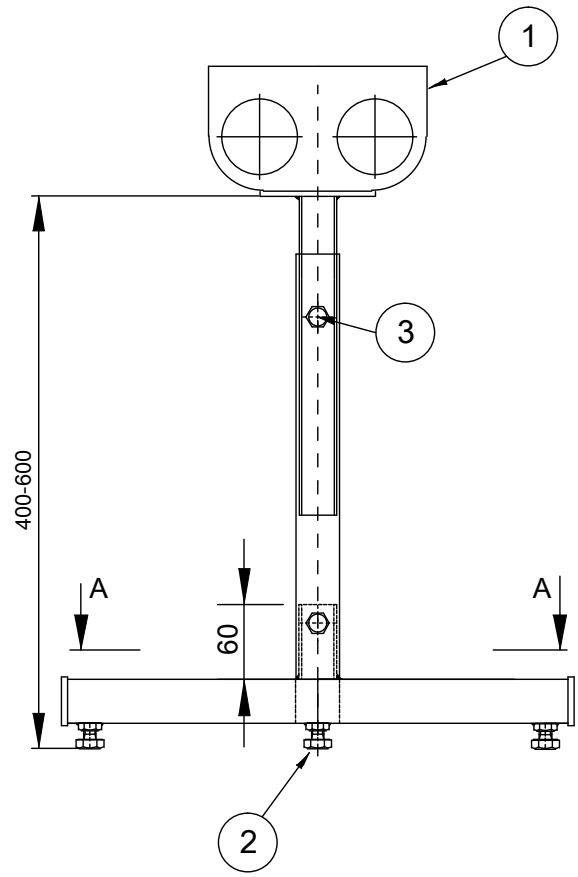

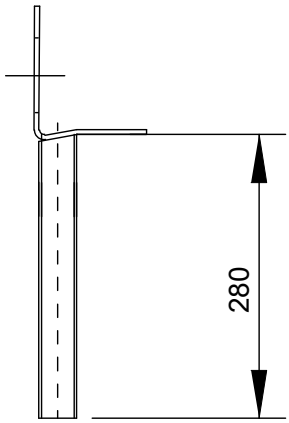

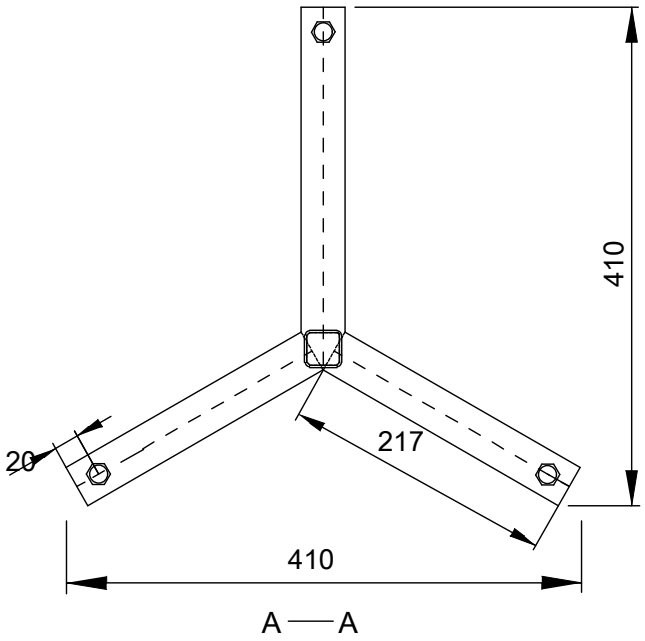

Number of plates
CB60
10-60

Qty	item		Name/Designation	Material	Notes
2	3		Screw DIN 931 M8		
3	2		Adjustable foot		
1	1		Floor support	Black painted	

3456089801 Adjustable Foot kit. Max 60 pl

www.alfalaval.com

{CUSTOMER NAME / REF. NO}

FIRMA / REF.
Alfa Laval Mid Europe AG
18.07.2024 / BJZI gelötet

22.07.2024