meier tobler

Scaldacqua a pompa di calore Oertli DHW 301CHP(+)

Acqua calda prodotta con intelligente semplicità, ideale per nuove costruzioni o risanamenti

Scaldacqua a pompa di calore con refrigerante naturale R290 e funzione di sbrinamento integrata per l'utilizzo dell'aria ambiente o esterna. Serbatoio smaltato secondo DIN 4753. Grazie alle dimensioni molto compatte, al peso contenuto e a un livello di rumore estremamente basso di soli 40 dB(A), l'Oertli DHW 301CHP risulta molto semplice da trasportare in loco e può essere istallato ovunque. Il suo design moderno e senza tempo si integra perfettamente in qualsiasi ambiente. Gestione semplice tramite e selettore rotativo e tasti, chiara guida a menu e visualizzazione tramite il display integrato. L'Oertli DHW CHP supporta molteplici modi operativi per qualsiasi applicazione (fra cui modalità FV, modalità comfort ed eco, funzione turbo, modalità vacanze e modalità elettrica). Grazie alla moderna regolazione e alla funzione SG Ready, l'Oertli DHW CHP è pronto per il futuro.



Gli impianti fotovoltaici possono essere integrati con facilità al fine di ottimizzare l'autoconsumo di elettricità e aumentare l'autarchia energetica. In tutti i modelli Oertli DHW CHP è presente una resistenza elettrica per la funzione antilegionella e come supporto.
L'Oertli DHW CHP+ è inoltre dotato di uno scambiatore a tubi lisci per l'integrazione di un secondo generatore di calore (ad es. caldaia a gasolio o gas). L'isolamento è di alta qualità per minimizzare le perdite di calore.
Il sistema di canali, disponibile come accessorio, consente di utilizzare senza problemi l'aria esterna o l'aria ambiente di altri locali. Manutenzione semplice grazie alla flangia di ispezione sul lato frontale e all'anodo sacrificale di magnesio.

I principali vantaggi del sistema

- Efficienza e parsimonia: COP di 3,51 (a 15 °C) ed ErP classe A+
- Intelligenza: integrazione del fotovoltaico per alimentare la pompa di calore e la resistenza con l'elettricità autoprodotta
- Sostenibilità: basso GWP pari a 3 grazie al refrigerante R290
- Silenziosità: livello di rumore estremamente basso di soli 38 dB(A), distanza 1 m
- Installazione rapida e semplice: peso minimo, dimensioni compatte
- Installazione elettrica semplice: protezione di soli 10A
- Design: moderno e senza tempo

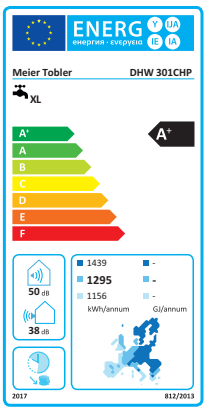

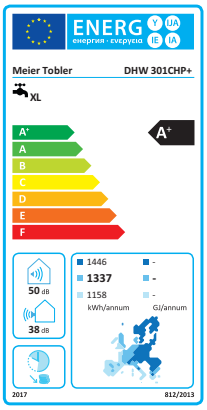

SG Ready
Smart Heat Pumps

Smart Grid ready

pompe di calore
CERTIFICATO DI QUALITÀ

SVGW-NR. 2407-7333

WPZ
Wärmepumpen-Testzentrum

ŒRTLI

Dati tecnici

Oertli DHW 301CHP e Oertli DHW 301CHP+

		DHW 301CHP	DHW 301CHP+
Sorgente termica		Aria	Aria
Sbrinamento		sì	sì
Volume nominale di accumulo	litri	270	265
Scambiatore / superficie di scambio	m^2	-	0,9
Luogo di installazione		al riparo dal gelo	al riparo dal gelo
Serbatoio		acciaio smaltato	acciaio smaltato
Pressione nominale scaldacqua	bar	6	6
Limiti di impiego			
Sorgente termica [1]	°C	da –7 a +45	da –7 a +45
Campo di regolazione ACS	°C	da 30 a 60 (+/-1 K)	da 30 a 60 (+/-1 K)
Portata / Rumore			
Volume minimo del locale	m^3	20	20
Flusso di aria	m^3/h	320 - 400	320 - 400
Pressione statica esterna max.	Pa	30	30
Lunghezza canale dell'aria (fisso) max	m	12	12
Livello di potenza sonora	dB(A)	50	50
Livello di pressione sonora (distanza 1 m) [2]	dB(A)	38	38
Dimensioni / Peso			
Dimensioni (A x L x P)	mm	1812 x 630 x 630	1812 x 630 x 630
Altezza max. in raddrizzamento	mm	1889	1889
Raccordo canale dell'aria (EPP)	mm	190 / DN160	190 / DN160
Peso	kg	86	97
Refrigerante (tipo / quantità)	- / kg	R290 / 0,15	R290 / 0,15
Allacciamento elettrico			
Grado di protezione		IP X4	IP X4
Tensione di alimentazione		1/N/PE x 230V/50Hz	1/N/PE x 230V/50Hz
Cavo di alimentazione circa 2,7 m – 1,5 mm^2		senza spina (T13)	senza spina (T13)
Protezione	A	10, C	10, C
Corrente assorbita resistenza elettrica	A	5,2	5,2
Corrente assorbita max.	A	8,3	8,3
Corrente di inserzione max.	A	11,4	11,4
Potenza nom. assorbita compressore a 60 °C	W	700	700
Potenza assorbita resistenza elettrica	W	1000	1000
Raccordi idraulici			
Condotta di circolazione	FM	R ¾''	R ¾''
Uscita acqua calda	FM	R ¾''	R ¾''
Ingresso acqua fredda	FM	R ¾''	R ¾''
Raccordo scambiatore	FM	-	R 1''
Valori di prestazione			
Tempo di riscaldamento [3] [4]	h : min	08 : 41	08 : 44
Consumo in riscaldamento [4] [5]	kWh	2,56	2,67
Consumo elettrico [4] [5]	kWh	6,02	6,24
COP [4] [5]		3,51	3,51
Temperatura di prelievo ACS [4] [5]	°C	54	54
Volume di acqua miscelata [4] [5]	litri	353	372

[1] Con temperature inferiori a 7 °C si inserire automaticamente la resistenza elettrica e si disinserisce il modulo pompa di calore.

[2] A una distanza di 1 m (posa libera o installazione senza canale o curva 90° lato aria di scarico).

[3] Messa in temperatura del volume nominale da 10 °C a 55 °C con temperatura dell'aria aspirata di 15 °C e umidità relativa del 70 %.

[4] Le indicazioni valgono per un apparecchio nuovo con scambiatore pulito.

[5] Con temperatura dell'aria aspirata di 15 °C e umidità relativa del 70 %.

Dati tecnici

Dimensioni DHW 301CHP

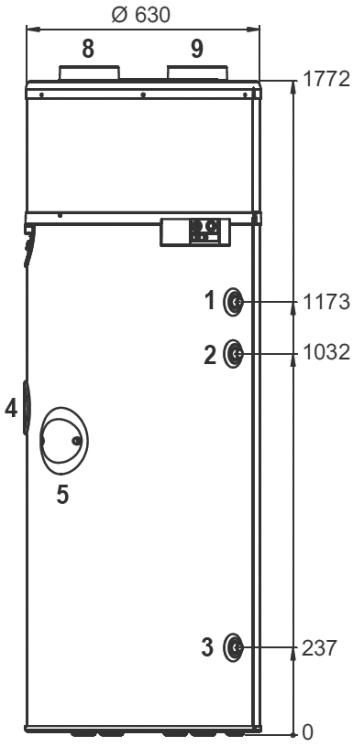

1 Uscita acqua calda R 3/4
2 Condotta di circolazione R 3/4
3 Ingresso acqua fredda R 3/4
4 Resistenza elettrica
e flangia di ispezione
5 Anodo protettivo di magnesio
8 Ingresso aria
9 Uscita aria

Dimensioni DHW 301CHP+

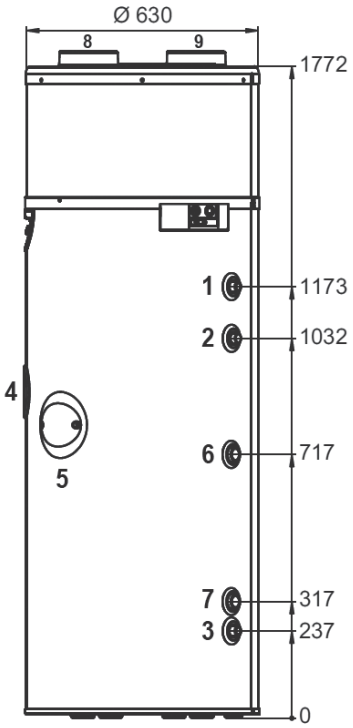

1 Uscita acqua calda R 3/4
2 Condotta di circolazione R 3/4
3 Ingresso acqua fredda R 3/4
4 Resistenze elettrica
e flangia di ispezione
5 Anodo sacrificale di magnesio
6 Mandata scambiatore R 1
7 Ritorno scambiatore R 1
8 Ingresso aria
9 Uscita aria

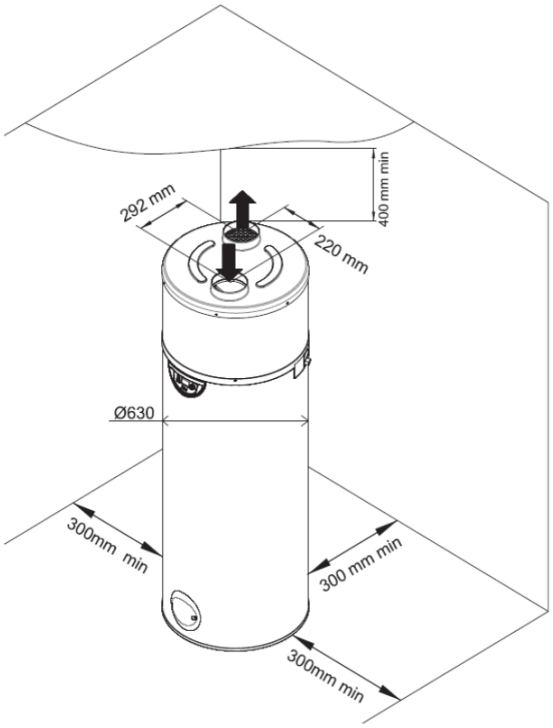

Volume locale >20 m³
Il passaggio e la circolazione dell'aria devono essere garantiti.

meier tobler

Meier Tobler SA
Via Serta 8, 6814 Lamone
T 091 935 42 42, meiertobler.ch

Consulenza tecnica 0848 800 008
eshop.meiertobler.ch