meier tobler

Brauchwarmwasser-Wärmepumpe Oertli DHW 301CHP(+)

Einfach intelligent Warmwasser, ideal im Neubau oder Sanierung

Brauchwarmwasser-Wärmepumpe mit natürlichem Kältemittel R290 und integrierter Abtaufunktion zur Nutzung von Raum- oder Aussenluft. Integrierter Speicher emailliert nach DIN 4753. Dank seinen sehr kompakten Abmessungen, dem geringen Gewicht und dem äusserst leisen Geräuschpegel von lediglich 40 dB(a) kann der Oertli DHW 301CHP überall sehr einfach eingebracht und platziert werden. Durch das moderne und zeitlose Design fügt er sich optisch überall gut ins Gesamtbild. Einfache und benutzerfreundliche Bedienung über den Drehregler und Einstelltasten, klare Menüführung und Visualisierung über das integrierte Display. Der Oertli DHW CHP unterstützt viele verschiedene, für jeden Nutzer passende Betriebsmodi (unter Anderem PV-Modus, Komfort-, Eco-, Turbo-Modus, elektrischer Betrieb und Urlaubs-Modus). Dank moderner Regelung und SG-Ready ist der Oertli DHW CHP für die Zukunft gewappnet.



Photovoltaikanlagen lassen sich einfach einbinden, um den PV-Strom Eigenverbrauch zu optimieren und die Heizautarkie zu erhöhen. In sämtlichen Oertli DHW CHP Modellen ist ein Elektroeinsatz für die Legionellenschaltung und als Unterstützung eingebaut.
Der DHW CHP+ beinhaltet darüber hinaus noch einen eingeschweissten Glattrohrtauscher zur Einbindung eines zweiten Wärmeerzeugers (z.B. Öl- oder Gaskessel). Hochwertige Isolierung zur Minimierung der Wärmeverluste. Das Rohrkanalsystem ist als Zubehör erhältlich, sodass Aussenluft oder Umgebungsluft aus anderen Räumen problemlos genutzt werden kann. Einfacher Service dank Reinigungsflansch an der Vorderseite und Magnesium-Schutzanode.

Die wichtigsten Highlights und Vorteile

- Effizient und sparsam: COP von 3,51 (bei 15 °C) und ErP Klasse A+
- Smart mit PV-Anbindung: PV-Einspeisung für WP und Heizstab möglich
- Nachhaltig: Niedriger GWP von 3, dank Kältemittel R290
- Geräuscharm: Äusserst leise mit einem Geräuschpegel von lediglich 38 dB(A), bei 1m Abstand
- Einfache und schnelle Installation: sehr geringes Gewicht und kompakte Abmessungen
- Einfache Elektroinstallation: Absicherung mit lediglich 10A
- Design: modern und zeitlos

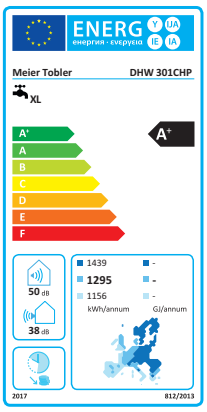

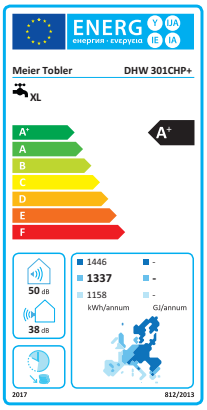

SG Ready
Smart Heat Pumps

Smart Grid ready

Wärmepumpe
GEPRÜFTE QUALITÄT
INTERNATIONAL

SVGW-NR. 2407-7333

WPZ
Wärmepumpen-Testzentrum

ŒRTLI

Technische Daten

Oertli DHW 301CHP und Oertli DHW 301CHP+

		DHW 301CHP	DHW 301CHP+
Wärmequelle		Luft	Luft
Abtauung		ja	ja
Speicher-Nennvolumen	Liter	270	265
Wärmetauscher / Registerfläche	m^2	-	0,9
Aufstellort		frostfrei	frostfrei
Warmwasserspeicher		Stahl emailliert	Stahl emailliert
Nenndruck Speicher	bar	6	6
Einsatzgrenzen			
Wärmequelle [1]	°C	-7 bis 45	-7 bis 45
Einstellbereich Warmwasser	°C	30 bis 60 (+/-1K)	30 bis 60 (+/-1K)
Durchfluss / Schall			
Mindestraumvolumen	m^3	20	20
Luftstrom	m^3/h	320 - 400	320 - 400
Externe Pressung max.	Pa	30	30
Luftkanalanschlusslänge (fixes Rohr) max.	Meter	12	12
Schallleistungspegel	dB(A)	50	50
Schalldruckpegel (1m Abstand) [2]	dB(A)	38	38
Abmessung / Gewicht			
Abmessungen (H x B x T)	mm	1812 x 630 x 630	1812 x 630 x 630
Kippmass (max. Höhe)	mm	1889	1889
Anschluss Luftkanal (EPP)	mm	190 / DN160	190 / DN160
Gewicht	Kg	86	97
Kältemittel-Typ / Füllmenge	- / Kg	R290 / 0,15	R290 / 0,15
Elektrischer Anschluss			
Schutzart		IP X4	IP X4
Anschlussspannung		1/N/PE x 230V/50Hz	1/N/PE x 230V/50Hz
Anschlussleitung ca. 2,7 m – 1,5 mm^2		ohne Stecker (T13)	ohne Stecker (T13)
Absicherung	A	10, C	10, C
Stromaufnahme elektr. Zusatzheizung	A	5,2	5,2
Stromaufnahme max.	A	8,3	8,3
Einschaltstrom max.	A	11,4	11,4
Nennaufnahme Kompressor bei 60 °C	W	700	700
Leistungsaufnahme elektr. Zusatzheizung	W	1000	1000
Hydraulische Anschlüsse			
Zirkulationsleitung	AG	R ¾"	R ¾"
Warmwasser-Austritt	AG	R ¾"	R ¾"
Kaltwasser-Eintritt	AG	R ¾"	R ¾"
Anschluss Wärmetauscher	AG	-	R 1"
Leistungswerte			
Aufheizzeit [3] [4]	h:min	08:41	08:44
Energieaufnahme während Aufheizzeit [4] [5]	kWh	2,56	2,67
Elektrischer Energieverbrauch [4] [5]	kWh	6,02	6,24
COP [4] [5]		3,51	3,51
Bezugswarmwassertemperaturen [4] [5]	°C	54	54
Mischwasservolumen [4] [5]	Liter	353	372

[1] Bei Temperaturen unter 7 °C schaltet sich automatisch der Elektroheizeinsatz ein und das Wärmepumpenmodul aus.

[2] In 1m Abstand (bei Freiaufstellung bzw. bei Aufstellung ohne Abluftkanal oder 90°-Rohrbogen abluftseitig).

[3] Aufheizvorgang des Nenninhaltes von 10 °C auf 55 °C bei Luftansaugtemperatur von 15 °C und relativer Feuchte von 70 %.

[4] Die Angaben gelten für ein neues Gerät mit sauberen Wärmetauschern.

[5] Bei Luftansaugtemperatur von 15 °C und relativer Feuchte von 70 %.

Technische Daten

Abmessungen DHW 301CHP

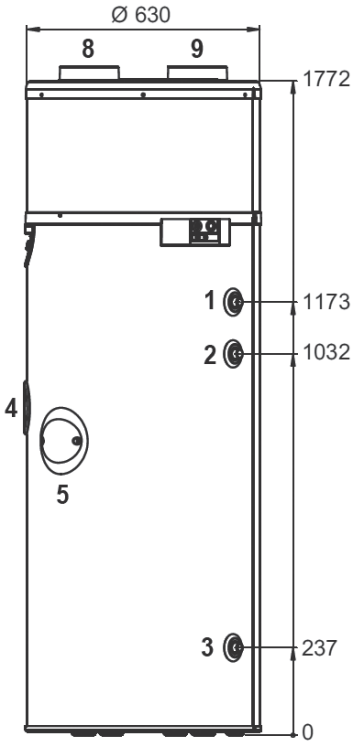

1 Warmwasserausgang R 3/4
2 Zirkulationsleitung R 3/4
3 Kaltwassereingang R 3/4
4 Elektrischer Heizstab
und Reinigungsflansch
5 Magnesiumschutzanode
8 Lufteintritt
9 Luftaustritt

Abmessungen DHW 301CHP+

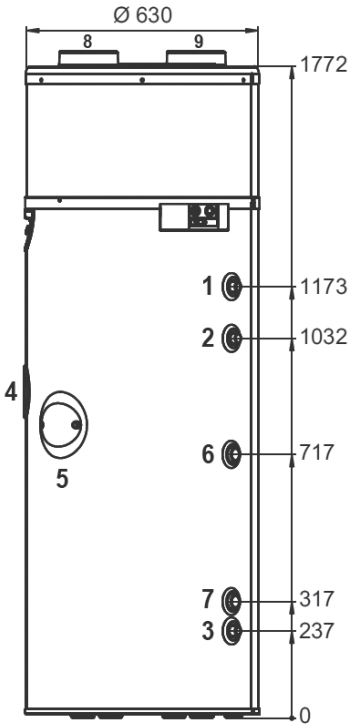

1 Warmwasserausgang R 3/4
2 Zirkulationsleitung R 3/4
3 Kaltwassereingang R 3/4
4 Elektrischer Heizstab
und Reinigungsflansch
5 Magnesiumschutzanode
6 Wärmetauscher Vorlauf R1
7 Wärmetauscher Rücklauf R1
8 Lufteintritt
9 Luftaustritt

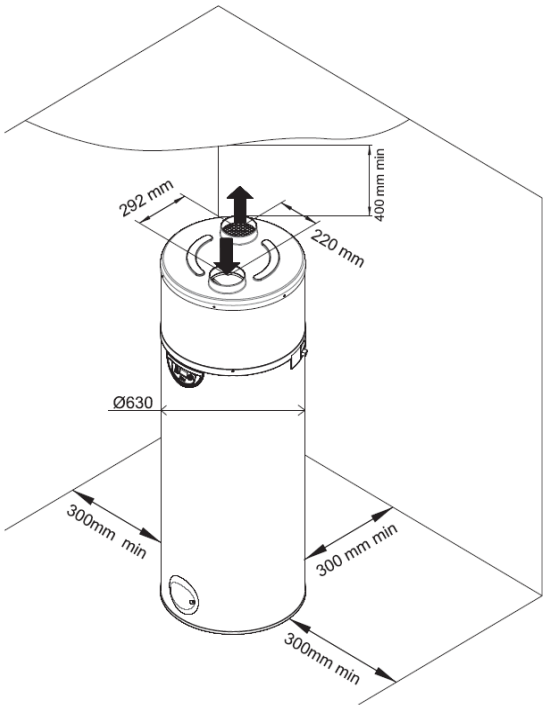

Raumgrösse >20 m³
Durchzug und Luftzirkulation muss möglich sein.

meier tobler

Meier Tobler AG
Bahnstrasse 24, 8603 Schwerzenbach
T 044 806 41 41, meiertobler.ch

Fachberatung 0848 800 008
eshop.meiertobler.ch