meier tobler

Scaldacqua a pompa di calore Oertli TWH 250E/EH Pro

Questo scaldacqua a pompa di calore di Oertli copre il fabbisogno di acqua calda sanitaria durante tutto l'arco dell'anno in modo conveniente ed ecocompatibile. Oertli TWH 250E Pro si presta tanto per le nuove costruzioni quanto per i risanamenti e, grazie alla tecnologia di ultima generazione, è un precursore in fatto di efficienza e sostenibilità.

Le dimensioni compatte e il peso contenuto di Oertli TWH 250E Pro consentono un trasporto in loco senza fatica. Il design accattivante convince anche sotto il profilo estetico e il basso livello di rumore ne fanno una presenza piacevolmente discreta in casa. I quattro diversi modi operativi possono essere programmati in un baleno tramite il quadro di comando integrato con guida a menu intuitiva. L'efficiente pompa di calore sfrutta l'aria circostante per riscaldare l'acqua sanitaria. In tutti gli scaldacqua a pompa di calore Oertli TWH 250E Pro è integrata una resistenza elettrica per le funzioni antilegionella e booster. Al modello Oertli TWH EH Pro, grazie allo scambiatore (serpentino) saldato, è possibile collegare in modo semplice un secondo generatore di calore (impianto solare o caldaia).



I principali vantaggi

- Ad alta efficienza grazie a un COP di 3,63 (a 15 °C) e tempi di carica brevi
- Peso ridotto
- Refrigerante R290 particolarmente ecocompatibile (GWP = 3)
- Dimensioni estremamente compatte
- Allacciamento semplice
- Trasporto e movimentazione in loco agevoli
- Montaggio e manutenzione molto semplici
- Basse emissioni di rumore
- Contenitore interno smaltato a norma DIN 4753
- Design accattivante

A+

SG Ready Smart Heat Pumps

Smart Grid ready

chauffe-eau pompe à chaleur CERTIFICAT DE QUALITE

N° SSIGE 1403-6238

ŒRTLI

Dati tecnici

Oertli TWH 250E / EH Pro

Tipo		TWH 250E Pro	TWH 250EH Pro
Classe energetica / efficienza energetica		A+ / 156 %	A+ / 146 %
Profilo di prelievo		XL	XL
Sorgente termica / Collocazione		Aria / interna	Aria / interna
Contenuto di acqua	L	251	243
Temperatura ambiente	°C	da -7 a +42	da -7 a +42
Temperatura max. acqua / con resistenza elettrica	°C	65 / 75	65 / 75
Pressione di esercizio	bar	8	8
Coefficiente di prestazione secondo EN 16147 (COP a 15 °C)		3,63	3,54
Tempo di riscaldamento (da 10 °C a 55 °C, senza elemento el.)	h	08:08	07:58
Volume di acqua miscelata (a 40 °C)	l	339	322
Serpentino aggiuntivo	m^2	-	0,93 m^2
Refrigerante / Contenuto	kg	R290 / 0.15	R290 / 0.15
GWP		3	3
Volume minimo della camera (non/con 1 canalizzata)	m^3	17	17
Volume minimo della camera (con 2 canalizzata)	m^3	>10	>10
Portata aria	m^3/h	380	380
Pressione di spinta residua	Pa	50	50
Lunghezza max. canale dell'aria (in entrata / uscita) Ø160 mm	m	20 / 20	20 / 20
Livello di potenza sonora all'interno	dB(A)	49	49
Dimensioni (A x L x P)	mm	1761 x 664 x 704	1761 x 664 x 704
Peso	kg	99	113
Dati elettrici (fornito senza spina)			
Alimentazione	V,Hz	1 / N / PE 230V, 50 Hz	1 / N / PE 230V, 50 Hz
Protezione	A	13	13
Potenza resistenza elettrica (230 V)	W	1800	1800
Potenza max. assorbita pompa di calore	W	440 - 680	440 - 680
Consumo elettrico max. complessivo	W	2480	2480

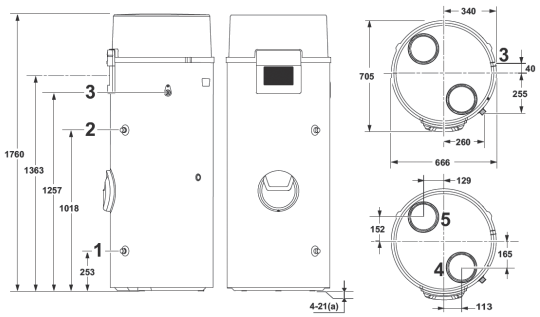

Oertli TWH 250E

1. Attacco acqua fredda, G 3/4"
2. Uscita acqua calda, G 3/4"
3. Scarico condensa
4. Ingresso aria, diametro 160 mm
5. Uscita aria, diametro 160 mm

(a) Piedini regolabili

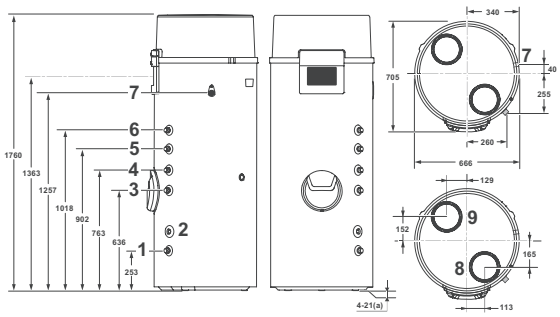

Oertli TWH 250EH

1. Attacco acqua fredda, G 3/4"
2. Tubo per sonda regolatore idraulico aggiuntivo
3. Ritorno idraulico generatore aggiuntivo, G 3/4"
4. Ingresso idraulico generatore aggiuntivo, G 3/4"
5. Ingresso circolazione acqua calda sanitaria, G 3/4"
6. Uscita acqua calda, G 3/4"
7. Scarico condensa
8. Ingresso aria, diametro 160 mm
9. Uscita aria, diametro 160 mm

(a) Piedini regolabili

meier tobler

Meier Tobler SA
Via Serta 8, 6814 Lamone
T 091 935 42 42, meiertobler.ch

Consulenza tecnica 0848 800 008
eshop.meiertobler.ch