meier tobler

Pompe à chaleur pour la production d'eau chaude sanitaire Oertli TWH 250E/EH Pro

Grâce à cette pompe à chaleur, les besoins en eau chaude sont couverts toute l'année aussi bien sur le plan économique qu'écologique. Le modèle Oertli TWH 250E Pro convient aussi bien aux nouvelles constructions qu'aux assainissements et, grâce à sa technologie de pointe, il est un précurseur en matière d'efficacité et de durabilité.

Grâce à ses dimensions compactes et à son faible poids, la pompe à chaleur Oertli TWH 250E Pro peut être installée sans difficulté. Son design attrayant est également convaincant et son faible niveau sonore en fait un compagnon domestique agréablement discret. Les quatre modes de fonctionnement sont configurés en un clin d'œil grâce au panneau de commande intégré et à son menu de navigation très clair. La pompe à chaleur à haute efficacité énergétique utilise l'air ambiant pour chauffer l'eau chaude sanitaire. La gamme Oertli TWH 250E Pro comprend un dispositif électrique permettant la commutation anti-légionelles et servant de booster. Un deuxième générateur de chaleur (installation solaire ou chaudière) peut être aisément raccordé grâce à l'échangeur de chaleur soudé.



Les principaux atouts

- Très efficace grâce à un COP de 3,63 (à 15 °C) et un temps de chauffe réduit
- Faible poids
- Réfrigérant R290 spécialement respectueux de l'environnement (GWP = 3)
- Dimensions extrêmement compactes
- Facile à raccorder
- Facile à transporter et à installer
- Très facile à monter et à entretenir
- Faible niveau sonore
- Cuve intérieure émaillée selon la norme DIN 4753
- Design attrayant

A+

SG Ready Smart Heat Pumps

Smart Grid ready

chauffe-eau pompe à chaleur CERTIFICAT DE QUALITE

N° SSIGE 1403-6238

ŒRTLI

Données techniques

Oertli TWH 250E / EH Pro

Type		TWH 250E Pro	TWH 250EH Pro
Classe d'efficacité énergétique / efficacité énergétique		A+ / 156 %	A+ / 146 %
Profil de soutirage		XL	XL
Source de chaleur / emplacement		Air / intérieur	Air / intérieur
Contenance en eau	l	251	243
Température ambiante	°C	-7 à +42	-7 à +42
Temp. max. eau / avec corps de chauffe électrique	°C	65 / 75	65 / 75
Pression de service	bar	8	8
Rendement selon EN 16147 (COP à 15 °C)		3,63	3,54
Temps de chauffe (de 10 °C à 55 °C, sans élément él./seul. PAC)	h	08:08	07:58
Volume d'eau mélangée (à 40 °C)	l	339	322
Registre complémentaire	m^2	-	0,93 m^2
Fluide frigorigène / contenance	kg	R290 / 0.15	R290 / 0.15
GWP		3	3
Volume minimum de la pièce (non/en 1 gainé)	m^3	17	17
Volume minimum de la pièce (avec 2 gainés)	m^3	>10	>10
Débit d'air	m^3/h	380	380
Pression disponible	Pa	50	50
Long. max. conduit d'air (pulsion / reprise) Ø160 mm	m	20 / 20	20 / 20
Niveau de puissance acoustique (intérieur)	dB(A)	49	49
Dimensions (H x l x P)	mm	1761 x 664 x 704	1761 x 664 x 704
Poids	kg	99	113
Données électriques (livré sans prise)			
Tension de raccordement	V,Hz	1 / N / PE 230V, 50 Hz	1 / N / PE 230V, 50 Hz
Fusible	A	13	13
Puissance corps de chauffe électrique (230 V)	W	1800	1800
Consommation courant max. PAC	W	440 - 680	440 - 680
Consommation courant totale	W	2480	2480

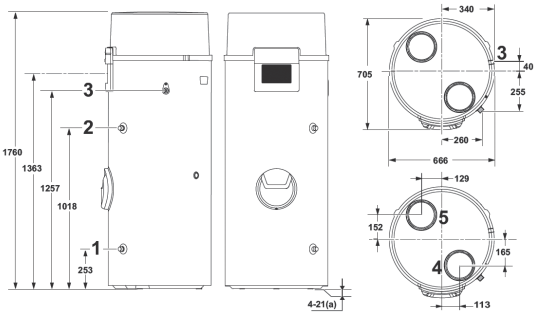

Oertli TWH 250E

1. Raccord eau froide, G 3/4"
2. Sortie ecs, G 3/4"
3. Évacuation du condensat
4. Entrée d'air, diamètre160 mm
5. Sortie d'air, diamètre 160 mm

(a) Pieds réglables

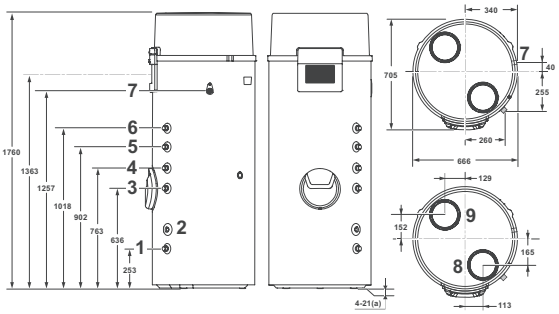

Oertli TWH 250EH

1. Raccord eau froide, G 3/4"
2. Tube pour le capteur du générateur hydraulique d'appoint
3. Retour générateur hydraulique d'appoint, G 3/4"
4. Alimentation générateur hydraulique d'appoint, G 3/4"
5. Entrée circulation ecs, G 3/4"
6. Sortie ecs, G 3/4"
7. Évacuation du condensat
8. Entrée d'air, diamètre 160 mm
9. Sortie d'air, diamètre 160 mm

(a) Pieds réglables

meier tobler

Meier Tobler SA
Chemin de la Veyre-d'En-Haut B6
1806 St-Légier-La Chiésaz
T 021 943 02 22, meiertobler.ch

Conseils spécialisés 0848 800 008
eshop.meiertobler.ch