meier tobler

Oertli SI-GEO 1-9 SQ
Pompa di calore acqua glicolata-acqua

Pompa di calore inverter acqua glicolata-acqua con limitazione variabile della potenza da 1,3 a 10,9 kW

Pompa di calore compatta per installazione interna con centralina PCO-OEM+ integrata per riscaldamento, produzione acqua calda, piscina e raffrescamento passivo. Livello sonoro ottimizzato grazie al corpo in metallo isolato e al compressore sospeso su anti-vibranti. Disaccoppiamento insonorizzante integrato per il raccordo diretto al sistema di riscaldamento. Rendimento elevato con compressore modulante dal 25 al 100 %, valvola di espansione elettronica e pompe di circolazione a regime variabile.



I principali vantaggi del sistema

- Temperatura di mandata fino a 70 °C in produzione acqua calda grazie alla tecnologia CHW (closed hot water) con circuito frigorifero indipendente
- Rendimento elevato con compressore modulante dal 25 al 100 % e valvola di espansione elettronica
- Tutte le pompe di circolazione e le valvole deviatrici sono già integrate
- Funzionamento ottimizzato a carico parziale, bassa corrente di avviamento, spese di installazione ed energetiche contenute, maggiore longevità
- Limitazione della potenza termica per ogni modo operativo e applicazione
- Questo consente di avere piccole superfici di scambio per la produzione di acqua calda, nonché volumi dell'impianto e di accumulo ridotti
- Misurazione integrata dell'energia per visualizzare l'efficienza momentanea e il coefficiente di lavoro annuo
- Collegamento standard al sistema di telemonitoraggio «smart-guard»

A+++
A++

PdC-modulo di sistema

Smart Guard

SG Ready Smart Heat Pumps

Smart Grid ready

chauffe-eau pompe à chaleur CERTIFICAT DE QUALITE

CH-HP-00864

OERTLI

Dati tecnici

Oertli SI-GEO 1-9 SQ

Dati di prestazione secondo EN 14511		
N. articolo		14836.001
Modello		Oertli SI-GEO 1-9 SQ
Classe di efficienza energetica	M35	A+++
Classe di efficienza energetica	M55	A++
Sorgente termica		Suolo
Installazione		Interna
Stadi di potenza		Variazione continua con inverter
Potenza termica max. (B0/W35)/SCOP	kW / -	10,9/4,9
Temperatura di mandata max. riscaldamento	°C	60
Temperatura di mandata max. produzione ACS	°C	70 [1)]
Limite di impiego sorgente termica riscaldamento	°C	da - 10 a + 25
Valore minimo di protezione antigelo sorgente termica	°C	- 15
Portata della sorgente termica 3 K (max.)	m³/h	2,5
Portata dell'acqua di riscaldamento 5 K (max.)	m³/h	1,9
Livello di potenza sonora secondo EN 12102	dB(A)	44
Peso	kg	170
Refrigerante/Contenuto	kg	R410A/0,85

[1)] Solo in modalità riscaldamento, quando la temperatura di mandata «riscaldamento» supera di 3 K la temperatura momentanea misurata dell'acqua calda.

Dati elettrici		
Alimentazione/Protezione	V,Hz/A	3/N/PE 400,50/C13A
Corrente allo spunto	A	4,86
Potenza nominale assorbita con B0/W35	kW	2,7
Potenza assorbita max.	kW	3,8
Corrente nominale con B0/W35/cos phi	A	4,0/0,96
Grado di protezione	IP	20

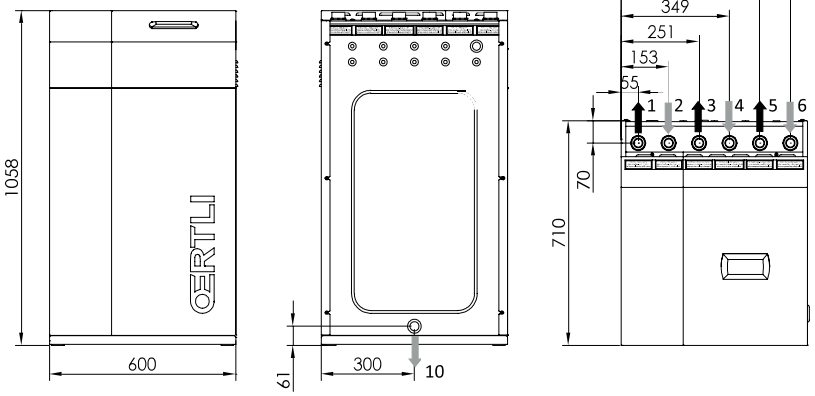

1. Mandata riscaldamento / raffrescamento; filetto maschio
2. Ritorno riscaldamento / raffrescamento; filetto esterno
3. Mandata acqua glicolata; filetto esterno
4. Ritorno acqua glicolata; filetto esterno
5. Mandata acqua calda scambiatore; filetto esterno
6. Ritorno acqua calda scambiatore; filetto esterno

	1-9	3-12	5-22
1.	G1-1/4"	G1-1/4"	G1-1/4"
2.	G1-1/4"	G1-1/4"	G1-1/4"
3.	G1-1/4"	G1-1/4"	G1-1/4"
4.	G1-1/4"	G1-1/4"	G1-1/4"
5.	G1-1/4"	G1-1/4"	G1-1/4"
6.	G1-1/4"	G1-1/4"	G1-1/4"

meier tobler

Meier Tobler SA
Via Serta 8, 6814 Lamone
T 091 935 42 42, meiertobler.ch

Consulenza tecnica 0848 800 008
eshop.meiertobler.ch