meier tobler

Pompe à chaleur sol-eau Oertli SI-GEO 1-9 SQ

Pompe à chaleur sol-eau Oertli à technologie Inverter, avec limitation variable de la puissance thermique de 1,3 à 10,9 kW

Pompe à chaleur compacte à installer à l'intérieur dotée d'une régulation PCO-OEM+ et conçue pour le chauffage, la production d'eau chaude sanitaire, le chauffage de piscine ainsi que le refroidissement passif. Faible niveau sonore grâce à un habillage métallique insonorisé et au découplage de vibrations du compresseur. Découplage des bruits de structure intégré permettant un raccordement direct au système de chauffage. Rendement élevé grâce à un compresseur à vitesse progressive, variable dans une plage de puissance de 25 à 100 %. Avec détendeur électronique et circulateurs à vitesse régulée.



Atouts majeurs

- Températures de départ jusqu'à 70°C pour la production d'eau chaude sanitaire grâce à la technologie CHW (désurchauffeur des gaz chauds)
- Rendement élevé grâce à la puissance du compresseur réglée en continu entre 25 et 100 % et au détendeur électronique
- Tous les circulateurs et vannes de commutation requis sont intégrés
- Performances optimales à charge partielle, faible courant de démarrage, coûts d'installation et d'énergie réduits, durée de vie prolongée
- La puissance thermique peut être limitée dans chaque mode d'exploitation en fonction des besoins, ce qui permet d'opter pour un chauffe-eau avec un registre moins important et un volume d'accumulation réduit
- Mesure de l'énergie intégrée et affichage du rendement annuel
- Connexion standard au système de télésurveillance smart-guard

A+++
A++

PAC système-module

Smart Guard

SG Ready
Smart Heat Pumps

Smart Grid ready

chauffe-eau pompe à chaleur
CERTIFICAT DE QUALITÉ

CH-HP-00864

ŒRTLI

Données techniques

Oertli SI-GEO 1-9 SQ

Caractéristiques techniques selon EN 14511		
Numéro d'article		14836.001
Type		Oertli SI-GEO 1-9 SQ
Classe énergétique/rendement	Td 35	A+++
Classe énergétique/rendement	Td 55	A++
Source de chaleur		Eau glycolée
Emplacement		Intérieur
Niveaux de puissance		En continu avec Inverter
Puissance calorifique (B0/W35)/SCOP	kW / -	10,9/4,9
Température de départ maximale mode chauffage	°C	60
Température de départ maximale production ecs	°C	70 [1)]
Seuils inférieur et supérieur d'utilisation de la source de chaleur en mode chauffage	°C	- 10 à + 25
Niveau de protection minimale contre le gel de la source de chaleur	°C	- 15
Débit de la source de chaleur 3K (max.)	m³/h	2,5
Débit de l'eau de chauffage 5K (max.)	m³/h	1,9
Niveau de puissance acoustique selon EN 12102	dB(A)	44
Poids	Kg	170
Fluide frigorigène/contenance	Kg	R410A/0,85

[1)] Uniquement en mode chauffage lorsque la température de départ est supérieure de 3K à la température de l'eau chaude sanitaire.

Données électriques		
Tension de raccordement/protection par fusibles	V,Hz/A	3/N/PE 400,50/C13A
Courant de démarrage	A	4,86
Puissance nominale absorbée B0/W35	kW	2,7
Absorption électrique maximale	kW	3,8
Courant nominal B0/W35/cos phi	A	4,0/0,96
Protection	IP	20

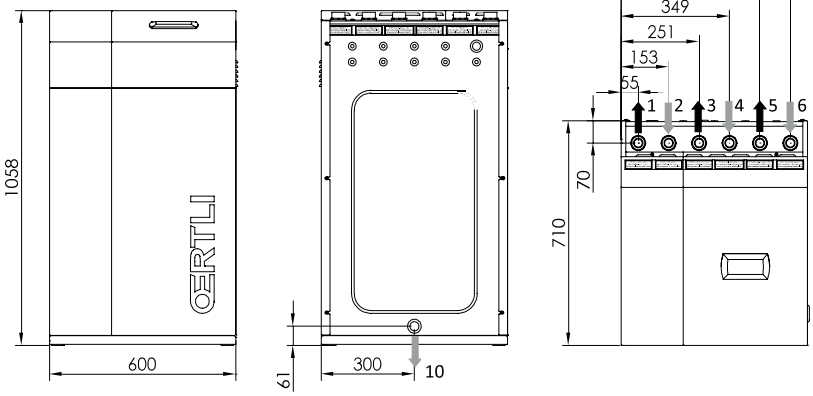

1. Départ chauffage / refroidissement. Filetage mâle
2. Retour chauffage / refroidissement. Filetage mâle
3. Départ saumure; filetage mâle
4. Retour saumure; filetage mâle
5. Départ échangeur eau chaude; filetage mâle
6. Retour échangeur eau chaude; filetage mâle

	1-9	3-12	5-22
1.	G1-1/4"	G1-1/4"	G1-1/4"
2.	G1-1/4"	G1-1/4"	G1-1/4"
3.	G1-1/4"	G1-1/4"	G1-1/4"
4.	G1-1/4"	G1-1/4"	G1-1/4"
5.	G1-1/4"	G1-1/4"	G1-1/4"
6.	G1-1/4"	G1-1/4"	G1-1/4"

meier tobler

Meier Tobler SA
Chemin de la Veyre-d'En-Haut B6
1806 St-Légier-La Chiésaz
T 021 943 02 22, meiertobler.ch

Conseils spécialisés 0848 800 008
eshop.meiertobler.ch