meier tobler

Oertli SI-GEO 1-9 SQ
Sole-Wasser-Wärmepumpe

Sole-Wasser Inverter-Wärmepumpe Oertli mit variabler, begrenzbarer Heizleistung von 1,3 bis 10,9 kW

Wärmepumpe für Innenaufstellung in Kompaktbauweise mit integrierter Regelung PCO-OEM+. Zum Heizen, zur Warmwasser- und Schwimmbadbereitung sowie zur passiven Kühlung. Schalloptimiert durch isoliertes Metallgehäuse und schwingungsentkoppelten Verdichter. Integrierte Körperschallentkopplung zum direkten Anschluss an das Heizsystem. Hohe Leistungszahlen durchstufenlos geregelten Verdichter im Bereich von 25 bis 100%, elektronischem Expansionsventil und drehzahlgeregelten Umwälzpumpen.



Die wichtigsten Systemvorteile

- Vorlauftemperaturen von bis zu 70°C bei der Brauchwarmwasser-Erzeugung dank CHW-Technologie (separate Heissgasenthitzung)
- Hohe Leistungszahlen durch stufenlos geregelten Verdichter im Bereich von 25 bis 100% und elektronisches Expansionsventil
- Sämtliche erforderliche Umwälzpumpen und Umstellventile sind eingebaut
- Optimaler Teillastbetrieb, tiefer Anlaufstrom, tiefe Energie- und Installationskosten, längere Lebensdauer
- Die Heizleistung ist für jede Betriebsart und Anwendung begrenzbar
- Dies ermöglicht kleine Registerflächen für die Brauchwarmwasser-Erzeugung und kleine Anlagen- und Puffervolumen
- Integrierte Energiemessung zur Anzeige des aktuellen Effizienz und der Jahresarbeitszahl
- Standardmässige Anbindung an das Fernüberwachungssystem smart-guard

A+++
A++

WP-System-Modul

Smart Guard

SG Ready
Smart Heat Pumps

Smart Grid ready

Warmwasser-Wärmepumpe
GEPRÜFTE QUALITÄT

CH-HP-00864

OERTLI

Technische Daten

Oertli SI-GEO 1-9 SQ

Leistungsdaten nach EN14511		
Artikel-Nr.		14836.001
Typ		Oertli SI-GEO 1-9 SQ
Energieeffizienzklasse	VL35	A+++
Energieeffizienzklasse	VL55	A++
Wärmequelle		Sole
Aufstellungsort		Innen
Leistungsstufen		stufenlos mit Inverter
Max. Heizleistung (B0/W35)/SCOP	kW / -	10,9/4,9
Max. Vorlauftemperatur Heizbetrieb	°C	60
Max. Vorlauftemperatur BWW-Erzeugung	°C	70 [1)]
Einsatzgrenze Wärmequelle im Heizbetrieb	°C	- 10 bis + 25
Minimaler Frostschutzwert der Quelle	°C	- 15
Wärmequellendurchsatz 3K (max.)	m³/h	2,5
Heizwasserdurchsatz 5K (max.)	m³/h	1,9
Schallleistungspegel nach EN12102	dB(A)	44
Gewicht	Kg	170
Kältemittel/Inhalt	Kg	R410A/0,85

[1)] Nur im Heizbetrieb, wenn die Vorlauftemperatur "heizen" > 3K der aktuell gemessenen Temperatur des Brauchwasser ist.

Elektrische Leistungsdaten		
Anschluss-Spannung/Absicherung	V,Hz/A	3/N/PE 400,50/C13A
Anlaufstrom	A	4,86
Nennaufnahme bei B0/W35	kW	2,7
Max. elektr. Aufnahme	kW	3,8
Nennstrom bei B0/W35/cos phi	A	4,0/0,96
Schutzart	IP	20

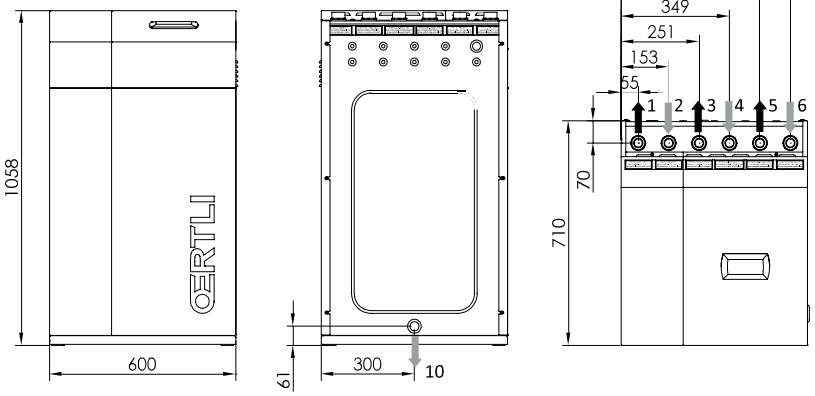

1. Vorlauf Heizung/ Kühlung. Aussengewinde
2. Rücklauf Heizung/ Kühlung. Aussengewinde
3. Vorlauf Sole; Aussengewinde
4. Rücklauf Sole; Aussengewinde
5. Vorlauf Warmwasser-Wärmetauscher; Aussengewinde
6. Rücklauf Warmwasser-Wärmetauscher; Aussengewinde

	1-9	**3-12**	**5-22**
1.	G1-1/4"	G1-1/4"	G1-1/4"
2.	G1-1/4"	G1-1/4"	G1-1/4"
3.	G1-1/4"	G1-1/4"	G1-1/4"
4.	G1-1/4"	G1-1/4"	G1-1/4"
5.	G1-1/4"	G1-1/4"	G1-1/4"
6.	G1-1/4"	G1-1/4"	G1-1/4"

meier tobler

Meier Tobler AG
Bahnstrasse 24, 8603 Schwerzenbach
T 044 806 41 41, meiertobler.ch

Fachberatung 0848 800 008
eshop.meiertobler.ch