Supporti murali per pompe di calore

Visione di insieme dei modelli di pompa di calore

Oertli LSI 80-112 SHW-AA

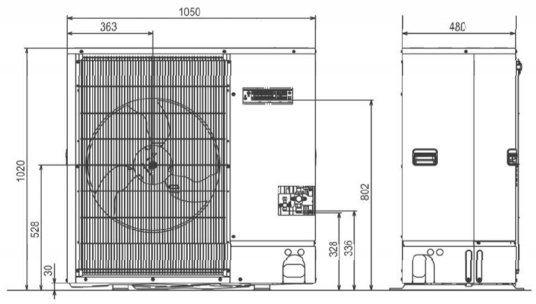

L x P x A (mm) 1050 x **480** x 1020

Oertli LSI 140 SHW-SG

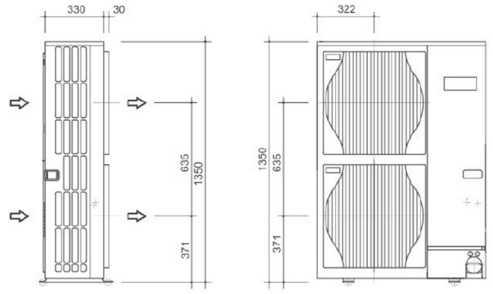

L x P x A (mm) 950 x **330** x 1350

La **distanza minima** dalla facciata è di **200 mm** per tutte le pompe di calore.

Da tenere presente
Se la pompa di calore viene montata con un supporto murale su una facciata senza un isolamento supplementare dell'edificio, i supporti corrispondenti sono riportati nella tabella alla pagina successiva.

Se il supporto murale viene montato sotto l'isolamento dell'edificio, lo spessore della coibentazione va sommato alla distanza minima di 200 mm. Questo significa che, di regola, è necessario scegliere un supporto murale più lungo.

Oertli LSI 230 SHW-SG

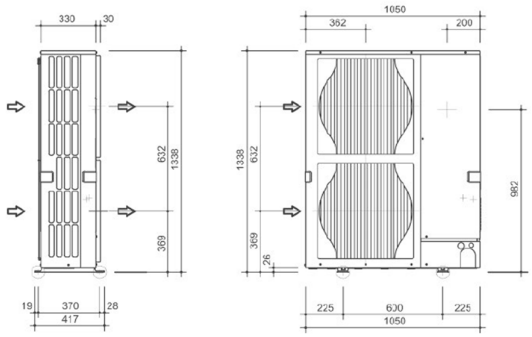

L x P x A (mm) 1050 x **330** x 1338

Panasonic LT / T-CAP 9 / 12

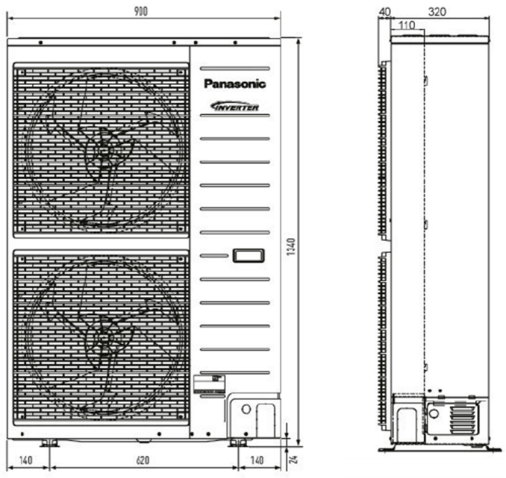

L x P x A (mm) 950 x **320** x 1340

Panasonic SQ T-CAP 9 / 12 / 16

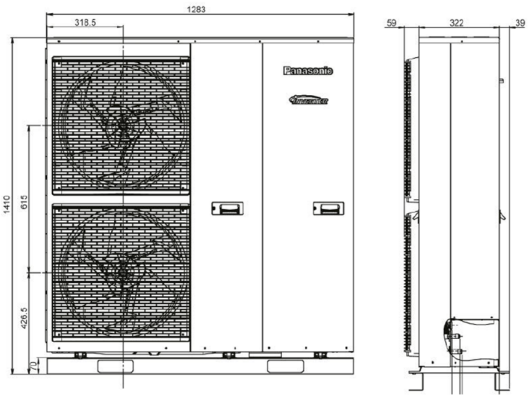

L x P x A (mm) 1283 x **320** x 1410

Determinante per la scelta del supporto murale è la profondità della pompa di calore, la distanza minima dalla facciata e l'eventuale spessore dell'isolamento dell'edificio.

Meier Tobler AG
Bahnstrasse 24, 8603 Schwerzenbach
T 044 806 41 41, meiertobler.ch

0800 800 805
eshop.meiertobler.ch

Set di supporti con isolamento acustico, zincati

Applicazione

Per il fissaggio insonorizzato della pompa di calore alla facciata. Esecuzione zincata per un'eventuale utilizzo anche in ambienti interni asciutti.

- Montaggio semplice grazie agli elementi premontati
- Semplice regolazione in altezza dei supporti tramite viti con testa a martello scorrevoli
- Impostazione variabile delle distanze di fissaggio tramite dadi scorrevoli
- Riduzione media del rumore di 17 dB(A) grazie ai tamponi DÄMMGULAST®

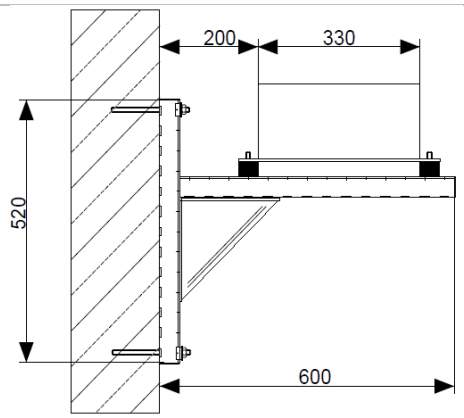

Supporto 330/150; profondità max. apparecchio 330 mm, peso max. apparecchio 150 kg

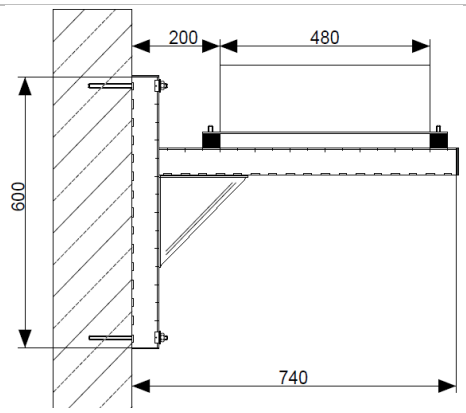

Supporto 480/165; profondità max. apparecchio 480 mm, peso max. apparecchio 165 kg

Supporti coordinati alle pompe di calore

In caso di montaggio diretto alla facciata senza isolamento dell'involucro dell'edificio

Modello pompa di calore	**Prof. PdC mm**	**Peso PdC kg**	**Lunghezza 600 mm**	**Lunghezza 740 mm**
Oertli LSI 80-112 SHW-AA	480	128 / 128		X
Oertli LSI 140 SHW-SG	330	134	X	
Oertli LSI 230 SHW-SG	330	149	X	
Panasonic LT/T-CAP 9 / 12	320	108	X	
Panasonic SQ-T-CAP 9 / 12 / 16	320	151/151/161	X	

Dotazione
- Set di supporti murali premontati e preregolati
- Materiale di fissaggio (ancoraggi e resina epossidica)

Meier Tobler AG
Bahnstrasse 24, 8603 Schwerzenbach
T 044 806 41 41, meiertobler.ch

0800 800 805
eshop.meiertobler.ch