Set di supporti con isolamento acustico, zincati

Applicazione

Per il montaggio insonorizzato della pompa di calore tramite supporti rialzati su un sottofondo solido e piano. Esecuzione zincata per un'eventuale utilizzo anche in ambienti interni asciutti.

- Montaggio semplice grazie agli elementi premontati
- Impostazione variabile delle distanze di fissaggio tramite dadi scorrevoli

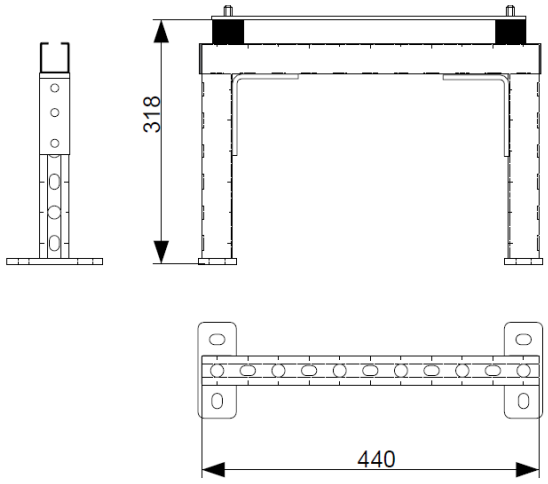

Supporto **330/150**
Profondità max. apparecchio 330 mm
Peso max. apparecchio 150 kg

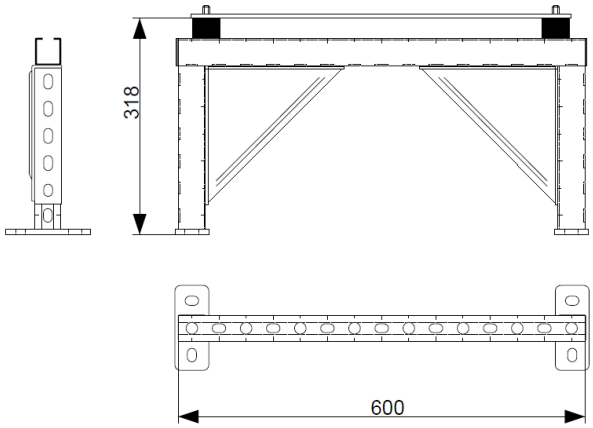

Supporto **480/165**
Profondità max. apparecchio 480 mm
Peso max. apparecchio 165 kg

Supporti coordinati alle pompe di calore

Modello pompa di calore	**Prof. PdC mm**	**Peso PdC kg**	**Larghezza 440 mm**	**Larghezza 600 mm**
Oertli LSI 80-112 SHW-AA	480	128 / 128		X
Oertli LSI 140 SHW-SG	330	134	X	
Oertli LSI 230 SHW-SG	330	149	X	
Panasonic LT/T-CAP 9 / 12	320	108	X	
Panasonic SQ-T-CAP 9 / 12 / 16	320	151/151/161	X	

Dotazione
- Set di supporti rialzati, premontati e preregolati
- Materiale di fissaggio

Meier Tobler AG
Bahnstrasse 24, 8603 Schwerzenbach
T 044 806 41 41, meiertobler.ch

0800 800 805
eshop.meiertobler.ch

Piano di basamento

Collocazione

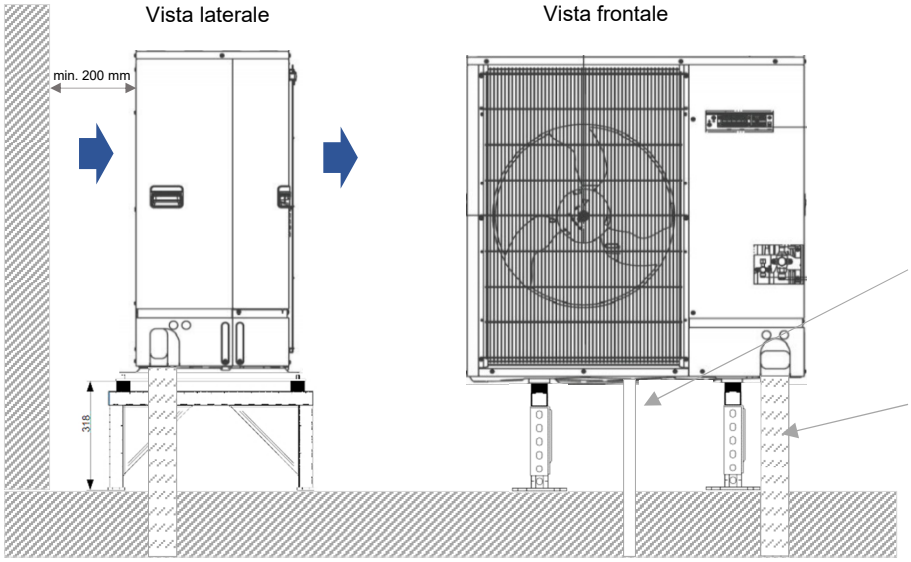

La condensa che si forma deve essere evacuata attraverso uno scarico protetto dal gelo o un letto di drenaggio sotto la pompa di calore, senza formazione di ghiaccio.

In alternativa, la condensa può essere raccolta in una vasca montata sotto la pompa di calore.

Le condotte del refrigerante e le linee elettriche possono essere introdotte sul fianco o sul lato posteriore.

La distanza (X) dipende dalla distanza dei fori della rispettiva pompa di calore.

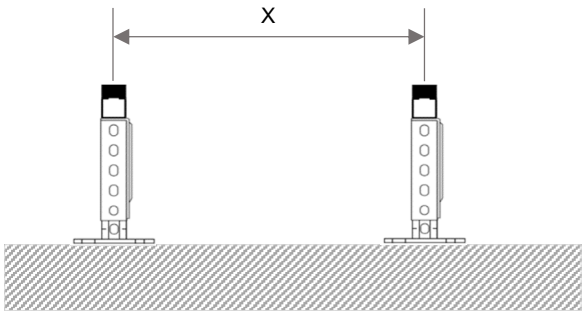

Tipo termopompa	**Distanza** (x)
Oertli LSI 80-112 SHW-AA	600 mm
Oertli LSI 140 SHW	600 mm
Oertli LSI 230 SHW	600 mm
Panasonic LT/T-CAP 9/12	620 mm
Panasonic SQ T-CAP 9/12/16	980 mm

Meier Tobler AG
Bahnstrasse 24, 8603 Schwerzenbach
T 044 806 41 41, meiertobler.ch

0800 800 805
eshop.meiertobler.ch

Supporti rialzati per pompe di calore

Visione di insieme dei modelli di pompa di calore

Oertli LSI 80-112 SHW-AA

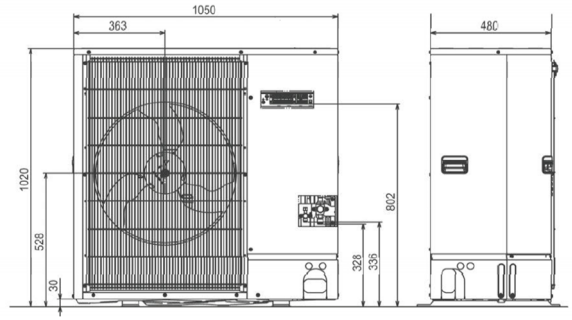

L x P x A (mm) 1050 x **480** x 1020

Oertli LSI 140 SHW-SG

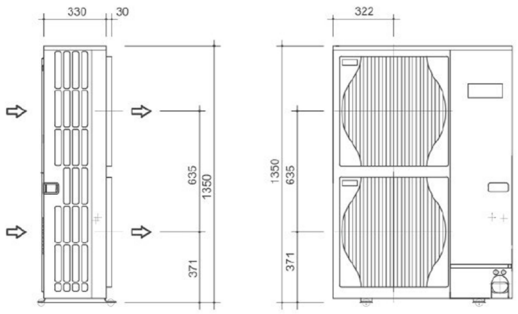

L x P x A (mm) 950 x **330** x 1350

In caso di posa della pompa di calore tramite supporti rialzati a ridosso della facciata è richiesta una distanza minima di 200 mm.
(spigolo posteriore pompa di calore – facciata)

Oertli LSI 230 SHW-SG

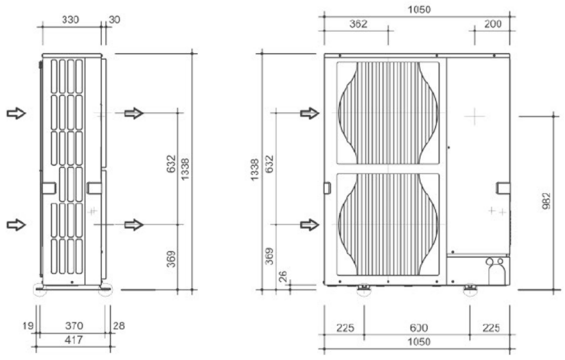

L x P x A (mm) 1050 x **330** x 1338

Panasonic LT / T-CAP 9 / 12

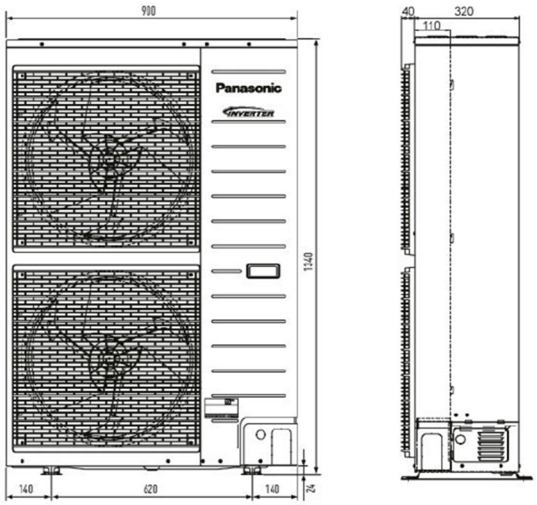

L x P x A (mm) 950 x **320** x 1340

Panasonic SQ T-CAP 9 / 12 / 16

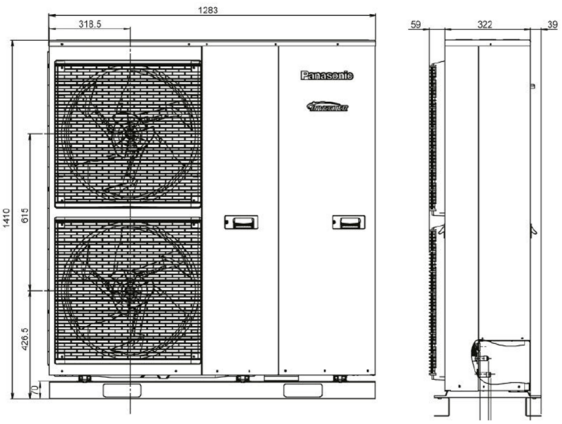

L x P x A (mm) 1283 x **320** x 1410

Meier Tobler AG
Bahnstrasse 24, 8603 Schwerzenbach
T 044 806 41 41, meiertobler.ch

0800 800 805
eshop.meiertobler.ch