Sets de consoles au sol galvanisées avec isolation acoustique

Champ d'application

Pour le montage de pompes à chaleur sur une surface plane et stable au moyen de consoles insonorisées. Version galvanisée pour notamment une mise en place dans des locaux secs.

- Montage aisé grâce à des éléments préassemblés
- Réglage des distances de fixation sur la console au moyen d'écrous coulissants

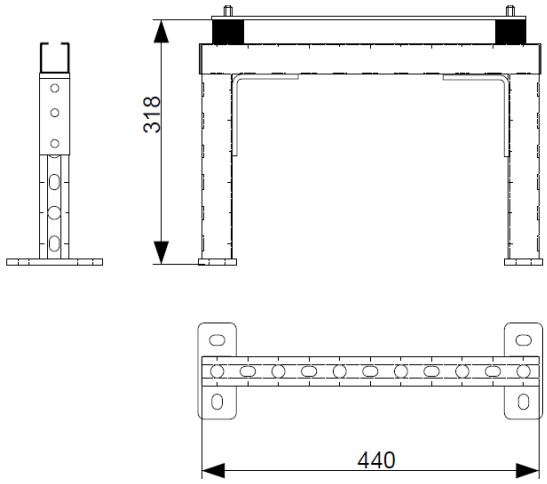

Console **330/150**
Profondeur de l'appareil max. 330 mm
Max. 150 kg / appareil

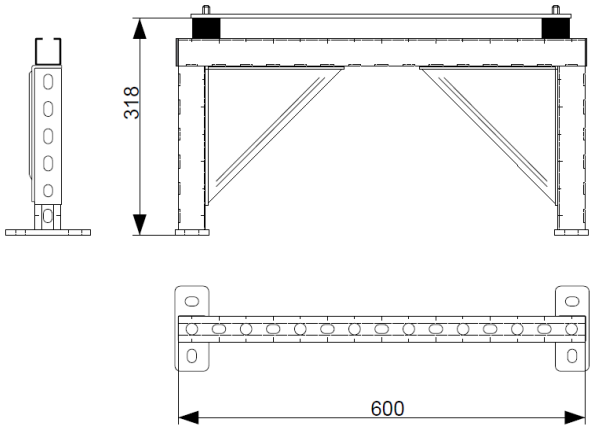

Console **480/165**
Profondeur de l'appareil max. 480 mm
Max. 165 kg / appareil

Répartition en fonction des pompes à chaleur

Type de pompes à chaleur	Profondeur PAC mm	Poids PAC kg	Largeur 440 mm	Largeur 600 mm
Oertli LSI 80-112 SHW-AA	480	128 / 128		X
Oertli LSI 140 SHW-SG	330	134	X	
Oertli LSI 230 SHW-SG	330	149	X	
Panasonic LT/T-CAP 9 / 12	320	108	X	
Panasonic SQ-T-CAP 9 / 12 / 16	320	151/151/161	X	

Inclus dans la livraison :
- set de consoles au sol entièrement préassemblé et préréglé
- matériel de fixation

Meier Tobler AG
Bahnstrasse 24, 8603 Schwerzenbach
T 044 806 41 41, meiertobler.ch

0800 800 805
eshop.meiertobler.ch

Plan de socle

Mise en place

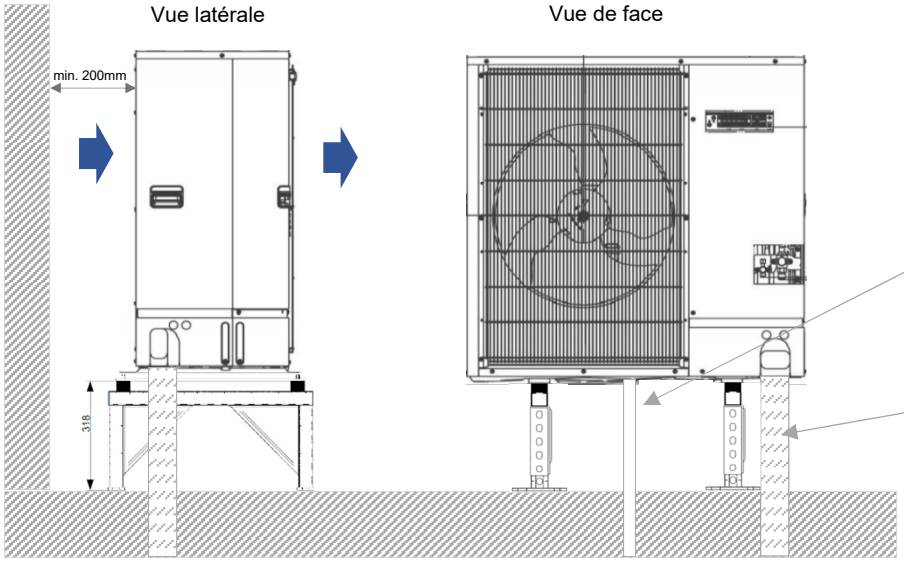

Le condensat doit être évacué hors gel. Il peut être éliminé sous la pompe à chaleur à travers un lit de gravier.

Le condensat peut aussi être récupéré dans un bac sous la pompe à chaleur.

L'introduction des conduits frigorifiques et électriques peut être réalisée latéralement ou à l'arrière.

La distance (X) dépend de l'écartement des trous de chaque pompe à chaleur.

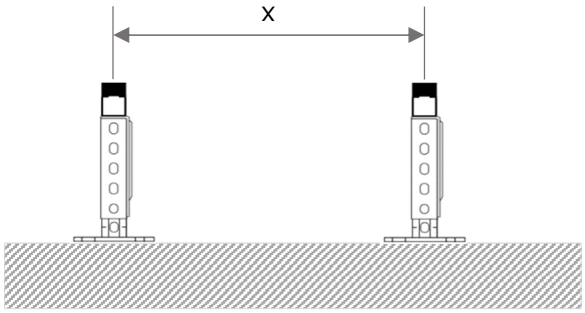

Type pompes à chaleur	**Distance** (x)
Oertli LSI 80-112 SHW-AA	600 mm
Oertli LSI 140 SHW	600 mm
Oertli LSI 230 SHW	600 mm
Panasonic LT/T-CAP 9/12	620 mm
Panasonic SQ T-CAP 9/12/16	980 mm

Meier Tobler AG
Bahnstrasse 24, 8603 Schwerzenbach
T 044 806 41 41, meiertobler.ch

0800 800 805
eshop.meiertobler.ch

Consoles au sol pour pompes à chaleur

Aperçu des types de pompes à chaleur

Oertli LSI 80-112 SHW-AA

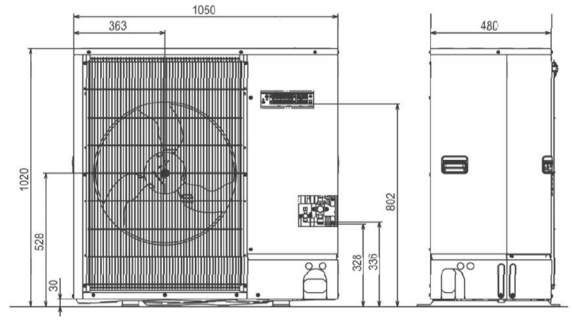

L x P x H (mm) 1050 x **480** x 1020

Oertli LSI 140 SHW-SG

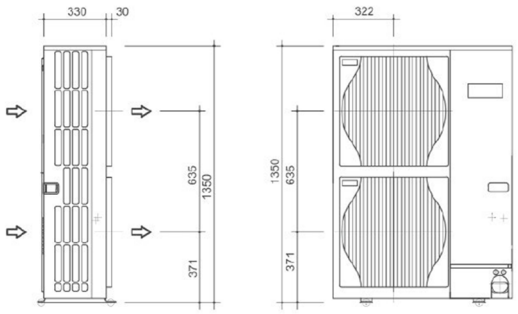

L x P x H (mm) 950 x **330** x 1350

En cas d'une installation à proximité d'une paroi à l'aide d'une console au sol, il est nécessaire de laisser une distance minimale de 200 mm (bord arrière pompe à chaleur - façade).

Oertli LSI 230 SHW-SG

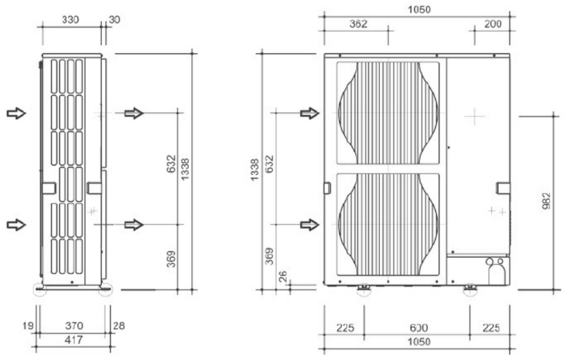

L x P x H (mm) 1050 x **330** x 1338

Panasonic LT / T-CAP 9 / 12

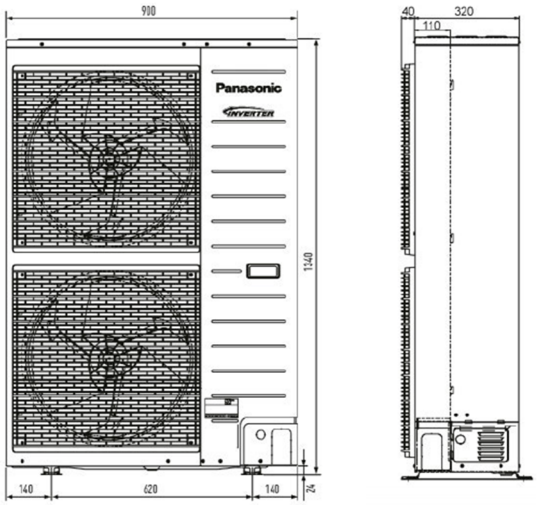

L x P x H (mm) 900 x **320** x 1340

Panasonic SQ T-CAP 9 / 12 / 16

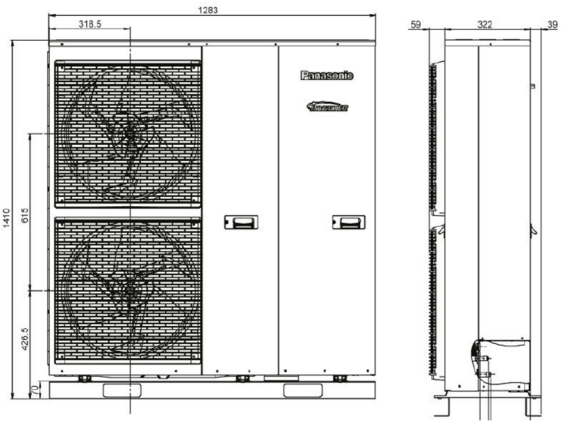

L x P x H (mm) 1283 x **320** x 1410

Meier Tobler AG
Bahnstrasse 24, 8603 Schwerzenbach
T 044 806 41 41, meiertobler.ch

0800 800 805
eshop.meiertobler.ch