Konsolen-Sets mit Schalldämmung, verzinkt

Anwendung

Zur schallgedämmten Montage von Wärmepumpen mittels Bodenkonsole auf einem festen und geraden Untergrund. Verzinkte Ausführung für den Einsatz u. a. auch in trockenen Innenräumen.

- Einfache Montage durch vormontierte Bauteile
- Variable Einstellung der Befestigungsabstände auf der Konsole durch Schiebemuttern

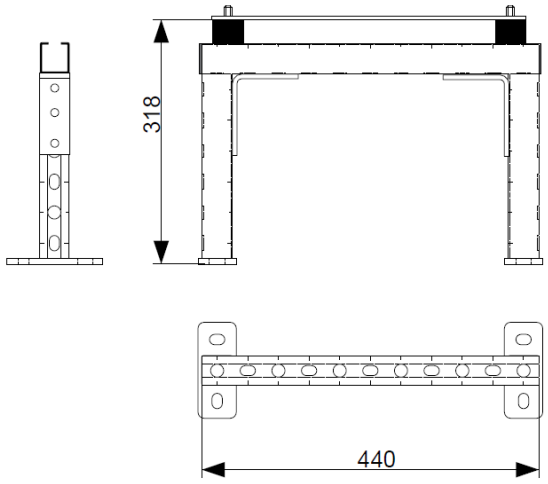

Konsole **330/150**
Gerätetiefe max. 330 mm
Max. 150kg/Gerät

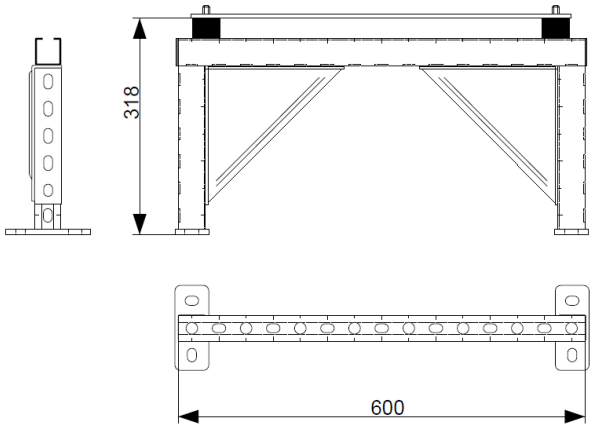

Konsole **480/165**
Gerätetiefe max. 480 mm
Max. 165kg/Gerät

Zuordnung zu Wärmepumpen

Typ Wärmepumpen	**Tiefe WP mm**	**Gewicht WP kg**	**Breite 440 mm**	**Breite 600 mm**
Oertli LSI 80-112 SHW-AA	480	128 / 128		X
Oertli LSI 140 SHW-SG	330	134	X	
Oertli LSI 230 SHW-SG	330	149	X	
Panasonic LT/T-CAP 9 / 12	320	108	X	
Panasonic SQ-T-CAP 9 / 12 / 16	320	151/151/161	X	

Lieferumfang
- Bodenkonsolen-Set komplett vormontiert und voreingestellt
- Befestigungsmaterial

Meier Tobler AG
Bahnstrasse 24, 8603 Schwerzenbach
T 044 806 41 41, meiertobler.ch

0800 800 805
eshop.meiertobler.ch

Sockelplan

Aufstellung

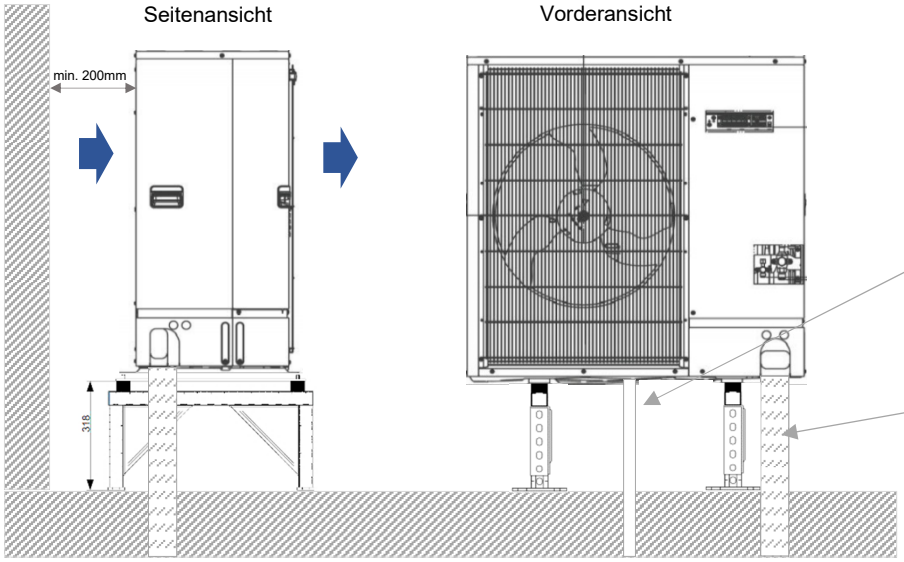

Anfallendes Kondensat muss frostfrei abgeführt werden, oder in einem Sickerbett unter der Wärmepumpe eisfrei versickern können.

Das anfallende Kondensat kann alternativ auch mit einer Kondensatwanne aufgefangen werden, die unterhalb der Wärmepumpe montiert wird.

Einführung Kälte-/Elektroleitungen kann seitlich oder hinten erfolgen.

Die Distanz (X) ist abhängig vom Lochabstand des jeweiligen Wärmepumpentyps.

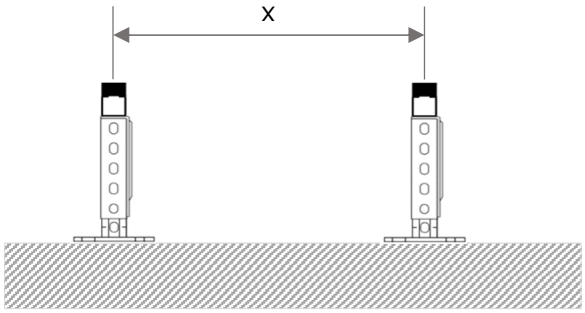

Wärmepumpen-Typ	**Distanz** (x)
Oertli LSI 80-112 SHW-AA	600 mm
Oertli LSI 140 SHW	600 mm
Oertli LSI 230 SHW	600 mm
Panasonic LT/T-CAP 9/12	620 mm
Panasonic SQ T-CAP 9/12/16	980 mm

Meier Tobler AG
Bahnstrasse 24, 8603 Schwerzenbach
T 044 806 41 41, meiertobler.ch

0800 800 805
eshop.meiertobler.ch

Bodenkonsolen für Wärmepumpen

Übersicht Wärmepumpentypen

Oertli LSI 80-112 SHW-AA

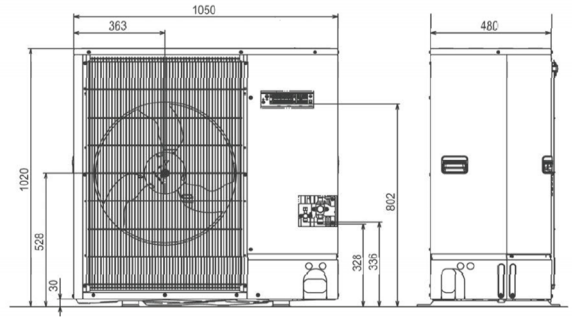

LxTxH (mm) 1050x**480**x1020

Oertli LSI 140 SHW-SG

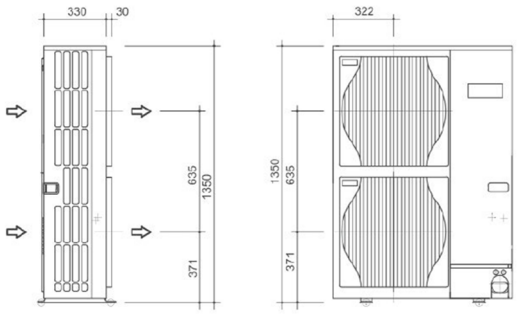

LxTxH (mm) 950x**330**x1350

Bei wandnaher Aufstellung der Wärmepumpen mittels Bodenkonsolen ist ein minimaler Wandabstand von 200 mm erforderlich.
(Hinterkante Wärmepumpe – Fassade)

Oertli LSI 230 SHW-SG

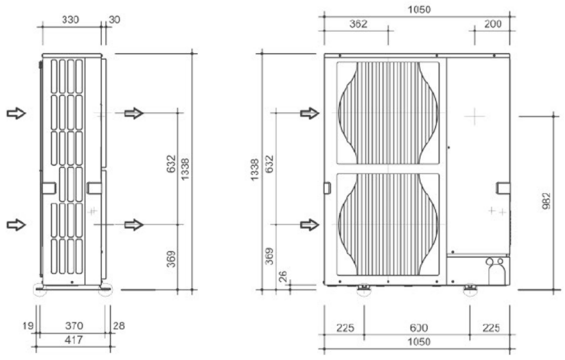

LxTxH (mm) 1050x**330**x1338

Panasonic LT / T-CAP 9 / 12

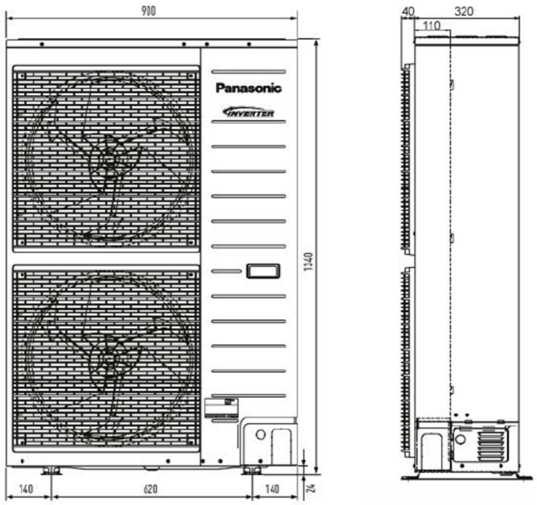

LxTxH (mm) 900x**320**x1340

Panasonic SQ T-CAP 9 / 12 / 16

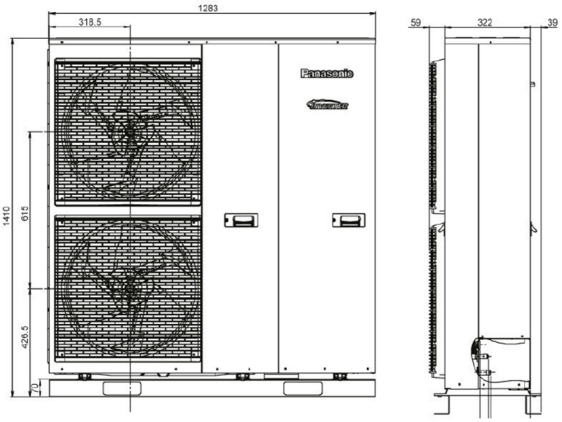

LxTxH (mm) 1283x**320**x1410

Meier Tobler AG
Bahnstrasse 24, 8603 Schwerzenbach
T 044 806 41 41, meiertobler.ch

0800 800 805
eshop.meiertobler.ch