Legende Grundriss:

1. Heizung Vorlauf 11/4"
2. Heizung Rücklauf 11/4"
3. Elektroleitungen
4. Kondensatableitung Ø125

Weitere Informationen zu Mindest- sowie Sicherheitsabständen finden Sie über den QR Code links.

Detailzeichnung WP-Anschlüsse

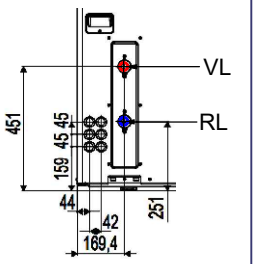

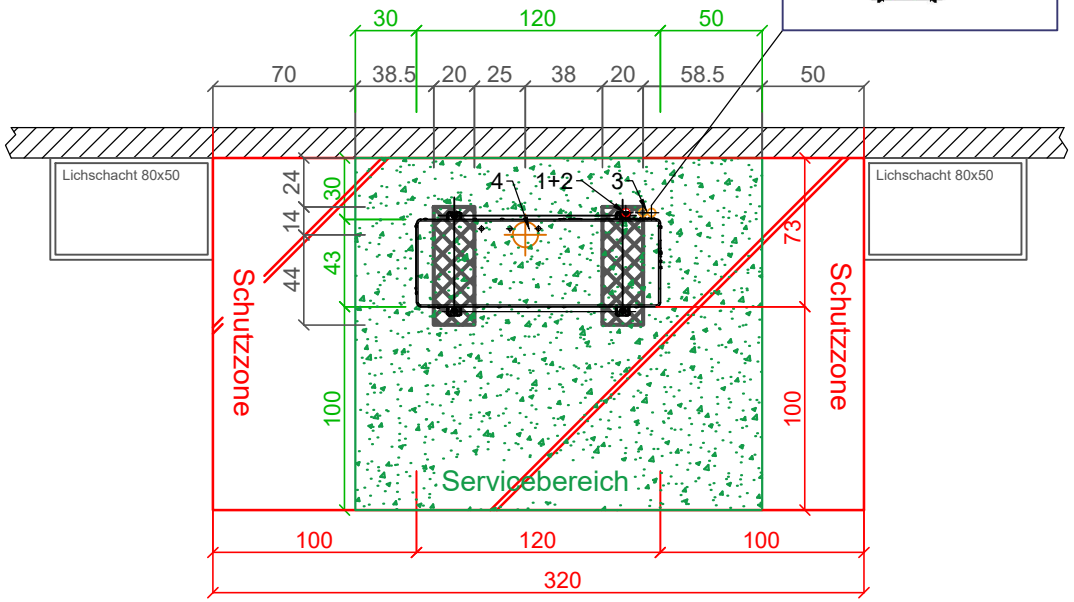

Betoneigenschaften:

-	NPK	=	C
-	Festigkeit	=	C30 / 37
-	Exposition	=	XC4
-	Grösstkorn	=	D max32
-	Bewehrungsüberdeckung innen/aussen	=	30mm

Legende Schnitt:

A. Dreieckleiste 2cm
B. Kondensatableitung Ø 100mm / Steckmuffe oben für Anschluss PE Leitung
C. Kieselsteine
D. Mit Stratex Premium Vlies HGC 150g/m2 auslegen
E. Aushubkante Böschung 1:2 (bei Standfestem Untergrund ev. senkrecht abböschen)
F. Frostriegel muss den Örtlichen gegebenheiten entsprechen
G. Aussparung Kondensatableitung Ø 125mm
H. Frostsicheres Wandkies gut Verdichten!

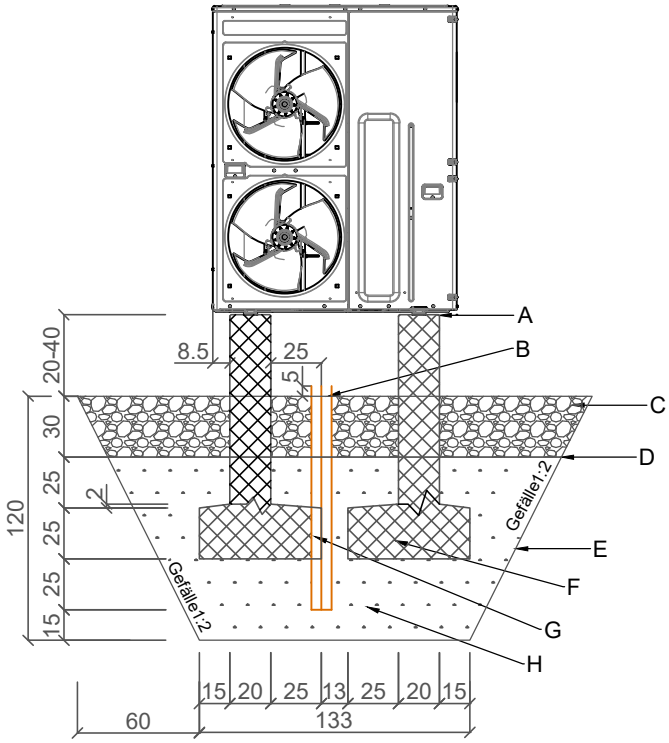

Grundriss

Schnitt

Sockelplan

Panasonic M-Serie 9-16

meier tobler

Massstab	Projektnr.	Zeichner	Erstellt	Geändert
Masse in cm		DiBu	02.08.2025.	

Grundriss / Schnitt