Piano di basamento LAN 1118CP

Installazione delle condotte a distanza

Prima della realizzazione della base, è necessario installare e procedere a:
- una condotta a distanza tra la pompa di calore e l'edificio.
- un tubo per i collegamenti elettrici tra la pompa di calore e il quadro elettrico all'interno dell'edificio.
- un tubo in PE per l'evacuazione dei condensati della pompa di calore, attraverso un pozzo perdente o mediante collegamento alla canalizzazione.
- chiusura e finitura dello scavo.

  Se la condotta a distanza dovesse essere posata dopo la creazione dello zoccolo di base, un incavo dovrebbe essere lasciato in quest'ultimo, vicino ai collegamenti della pompa di calore.

La lunghezza massima della condotta a distanza é limitata a 30 metri

Lo scarico dei condensati deve essere protetto dal gelo. La pompa di calore deve essere installata a livello, per garantire un'evacuazione ottimale.
Il tubo di drenaggio deve avere un diametro minimo di 50 mm e l'acqua deve essere eliminata, priva di gelo, mediante un pozzo perdente o mediante collegamento alla canalizzazione.

Variante del fondotinta a strisce

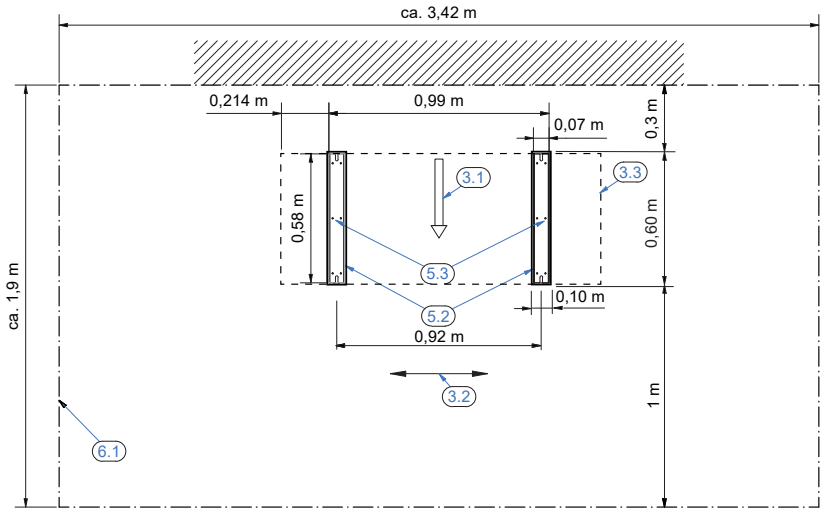

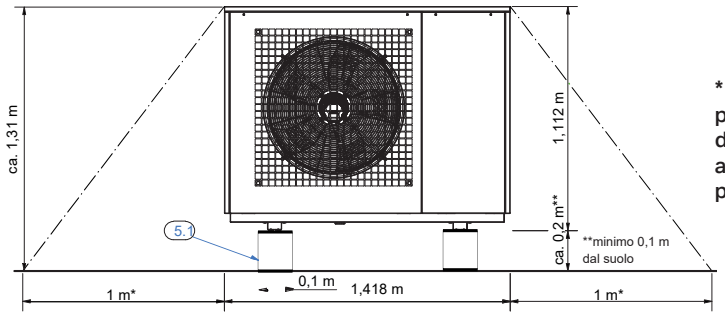

* Almeno 1 m di distanza da pozzi, porte, aperture a livello del pavimento e fonti di accensione come lampade, prese di corrente, ecc.

3.1 Direzione dell'aria
3.2 Direzione principale del vento per installazione indipendente
3.3 Schema della pompa di calore
5.2 Base
5.3 Superficie di appoggio per le staffe della pompa di calore
6.1 Area di sicurezza e manutenzione per R290

meiertobler.ch
eshop.meiertobler.ch
0800 800 805

Dati tecnici

Variante base completa

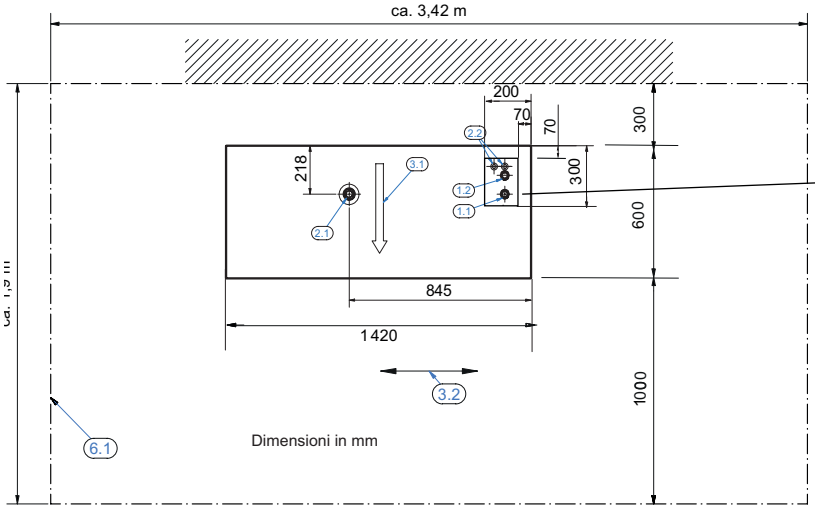

Dettaglio linea

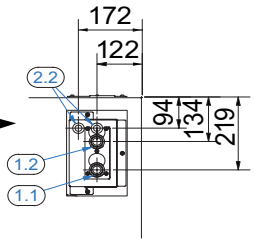

Questa rientranza si applica al collegamento attraverso il terreno. Se le tubazioni vengono posate direttamente nell'edificio fuori terra, questo incavo non è necessario.

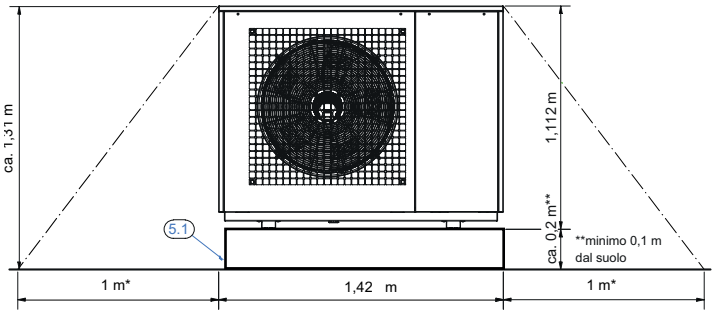

1.1 Flusso di riscaldamento G 1 1/4"
1.2 Ritorno del riscaldamento G 1 1/4"
2.1 Tubo della condensa 50mm
2.2 Cavo elettrico
3.1 Direzione dell'aria
3.2 Direzione principale del vento con installazione gratuita
5.1 Base in calcestruzzo
6.1 Area di sicurezza e manutenzione per R290

*** Almeno 1 metro di distanza da pozzi, porte, aperture a livello del pavimento e fonti di accensione come lampade, prese di corrente, ecc.**

Variante del condotto di alimentazione a pavimento (la variante standard è il condotto di alimentazione direttamente nell'edificio per il montaggio in facciata)

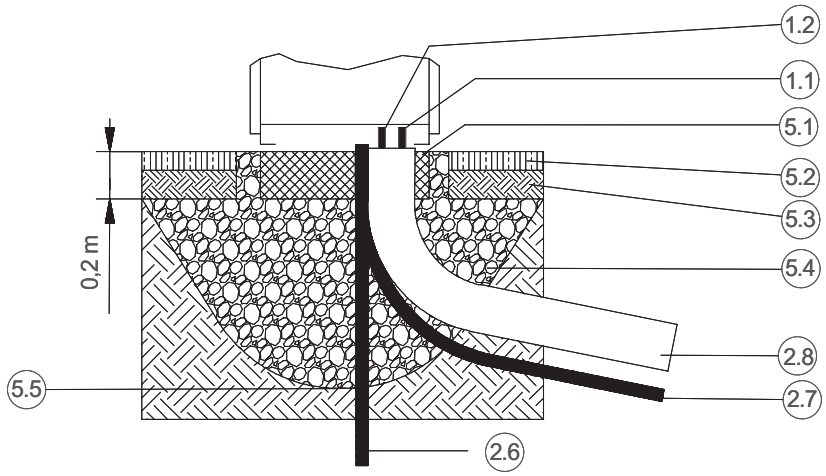

1.1 Flusso di riscaldamento 1 1/4" AG
1.2 Ritorno del riscaldamento 1 1/4" AG
2.6 Linea della condensa 50 mm
2.7 Guaina elettrica 70 mm
2.8 Tubo per il teleriscaldamento
5.1 Spessore della fondazione 200 mm
5.2 Terreno
5.3 Terra
5.4 Strato di ghiaia
5.5 Linea di gelo

Se si utilizza un tubo vuoto per i tubi di riscaldamento, il tubo deve avere un diametro minimo di 200 mm e 3 curve a 30°.