Plan de socle LAN 1118CP

Travaux préparatoires

Avant de réaliser le socle, les travaux préparatoires suivants doivent être terminés:
- La conduite de chauffage à distance, reliant la pompe à chaleur et le bâtiment, doit être posée.
- La gaine électrique pour le raccordement de la pompe à chaleur au tableau électrique du bâtiment doit être mise en place.
- Le condensat de la pompe à chaleur doit être évacué au moyen d'un tube PE qui peut être raccordé à la canalisation des eaux usées ou à un puits perdu.
- La tranchée doit être remblayée et compactée.

  Si la pose de la conduite de chauffage à distance est prévue ultérieurement, il convient de réaliser un évidement de réserve dans le socle, à proximité des raccords de la pompe à chaleur.

La longueur maximale recommandée de la conduite de chauffage à distance est limitée à 30 mètres

Le tube d'évacuation du condensat de l'installation doit être protégé contre le gel. Afin de garantir une évacuation correcte, la pompe à chaleur doit être placée horizontalement. Le tube d'évacuation du condensat doit présenter un diamètre minimal de 50 mm et doit être raccordé, hors gel, à la canalisation des eaux usées ou à un puits perdu.

Variante de fondation en bande

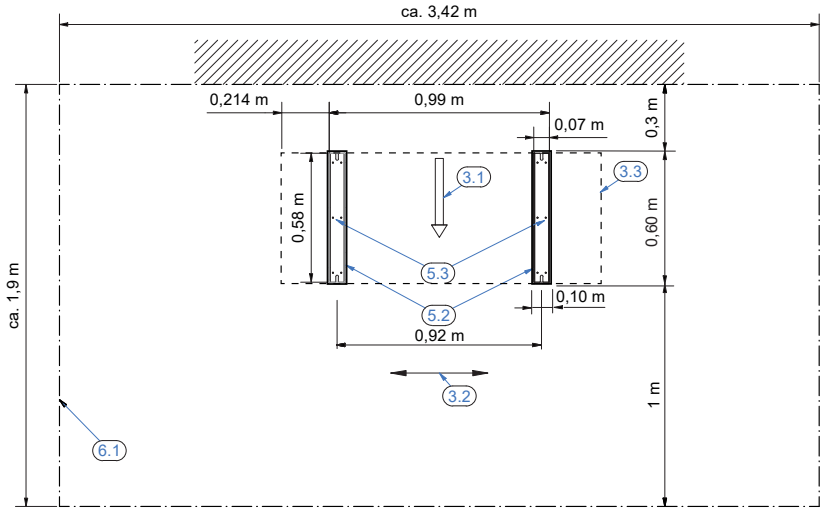

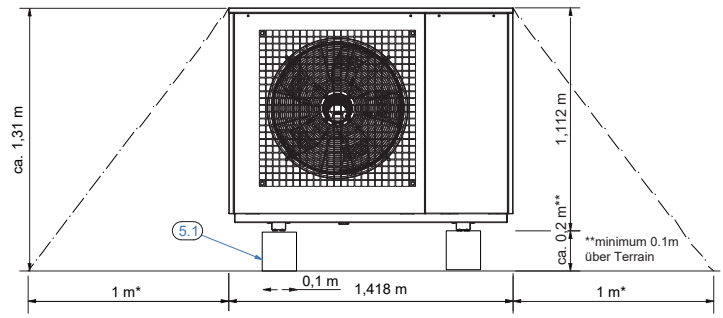

* Distance d'au moins 1 m par rapport aux gaines, portes, ouvertures au niveau du sol et sources d'inflammation telles que lampes, prises de courant, etc.

3.1 Direction de l'air
3.2 Direction principale du vent en cas d'installation libre
3.3 Contour de la pompe à chaleur
5.2 Socle
5.3 Surface d'appui des consoles de la pompe à chaleur
6.1 Zone de sécurité et d'entretien pour R290.

meiertobler.ch
eshop.meiertobler.ch
0800 800 805

Données techniques

Variante socle plein

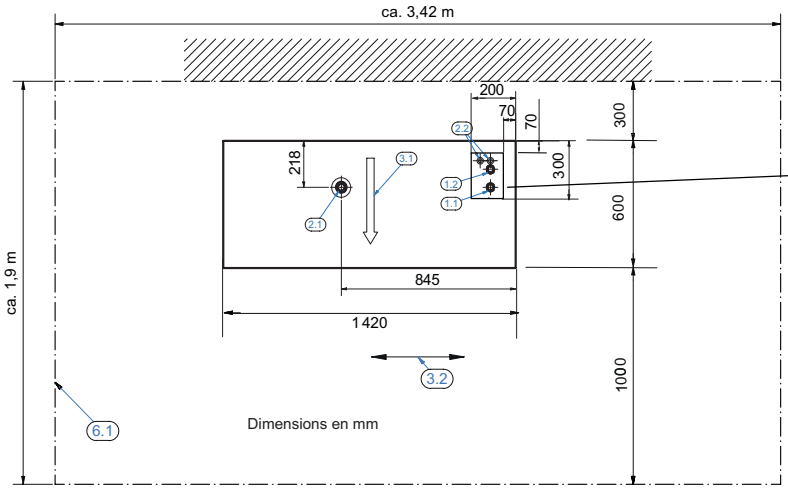

Détail de la ligne

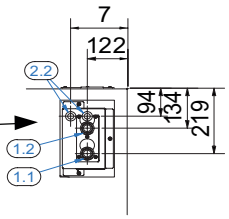

Cet évidement est valable pour le raccordement par le sol. Si les conduites sont posées directement dans le bâtiment en surface, cet évidement n'est pas nécessaire.

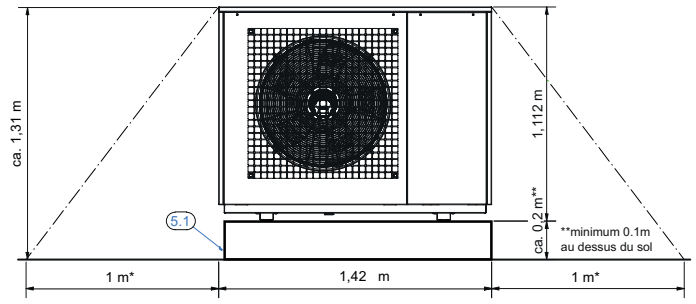

1.1 Départ du chauffage G 1 1/4"
1.2 Retour chauffage G 1 1/4"
2.1 Conduite de condensat 50mm
2.2 Conduite électrique
3.1 Direction de l'air
3.2 Direction principale du vent
en cas d'installation libre

5.1 Socle en béton
6.1 Zone de sécurité
et de maintenance pour R290

*** Distance d'au moins 1 m par rapport aux gaines, portes, ouvertures au niveau du sol et sources d'inflammation telles que lampes, prises de courant, etc.**

Variante Conduite d'alimentation par le sol (la variante standard est la conduite d'alimentation directement dans le bâtiment en cas de montage en façade)

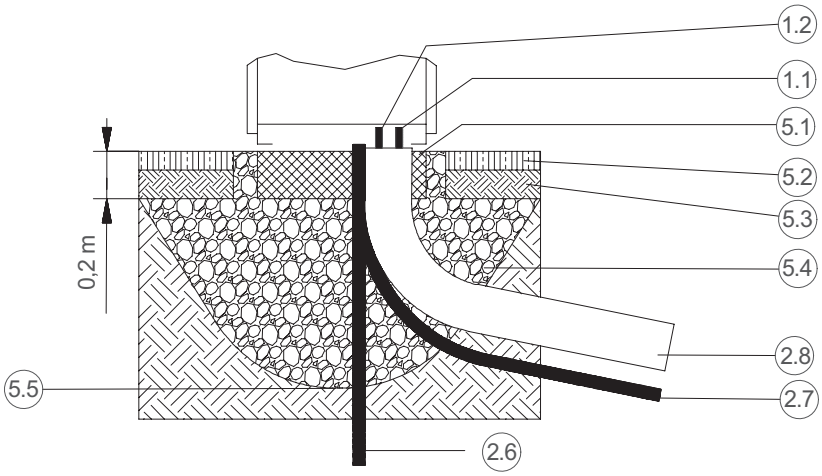

1.1 Départ chauffage fil. ext. 1 1/4"
1.2 Retour chauffage fil. ext. 1 1/4"
2.6 Conduit d'évacuation du condensat 50 mm
2.7 Gaine électrique 70 mm
2.8 Conduite de chauffage à distance
5.1 Fondations 200 mm
5.2 Terrain
5.3 Terre
5.4 Couche de gravier
5.5 Limite de gel

Si un tube vide est utilisé pour les conduites de chauffage, il faut prévoir un diamètre d'au moins 200 mm et 3 coudes de 30°.

meier tobler

Meier Tobler SA
Chemin de la Veyre-d'En-Haut B6
1806 St-Légier-La Chiésaz
T 021 943 02 22, meiertobler.ch

Conseils spécialisés 0848 800 008
eshop.meiertobler.ch