meier tobler

Pompa di calore aria-acqua OERTLI LAN 1118CP

La silenziosissima pompa di calore aria-acqua Oertli LAN 1118CP con funzionamento stepless inverter e refrigerante naturale R290 Potenza termica 11,2 kW (-7/ W35).

Pompa di calore per riscaldamento per installazione esterna con gestore di pompe di calore WPM Touch per il montaggio a parete nell'edificio. Refrigerante naturale R290 con GWP (potenziale di riscaldamento globale) particolarmente basso. Ottimizzazione del rumore grazie al ventilatore assiale a rotazione lenta a bassa rumorosità e al compressore disaccoppiato dalle vibrazioni per un funzionamento particolarmente silenzioso. Elevati coefficienti di prestazione grazie a un evaporatore ottimizzato per il funzionamento in riscaldamento e a uno sbrinamento efficiente dal punto di vista energetico grazie all'inversione del ciclo. Tecnologia inverter per la riduzione continua della potenza nel funzionamento a carico parziale, preparazione dell'acqua calda opzionale e opzioni di espansione flessibili. Trappola per lo sporco e monitor di flusso integrati nella pompa di calore.

I principali vantaggi

- Tecnologia inverter per il funzionamento a carico parziale continuo
- Molto silenzioso grazie all' ottimizzazione del suono Alloggiamento e compressore
- Regolazione moderna e di facile utilizzo
- Connessione al fotovoltaico (SmartGrid Ready)
- Alta efficienza grazie a un COP elevato
- Refrigerante naturale R290



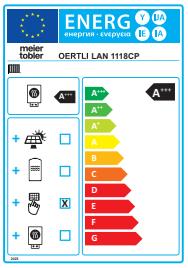

Sistema pompe di calore modulari

Smart Guard

Smart Grid ready

pompe di calore
CERTIFICATO DI QUALITÀ
INTERNAZIONALE

European Quality Label for Heat Pumps
ehpa

OERTLI

Dati tecnici

Oertli LAN 1118CP			
N. articolo			14831.886
Fonte di calore			Aria
Coefficiente di prestazione stagionale clima medio 35 °C / 55 °C			196% / 152%
Regolatore			WPM Touch
Luogo di installazione generatore di calore			esterno
Luogo di installazione fonte di calore			esterno
Conteggio della quantità di energia			integrato
Livelli di potenza			Inverter
Limiti operativi			
Mandata / ritorno acqua di riscaldamento		°C	a 65 ± 2K (fino a -10°C) / ab 22
Aria (riscaldamento) [1]		°C	-22 a +35
Mandata acqua di raffrescamento		°C	+A7+20
Aria (raffrescamento)		°C	+15 bis +45
Portata / Rumore			
Portata acqua di riscaldamento / compressione libera			
Portata nominale secondo 14511	A7 / W35 ... 30	m^3/h / Pa	0,95 / 18000
Portata massima dell'acqua di riscaldamento/raffreddamento		m^3/h / Pa	1,8
Portata minima d'acqua di riscaldamento		m^3/h / Pa	0,95
Portata acqua di raffreddamento/compressione libera			
Portata minima d'acqua di riscaldamento		m^3/h	1,05
Livello di potenza acustica secondo EN 12102 Esercizio standard	A7/W55	dB(A)	49
Livello di potenza acustica secondo EN 12102 Esercizio ridotto	A7/W55	dB(A)	48
Livello di potenza sonora secondo EN12102 Funzionamento notturno max	A7/W55	dB(A)	52
Livello di potenza acustica secondo EN 12102 Funzionamento diurno massimo	A7/W55	dB(A)	59
Livello di pressione acustica a 10 m di distanza, interno normale / ridotta		dB(A)	21 / 20
Portata d'aria con differenza di pressione statica esterna normale / ridotta		m^3/h /Pa	1700-5000 / 1600-4500
Dimensioni, peso e quantità			
Dimensioni dell'apparecchio		H x B x T mm	1107 x 1418 x 598
Allacciamenti dell'apparecchio		Pollici	G 1 1/4“ FE
Peso dell'apparecchio, escluso l'imballaggio		kg	213
Liquido refrigerante / peso totale		Tipo / kg	R290 / 1,3
Valore GWP / CO2 equivalente		--- / t	3 / 0,003
Circuito frigorifero chiuso ermeticamente			si
Lubrificante		Tipo	PZ46M

meier tobler

Dati tecnici

Oertli LAN 1118CP

Allacciamento elettrico			
Tensione di carico/protezione / type Riscaldamento tubazione			3~/PE 400V (50Hz) / C16A / B
Tensione di comando / protezione per WPM			1~/N/PE 230V (50Hz) / C13A / A
Grado di protezione secondo EN 60 529			IP 21
Limitazione corrente di avviamento			Inverter
Corrente di avviamento		A	<5
Presa minima / presa massima A2 / W35		kW	1.05 / 2.73
Massimo. Registrazione		kW	5,6
Corrente nominale a A2 / W35 / cos phi		A / --	5 / 0,99
Potenza assorbita ventilatore		W	a 280

Altre caratteristiche di progettazione			
Tipo di sbrinamento			Inversione ciclo
Protezione antigelo (fonte di calore) della bacinella della condensa / dell'acqua nell'apparecchio contro il congelamento			Oui
Sovrapressione d'esercizio max. (dissipatore di calore)		bar	6,0
Potenza termica/coefficiente di prestazione [1]			
Potenza termica/coefficiente di prestazione			EN 14511
	a A-7 / W35	kW / ---	11,2 / 2,9
	a A2 / W35 nominale	kW / ---	5,6 / 4,3
	a A7 / W35	kW / ---	5,4 / 5,6
Potenza di raffrescamento / coefficiente di prestazione [1]			
Potenza di raffrescamento / coefficiente di prestazione			EN 14511
	a A27 / W18 ottimale	kW / ---	4,6 / 4,0
	a A27 / W18 nominale	kW / ---	5,9 / 3,6
	a A35 / W18 massima	kW / ---	8,0 / 2,9

1. Nel funzionamento ridotto la capacità di riscaldamento e l'efficienza sono ridotte.

meier tobler

Dati tecnici

Dimensioni

Vista frontale (X)

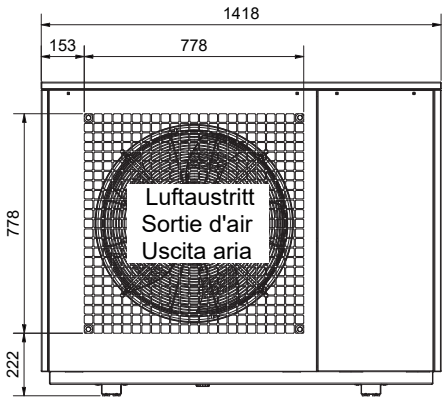

Vista laterale

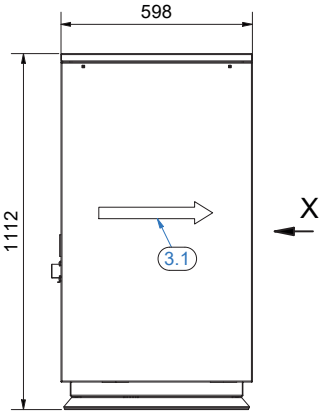

Vista posteriore

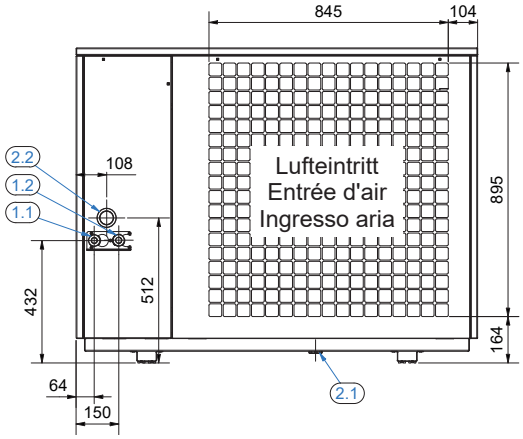

Vista laterale
(variante di passaggio dei cavi verso il basso)

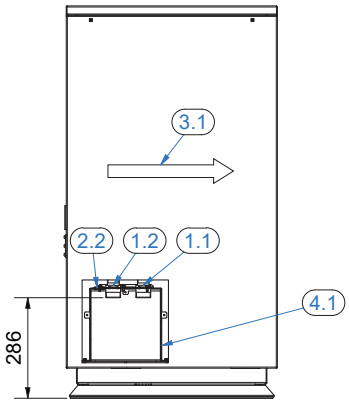

Vista in pianta dal basso
(variante di passaggio dei cavi verso il basso)

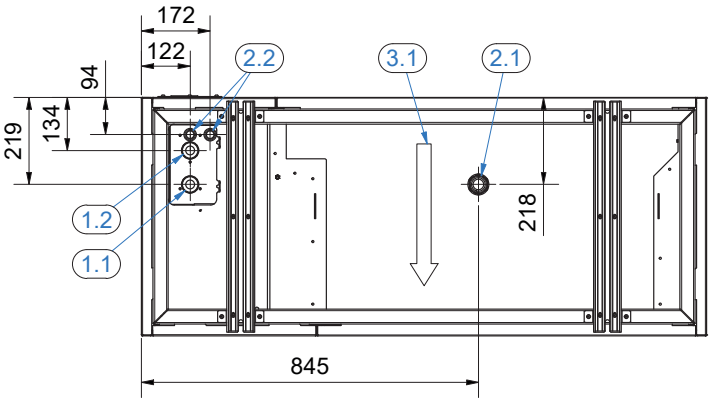

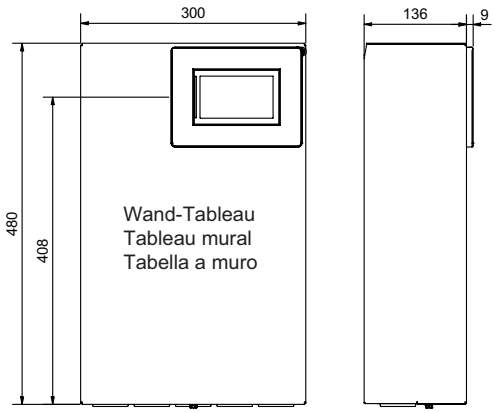

1.1 Mandata riscaldamento G 1 1/4" filettatura esterna, guarnizione piatta
1.2 Ritorno riscaldamento G 1 1/4" filettatura esterna, guarnizione piatta
2.1 Tubo della condensa
2.2 Ingresso cavi elettrici
3.1 Direzione del flusso d'aria
3.2 Direzione del vento principale per installazione libera
4.1 Albero di installazione per il collegamento al fondo (accessorio opzionale)

meier tobler

Dati tecnici

Distanze di sicurezza e manutenzione

Vista frontale Installazione della facciata

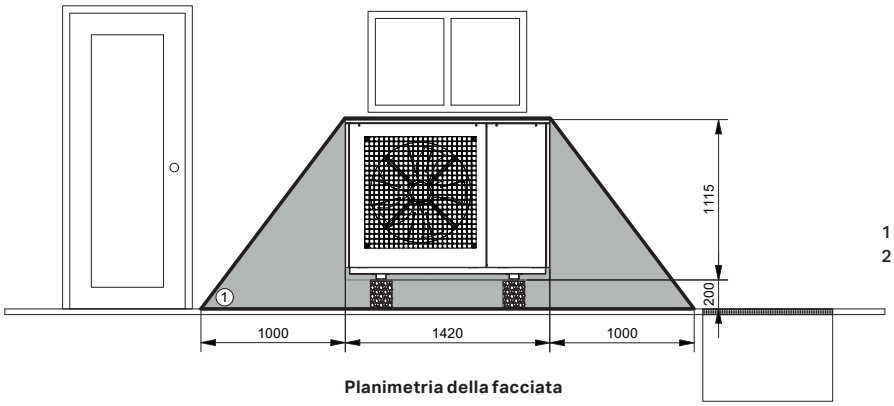

1 Distanza di sicurezza R290 propano
2 Distanza di manutenzione

Planimetria della facciata

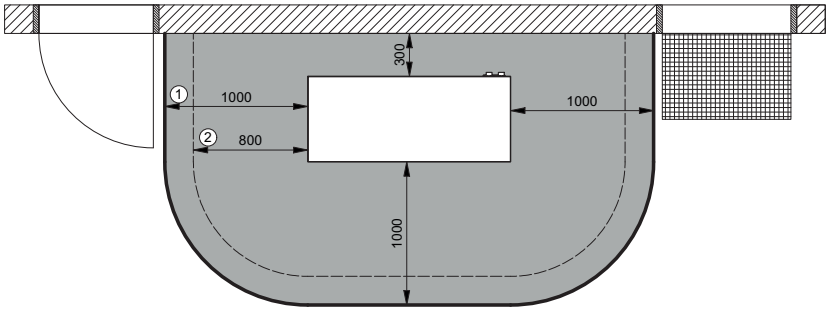

**Nella zona di sicurezza,
devono essere rispettati i seguenti punti:**

Nessuna finestra, porta o apertura di ventilazione, Non ci sono finestre, porte, aperture di ventilazione, pozzetti di finestre o aperture di tubature.

Costruire aperture ermetiche in questa zona. in questa zona.

La zona di sicurezza non deve estendersi a terreni confinanti o a zone di traffico pubblico o aree di traffico pubblico.

Non utilizzare fonti infiammabili (prese di corrente, interruttori, lampade interruttori elettrici, altre fonti infiammabili permanenti).

Panoramica Installazione della facciata Installazione ad angolo

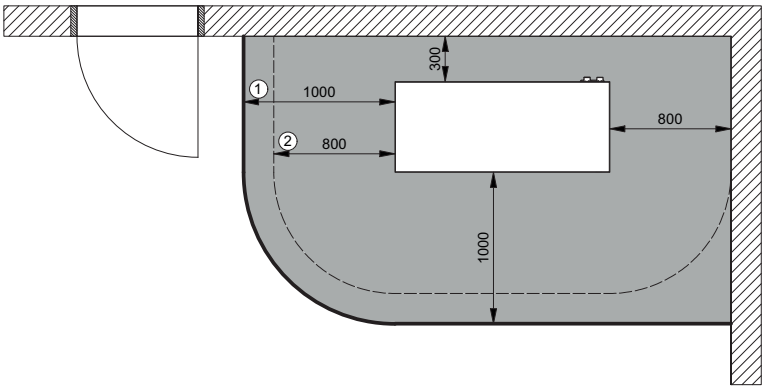

Piano di installazione gratuito

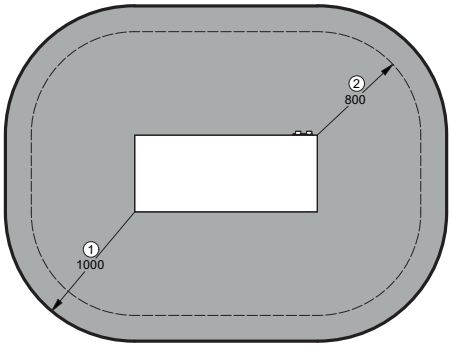

meier tobler

Dati tecnici

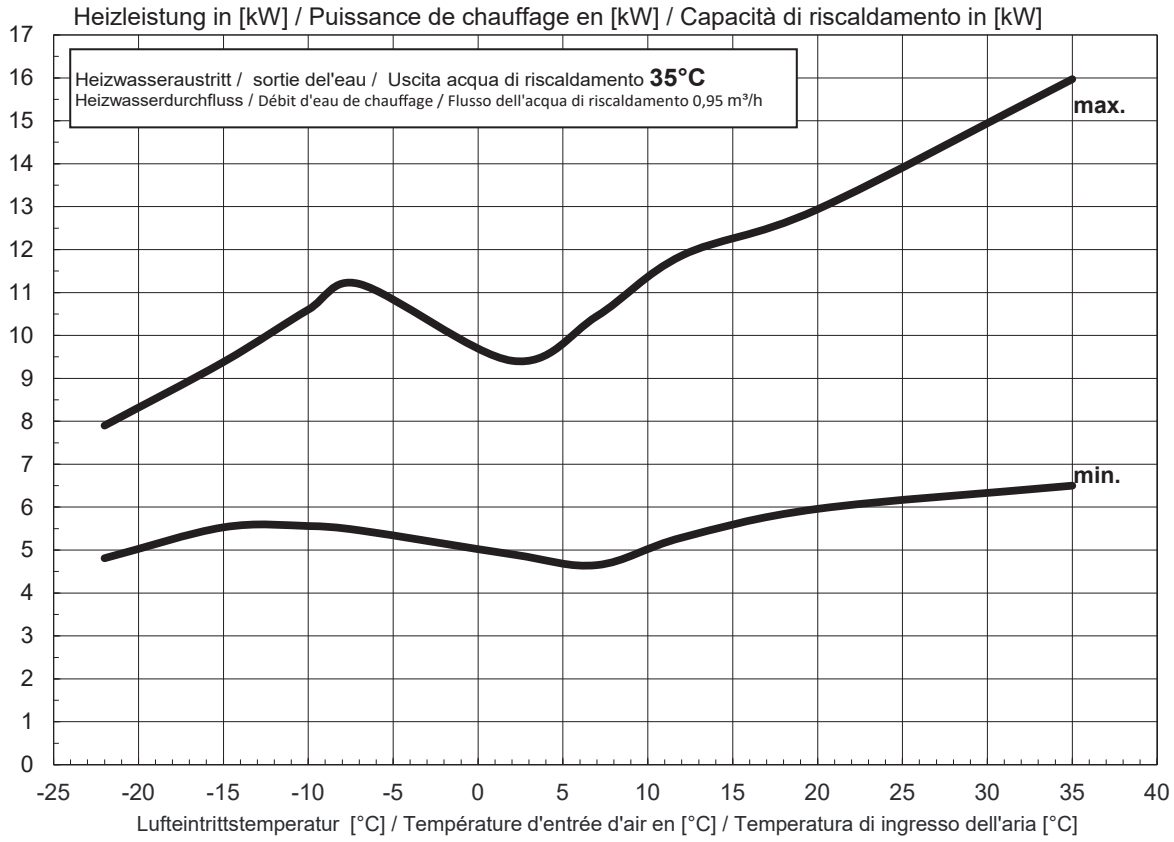

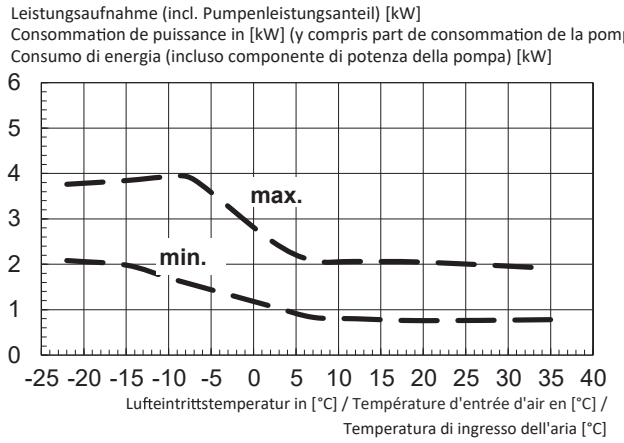

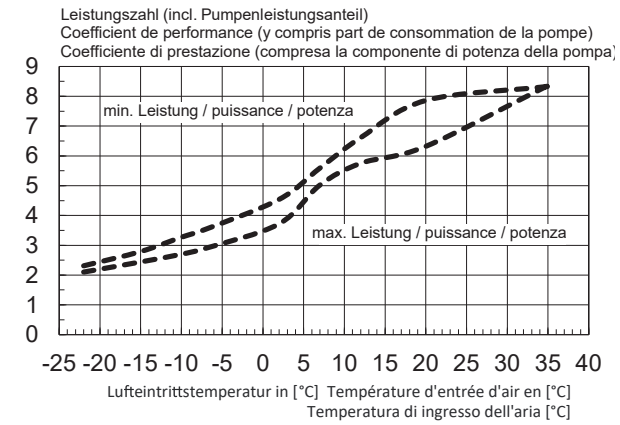

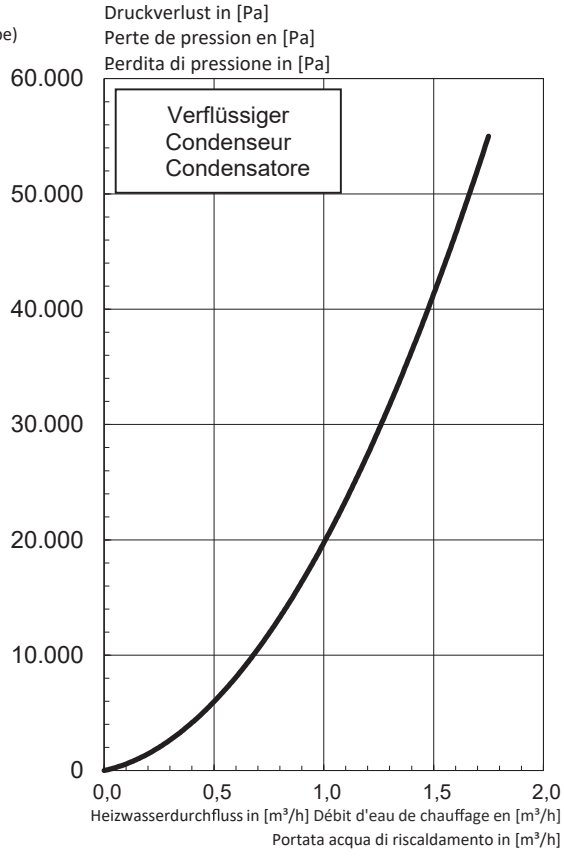

meier tobler

Dati tecnici

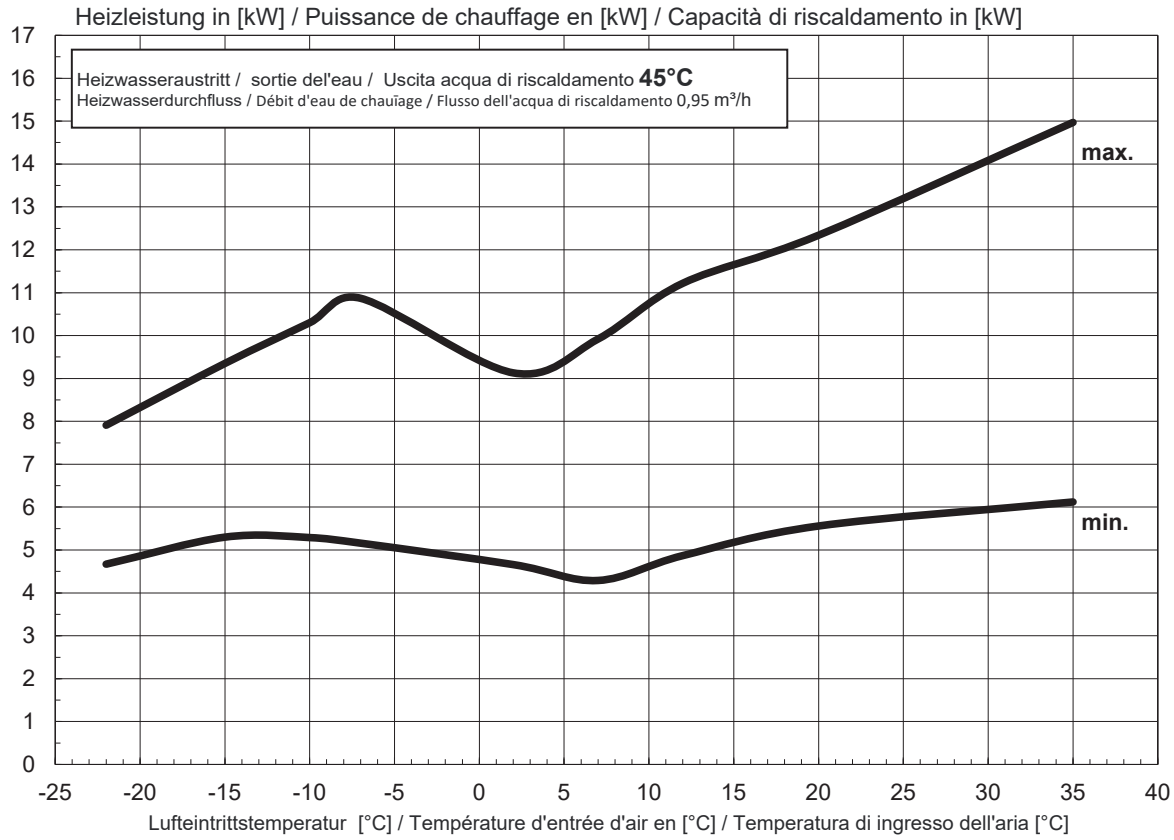

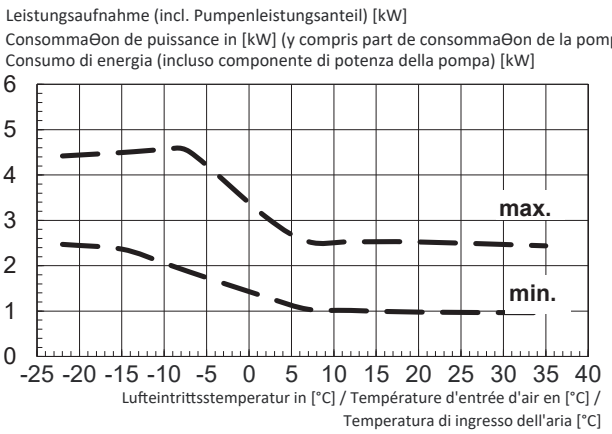

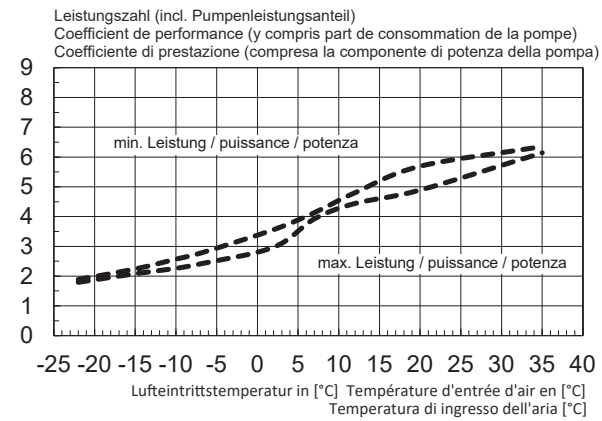

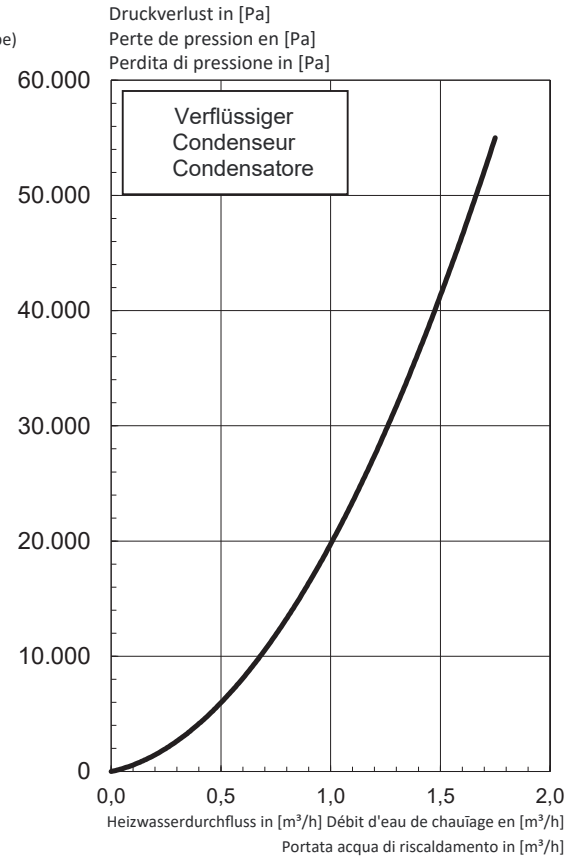

meier tobler

Dati tecnici

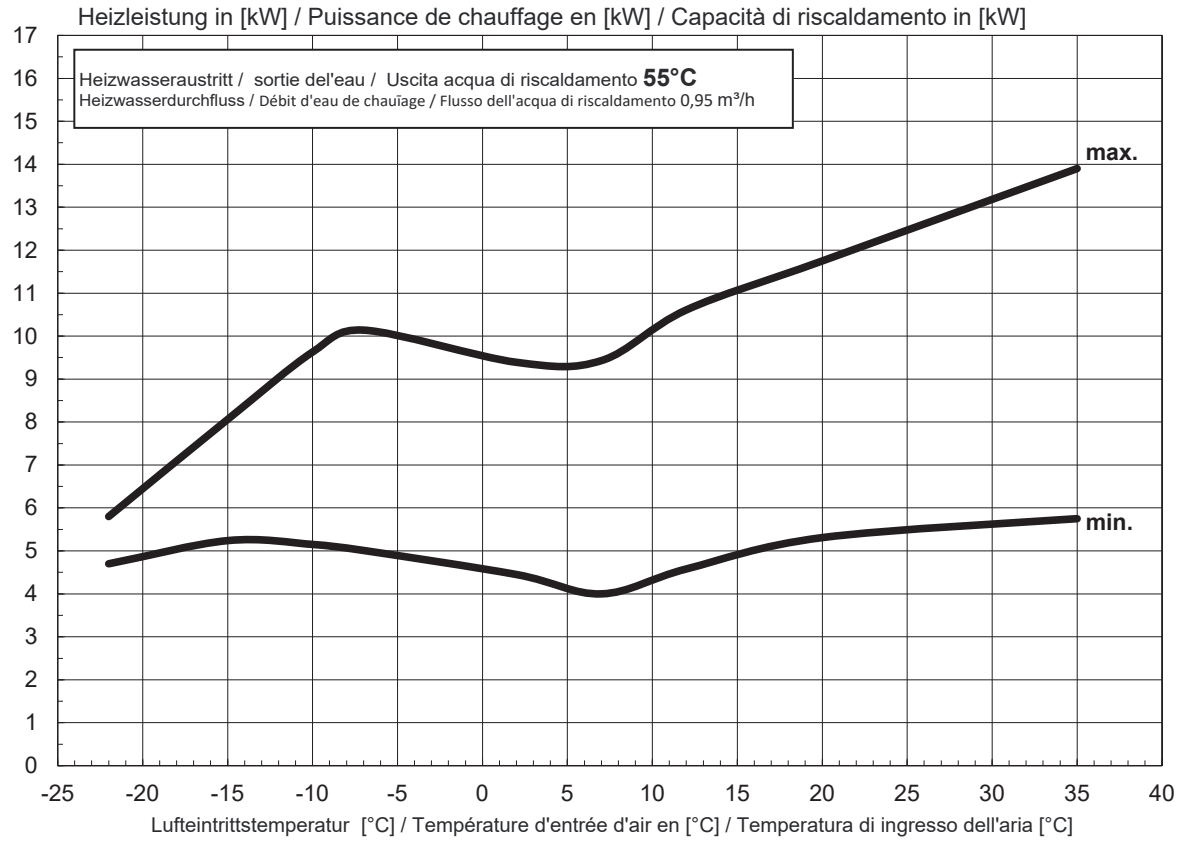

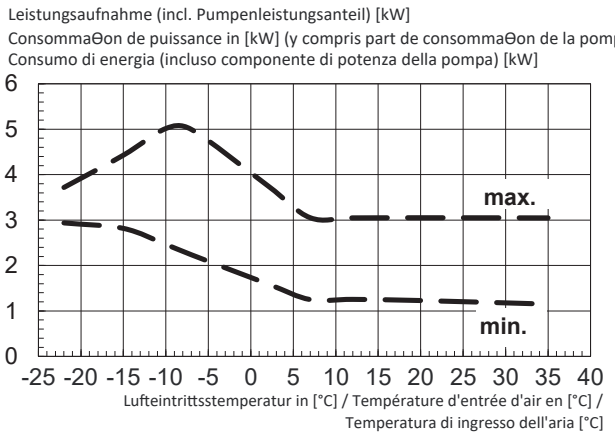

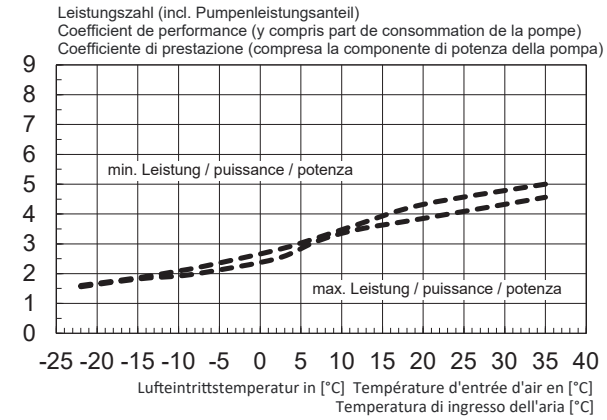

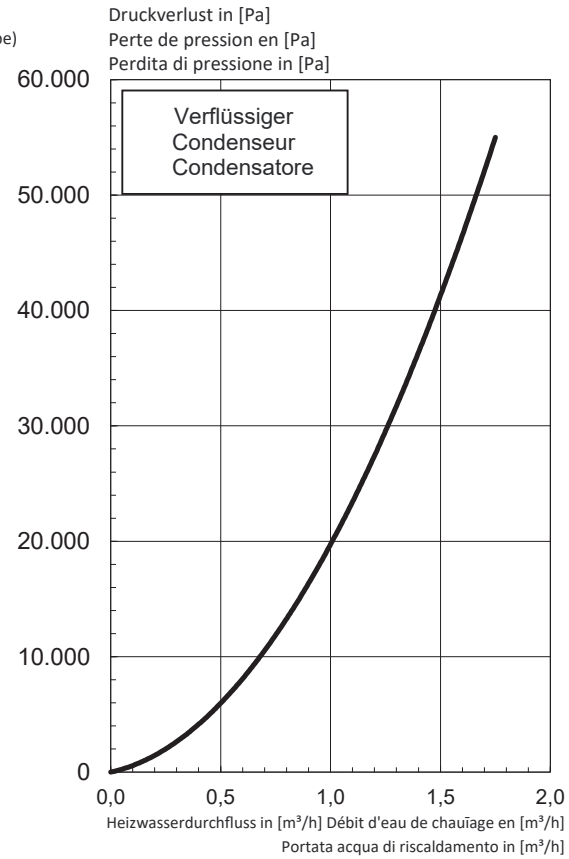

meier tobler

Dati tecnici

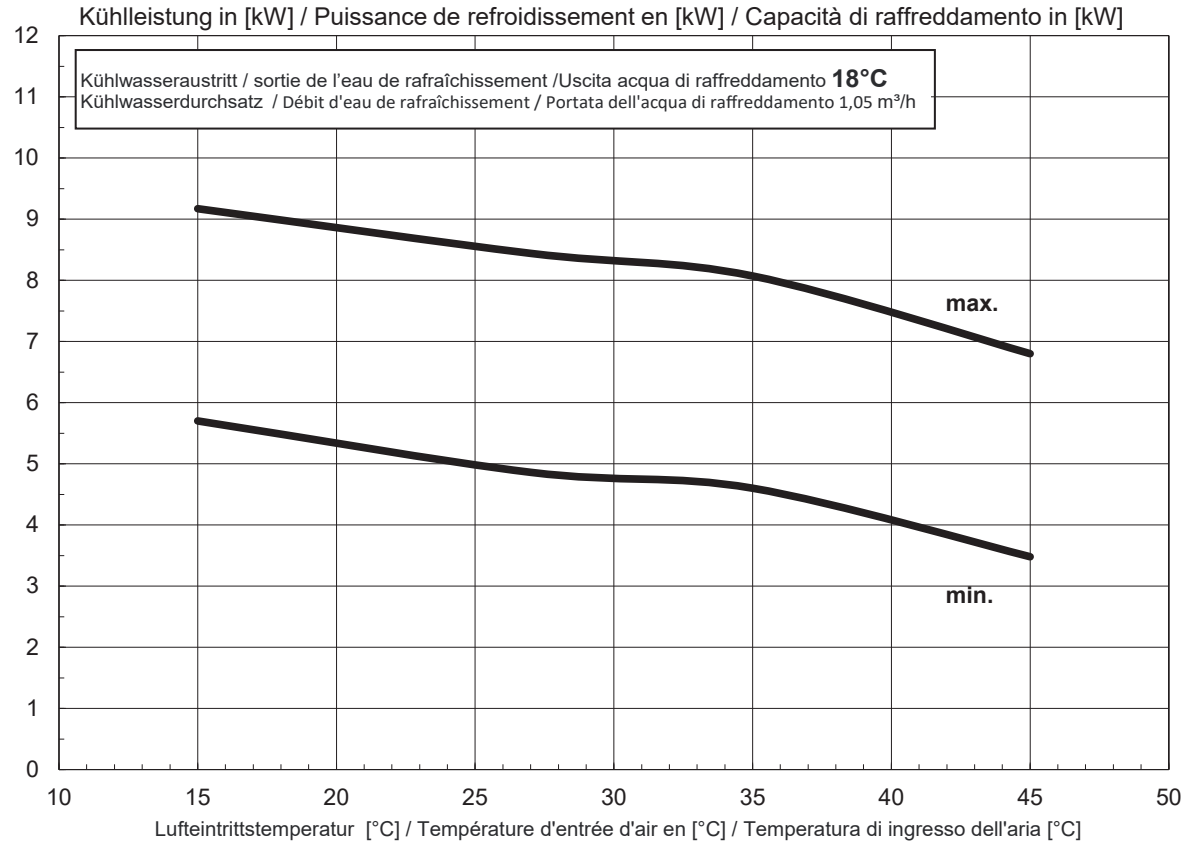

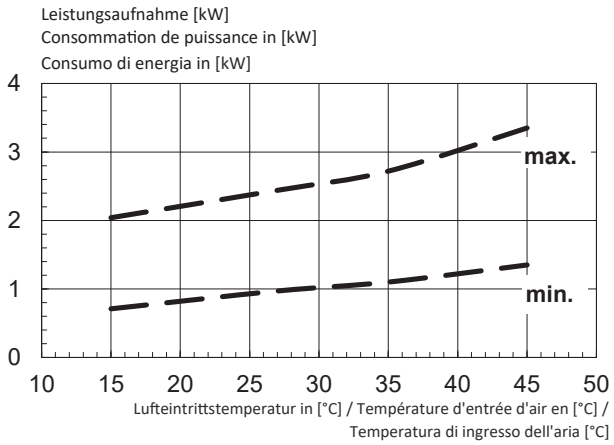

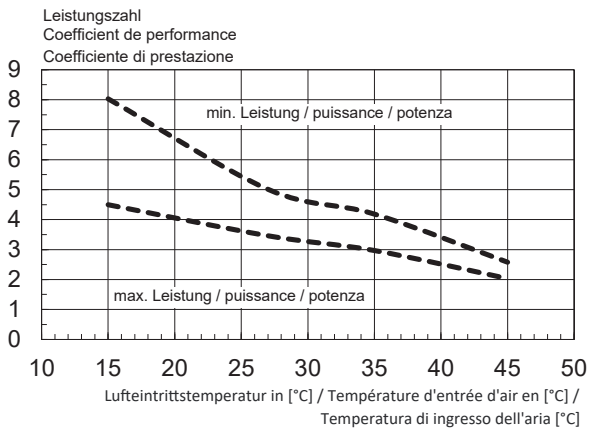

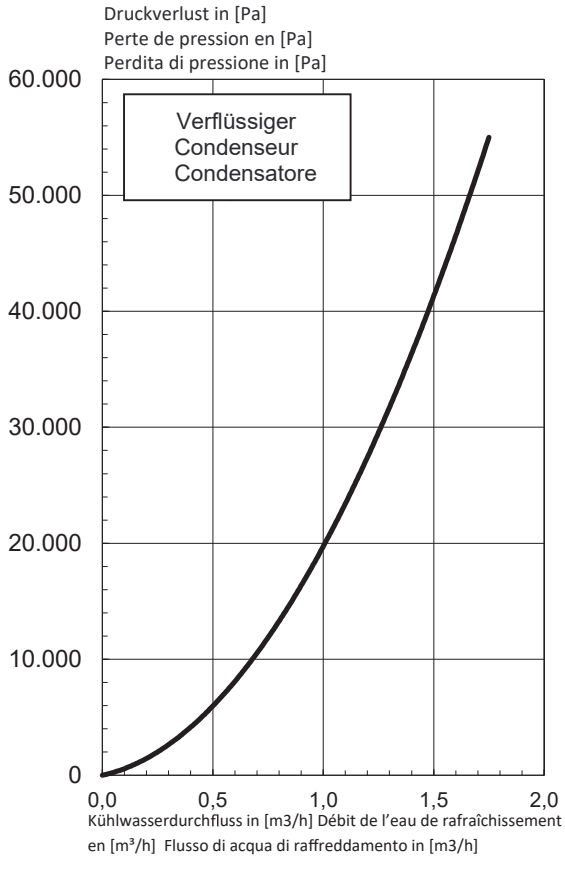

meier tobler

Dati tecnici

Limite operativo riscaldamento

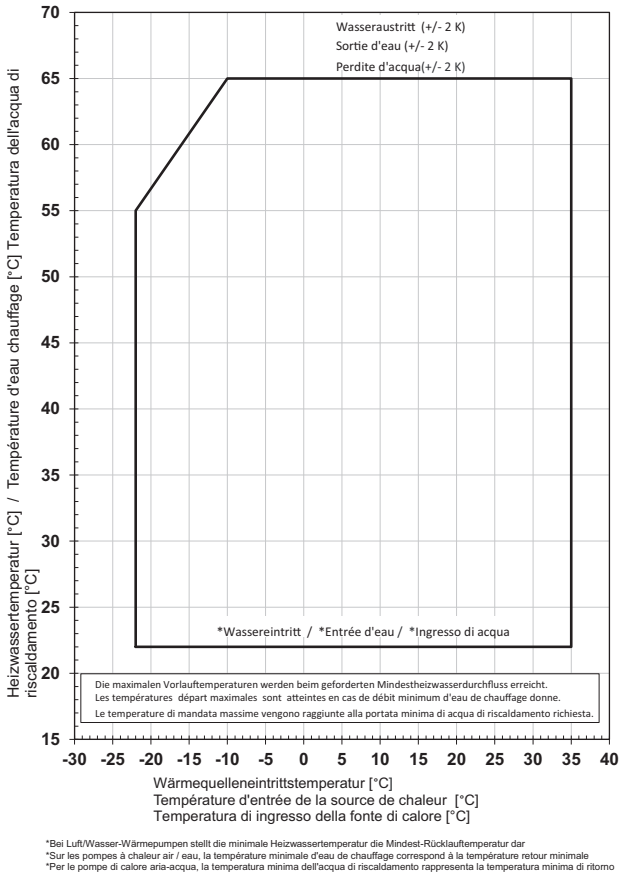

*Bei Luft/Wasser-Wärmepumpen stellt die minimale Heizwassertemperatur die Mindest-Rücklauftemperatur dar
*Sur les pompes à chaleur air / eau, la température minimale d'eau de chauffage correspond à la température retour minimale
*Per le pompe di calore aria-acqua, la temperatura minima dell'acqua di riscaldamento rappresenta la temperatura minima di ritorno

Limite operativo di raffreddamento

